SK

TECHNICKÝ MANUÁL

BIOKLIMATICKÁ PERGOLA ARTOSI

Obsah

ARTOSI	**3**
Základná špecifikácia	4
Technická špecifikácia	9
Voliteľné príslušenstvo	21
ARTOSI GLASS	**25**
Posuvný rámový systém zasklení	**26**
Základná špecifikácia	27
Možnosti provedenia	29
Montáž	34
Posuvný bezrámový systém zasklení	**37**
Základná špecifikácia	38
Možnosti provedenia	40
Montáž	48
Vyměření a montážní návod pro posuvné systémy zasklení	49
ARTOSI SLIDE PANELS	**62**
Základná špecifikácia	63
Technická špecifikácia	66
Možnosti provedenia	79
SCREEN ALFA, ALFA PLUS z ARTOSI SLIDE PANELS	**83**
Vyměření a montáž	85

Výrobky v tejto sortimentnej skupine sa vždy vymeriavajú z pohľadu exteriéru.

Vzhľadom na neustály vývoj našich produktov si vyhradzujeme právo na drobné odchýlky v dizajne oproti vyobrazeniam.

ISOTRA *Quality*

Značka symbolizujúca mnohoročnú tradíciu, nevyčísliteľné investície do vlastného vývoja, používanie kvalitných materiálov, technickú vyspelosť, spoľahlivú prácu stoviek zamestnancov a mnoho ďalších parametrov, ktoré tvoria jeden celok - finálny výrobok spoločnosti ISOTRA.

ARTOSI

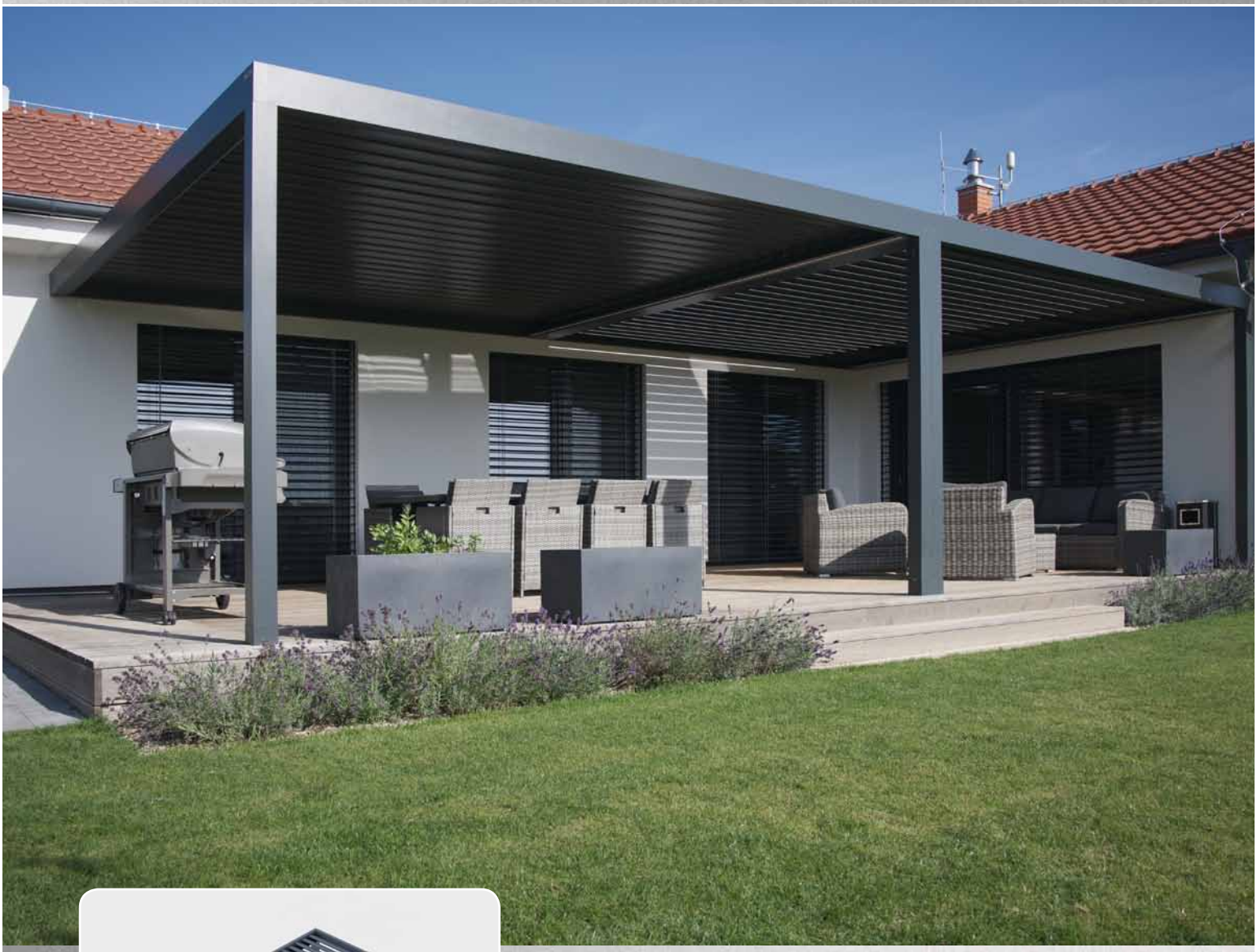

- Bioklimatická pergola je vyrábaná s vysokou presnosťou
- Možnosť umiestniť stojky mimo rohy pergoly
- Nízka záložná výška strešného profilu vrátane otvorenia lamiel – celkom 25 cm
- Možnosť rozdelenia lamiel strechy pergoly do dvoch nezávislých sekcií, samostatne ovládateľných
- Čistý a elegantný dizajn
- Jednoduchá montáž / demontáž lamiel a veľká variabilita zostavenia pergoly
- Uhol otvorenia lamiel až 130°
- Spádovanie lamiel 16 mm
- Možnosť až celoobvodového LED osvetlenia, v odtieni denná biela alebo LED reflektory integrované do lamiel
- Možnosť inštalovať screenové rolety, alebo posuvné zasklenie
- Odolnosť proti vetru trieda 6
- Vlastný vývoj a výroba

ISOTRA *Quality*

ARTOSI
Základná špecifikácia

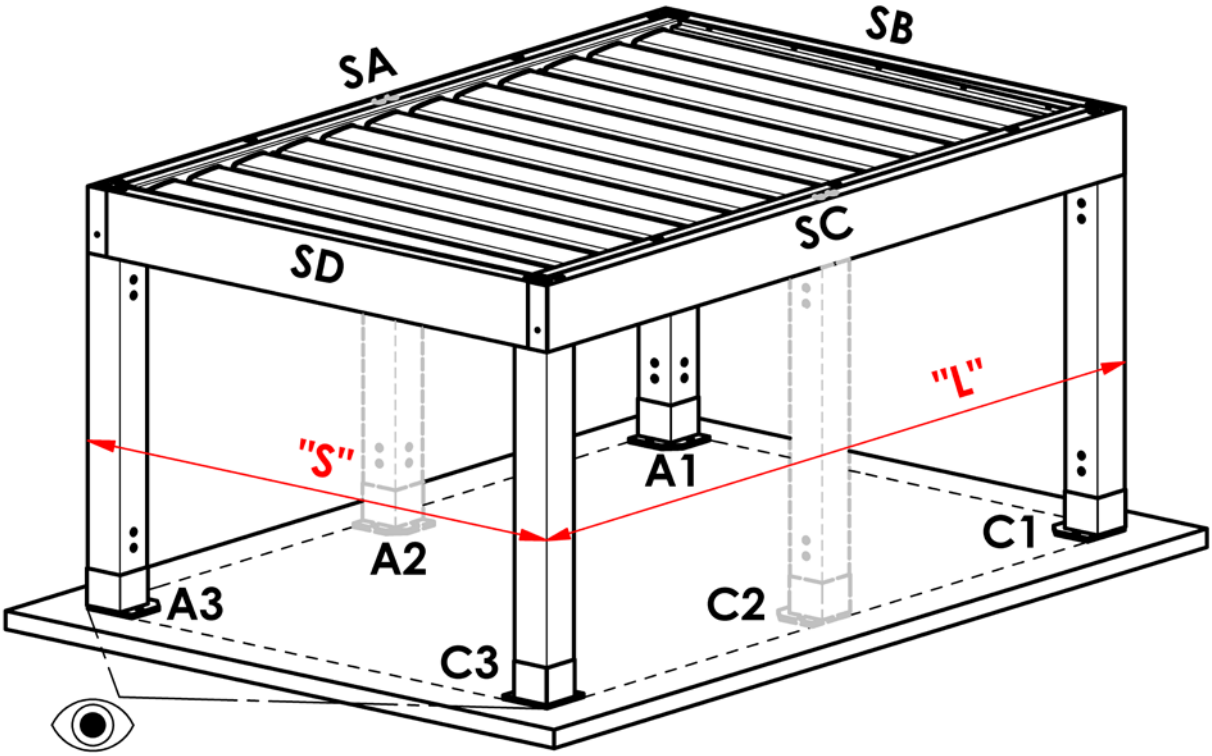

SA, SC – Obvodový rám – Dĺžkový
SB, SD – Obvodový rám – Šírkový
A1, A3, C1, C3 – Stojky rohové
A2, C2 – Stojky dodatočné

„S“ – Najväčšia šírka pergoly
„L“ – Najväčšia dĺžka pergoly

- Smer pohľadu na pergolu

Farby

RAL 9006 svetlo strieborná
RAL 9006S svetlo strieborná štruktúra
RAL 9007 strieborná
RAL 9007S strieborná štruktúra
RAL 9010M biela matná
RAL 9010S biela štruktúra
RAL 7016M antracitová šedá matná
RAL 7016S antracitová šedá štruktúra
RAL 8014M hnedá matná
RAL 8014S hnedá štruktúra
DB 702 perleťovo svetlo šedá
DB 703 perleťovo tmavo šedá

Ostatné farby RAL na vyžiadanie za príplatok.

Dvojfarebné lakovanie lamiel
- Dve základné farby lamiel: RAL 7016 S a RAL DB703 S
- Možnosť kombinácie s RAL 9010 S, RAL 9016 S, RAL 9006 S, RAL 9007 S

Horná časť	Dolná časť
7016 S	9010 S
7016 S	9016 S
7016 S	9006 S
7016 S	9007 S
DB703 S	9010 S
DB703 S	9016 S
DB703 S	9006 S
DB703 S	9007 S

Ak je lamela dvojfarebná, farba bočníc je rovnaká jako farba dolnej časti lamely.

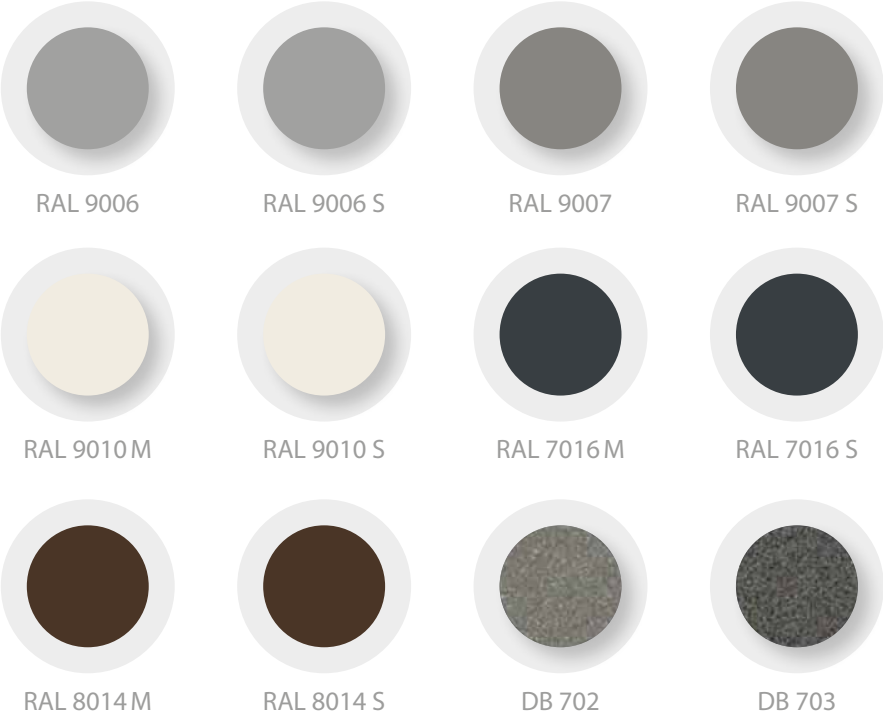

Funkcia bioklimatickej pergoly

Ochrana proti slnku | Ochrana proti slnku s chladením | Ochrana proti dažďu

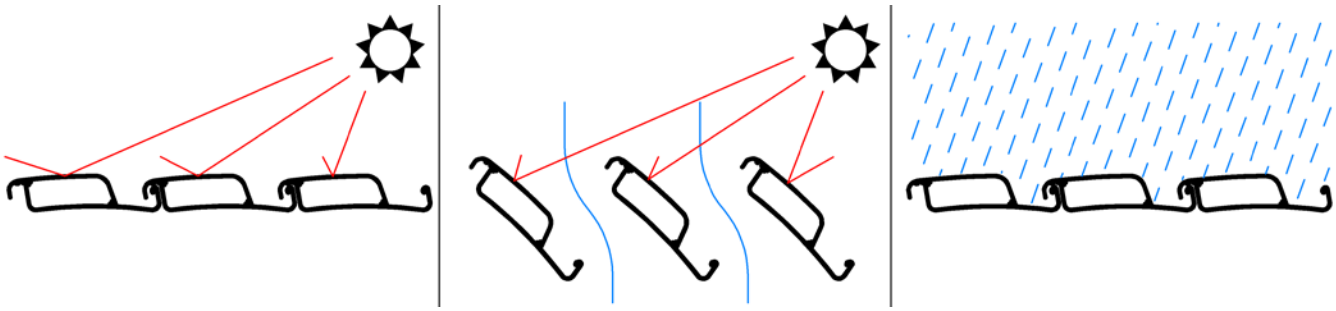

Bioklimatická pergola je tieniaci prvok a slúži na ochranu proti slnku. Naklápanie lamiel umožňuje vetranie priestoru pod strechou so zachovaním funkcie tienenia. Pergola slúži aj ako ochrana proti dažďu. Vodeodolnosť je však vzhľadom na konštrukciu výrobku obmedzená. Bližšie informácie nájdete v kapitole: Základné špecifikácie – Odolnosť proti vode.

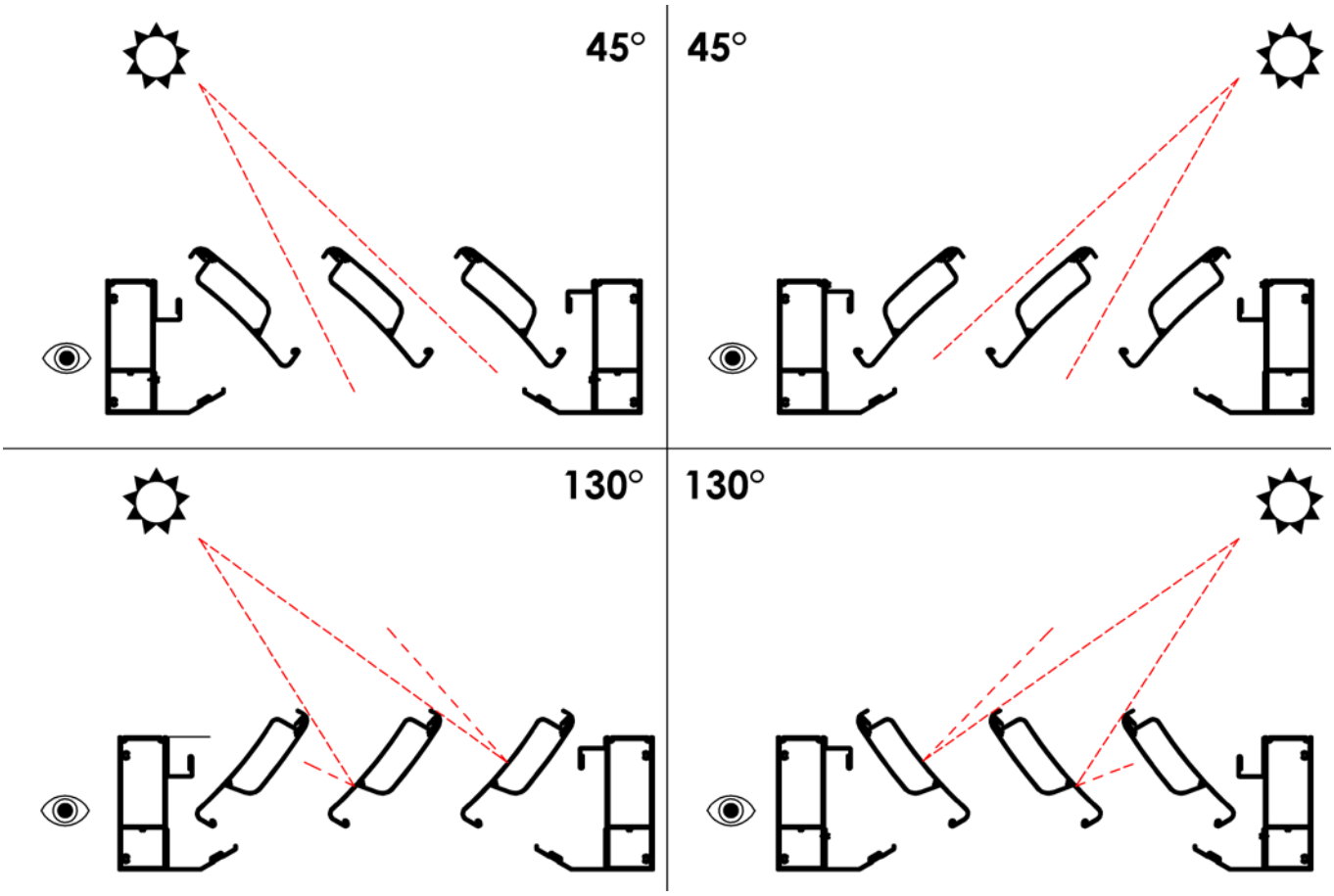

Ovládanie / Pohon lamiel

Motorické otváranie, naklápanie a zatváranie hliníkových lamiel v streche pergoly.
230V, 50Hz.

Ovládanie je možné po drôte pomocou ovládania fázy, alebo bezdrôtovým systémom SOMFY IO.

Motor SOMFY: Ak sa k pergole ARTOSI objedná diaľkový ovládač (ako voliteľné príslušenstvo), diaľkový ovládač bude spárovaný.

Lineárny pohon: Ak sa k pergole ARTOSI objedná diaľkový ovládač (ako voliteľné príslušenstvo), diaľkový ovládač **nebude** spárovaný. Spárovanie ovládača prebieha pri spustení jednotky.

Definícia

Pergola Artosi je prístrešok s otočnými lamelami, ktoré umožňujú vetrať a zároveň tieniť. Primárne sa jedná o prvok tieniacej techniky. Pri otočení lamiel do zatvorenej polohy sa lamely medzi sebou dovrú a vytvoria súvislú plochu.

Pergola Artosi je otvorená vonkajšia konštrukcia a nie je porovnateľná s uzavretou, tepelne, vode a vetru úplne nepriepustnou stavbou. Zvlášť treba brať túto skutočnosť na zreteľ v prípade doplnenia bokov pergoly o screenové rolety či posuvné steny. Všetko vybavenie umiestnené pod pergolou musí byť vhodné na vonkajšie použitie.

Podľa miestnych podmienok môžu byť takéto pergoly považované za stavbu a v takýchto prípadoch je nutné riadiť sa miestnymi zákonmi a požiadavkami na tieto stavby.

Výrobca nenesie zodpovednosť za nevhodné umiestnenie či nevhodnú konfiguráciu pergoly pre danú lokalitu.

Výrobca nenesie zodpovednosť za dôsledky spojené so zapracovaním do ďalších stavebných prvkov.

Odolnosť proti vode

Lamely pergoly majú mierny sklon a každá lamela je vybavená po celej svojej dĺžke tesniacim prvkom.

Pergola je vybavená celoobvodovým odkvapom. Odtoky vody sú riešené v stojkách pergoly.

Pergola je schopná odviesť množstvo vody zodpovedajúce dažďu s intenzitou viď. tabuľka, za predpokladu, že všetky odtoky sú umiestnené na spádovej strane strechy.

Plocha pergoly [m²]	Počet odtokov [ks]	Množstvo odvedenej vody [l na m² za 1h]
12	1	50
24	2	50
31,5	3	70

Pergola je otvorená vonkajšia konštrukcia a nie je úplne vodotesná.

Pri daždi dopadajúce jednotlivé kvapky vody do odkvapu môžu odstreknúť do priestoru pod pergolou (vždy záleží na aktuálnej intenzite dažďa a daných poveternostných podmienkach).

Treba brať na vedomie, že pri vyššej intenzite dažďa môže dôjsť k pretečeniu odkvapu, ktorý je umiestnený z vnútornej strany pergoly.

Vplyvom rozdielnych teplôt nad a pod pergolou môže za chladného počasia na spodnej strane a v konštrukcii kondenzovať voda.

V prípade umiestnenia pergoly v tesnej blízkosti susedných stavieb, môže dochádzať k prieniku vody medzi pergolou a susednou stavbou. Dotesnenie tejto škáry nie je súčasťou výrobku. Výrobca teda nenesie zodpovednosť za spôsob a vykonanie tohto dotesnenia.

Pri použití v soľných prostrediach a pri intenzívnom pôsobení slané hmly alebo chemických pár (napr. bazény, vírivky), sa môžu objaviť na povrchu alebo v spojoch hliníkových profilov inkrustácie či bubliny a tiež možná povrchová oxidácia na nerezových častiach pergoly.

Odolnosť proti vetru

Pergola v zatvorenom stave odoláva vetru väčšiemu ako najvyššia trieda 6 podľa ČSN 13561 (viac ako 88km/h).

Pergola v otvorenom stave odolá vetru s rýchlosťou 40km/h.

Carport je otvorená vonkajšia konštrukcia a nie je úplne vetrotesná.

Odolnosť proti snehu

Nosnosť snehu 116 kg/m², pri šírke do 4000mm (vrátane)

Nosnosť snehu 90 kg/m², pri šírke nad 4000mm

Výpočet vykonaný podľa ČSN EN 1991–1-3

Pri snežení musia byť lamely otvorené v pozícii 90°.

Pri námraze je zakázané pohybovať lamelami, toto môže viesť k poškodeniu produktu.

Pozor na možné náveje či pád snehu na pergolu z okolitých objektov.

V prípade lokálneho preťaženia strechy nemusí byť uznaná záruka.

Pergola je otvorená vonkajšia konštrukcia a nie je úplne snehotesná.

Štandardné rozmery

Pergola	Prevedenie	Dĺžka „L“		Šírka „S“ (mm)		Podchádzajúca výška Rozmer „H“ (mm)		Garantovaná plocha (m^2)
		min.	max.	min.	max.	min.	max.	max.
ARTOSI	**motor**	1440	7000*	1000	4500**	500	3000	31,5

*Od dĺžky 6120 mm má pergola 6 ks stojok. Od dĺžky 5400 mm je nutné pergolu rozdeliť na 2 sekcie (2 ks motorov).
** Do šírky 4000 mm je nosnosť lamiel do 116 kg / m2. Od šírky 4000 mm je nosnosť lamiel do 90 kg / m^2.

Zástavbové rozmery

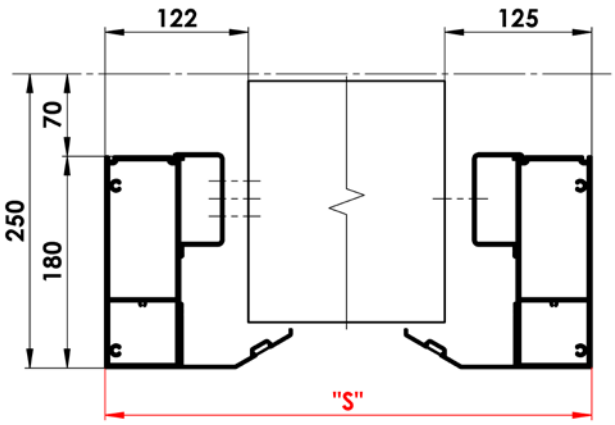

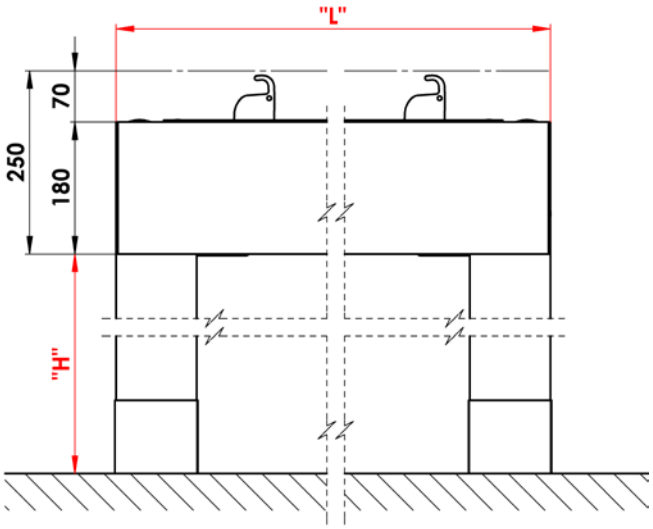

„S“ – Šírka pergoly
„L“ – Dĺžka pergoly
„H“ – Podchádzajúca výška konkrétnej stojky

Dĺžková rozťažnosť

Keď sa teplota hliníka zvýši, kov sa roztiahne; tento jav sa nazýva tepelná expanzia. Koeficient tepelnej expanzie hliníkovej zliatiny je 23,5 µm/(m * K).
Príklad:
Hliníkový profil pri teplote 20 °C meria 7000 mm, ak sa zahreje na teplotu 50 °C – pergola v slnečnom dni, bude následne vďaka tepelnej expanzii merať 7005 mm. Ako výsledok zmeny teploty hliníka dôjde k nárastu dĺžky v hodnote +5 mm.
Pri zástavbe pergoly do okolitých stavieb je dôležité vziať do úvahy, že môže dochádzať k rozmerovým zmenám pergoly s ohľadom na okolitú teplotu.
Pri zameriavaní a zástavbe screenových roliet do pergoly je dôležité vziať do úvahy teplotnú rozťažnosť hliníkového profilu vo vzťahu k teplote okolitého prostredia. Odporúčame zameriavanie vykonávať pri okolitej teplote 23 ±5°C.

Tolerancia rozmerov

Dĺžka	Tolerancia	Šírka	Tolerancia	Podchádzajúca výška	Tolerancia
do 2000 mm	± 2,4	do 2000 mm	± 2,4	od 500 mm do 3000 mm	+20/-10 - stavitelná
do 3000 mm	± 2,6	do 3000 mm	± 2,6		
do 4000 mm	± 2,8	do 4000 mm	± 2,8		
do 5000 mm	± 3	do 4500 mm	± 3		
do 6000 mm	± 3,2				
do 7000 mm	± 3,4				

Počet lamiel voči dĺžke pergoly

L	1440	1620	1800	1980	2160	2340	2520	2700	2880	3060	3240	3420	3600	3780	3960	4140
ks	7	8	9	10	11	12	13	14	15	16	17	18	19	20	21	22
L	4320	4500	4680	4860	5040	5220	5400	5580	5760	5940	6120	6300	6480	6660	6840	7000
ks	23	24	25	26	27	28	29	30	31	32	33	34	35	36	37	37

Orientačná hmotnosť pergoly [kg]

L/S	**2000**	**2500**	**3000**	**3500**	**4000**	**4500**
1440	123	139	155	171	188	204
1620	131	148	166	183	201	218
1800	139	158	176	195	214	232
1980	147	167	187	207	227	247
2160	155	176	197	219	240	261
2340	163	186	208	230	253	275
2520	172	195	219	242	266	289
2700	180	204	229	254	279	303
2880	188	214	240	266	292	318
3060	196	223	250	277	305	332
3240	204	233	261	289	318	346
3420	212	242	271	301	331	360
3600	221	251	282	313	343	374
3780	229	261	293	325	356	388
3960	237	270	303	336	369	403
4140	245	279	314	348	382	417
4320	253	289	324	360	395	431
4500	261	298	335	372	408	445
4680	270	308	345	383	421	459
4860	278	317	356	395	434	473
5040	286	326	367	407	447	488
5220	294	336	377	419	460	502
5400	302	345	388	430	473	516
5580	311	354	398	442	486	530
5760	319	364	409	454	499	544
5940	327	373	419	466	512	558
6120	335	383	430	478	525	573
6300	343	392	441	489	538	587
6480	351	401	451	501	551	601
6660	360	411	462	513	564	615
6840	368	420	472	525	577	629
7000	376	429	483	536	590	643

ARTOSI
Technická špecifikácia

Typy montáže

Pri pergole ARTOSI je možné si zvoliť 3 typy montáže. Každý typ montáže sa hodí do iného zástavbového priestoru. Všetky typy montáže sú určené na postupnú montáž (nie je potrebné skladať rám na zemi a potom zdvíhať pomocou zdvihákov).

Typ A

Možnosť zástavby

- voľne stojaca, na 4 až 6 stojkách
- možnosť kotvenia cez obvodový rám SA/SC k susednej stavbe, bez nutnosti použiť stojky na kotvenej strane
- strany SA a SC môžu byť obstavané
- pred stranami SB a SD musí byť vždy minimálny manipulačný priestor 700mm

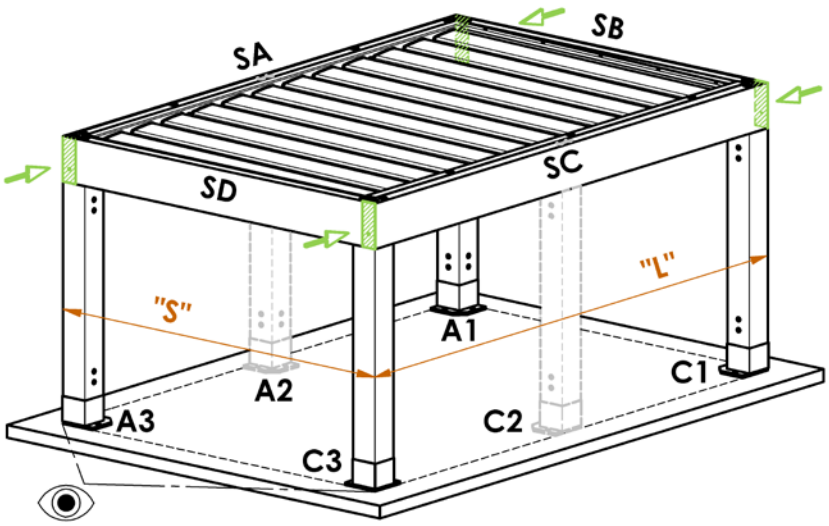

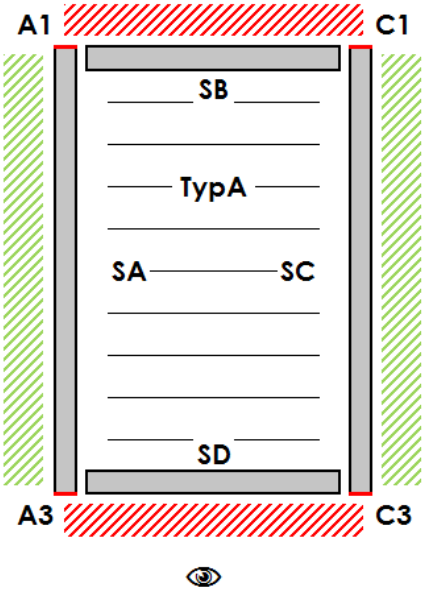

SA, SC – Obvodový rám – Dĺžkový
SB, SD – Obvodový rám – Šírkový
A1, A3, C1, C3 – Stojky rohové
A2, C2 – Stojky dodatočné

„S“ – Najväčšia šírka pergoly
„L“ – Najväčšia dĺžka pergoly

- Smer pohľadu na pergolu

Príklady možných zástavieb pergoly typu A s ohľadom na okolie

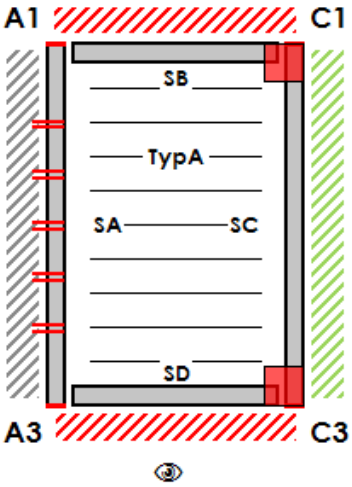

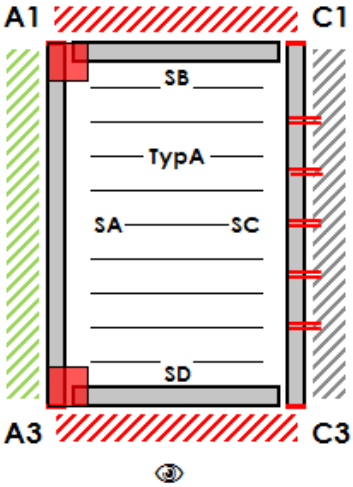

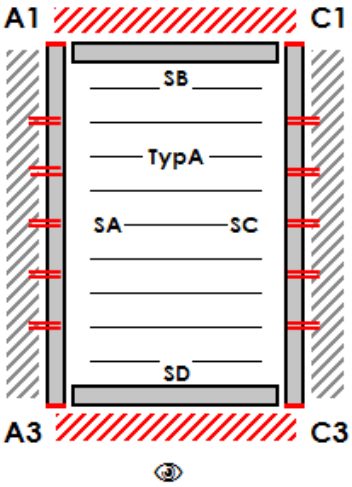

- Kotvená strana: SA
- Povinná stojka: C1 / C3
- Voliteľná stojka: A1 / A2 / A3 / C2

- Kotvená strana: SC
- Povinná stojka: A1 / A3
- Voliteľná stojka: A2 / C1 / C2 / C3

- Kotvená strana: SA / SC
- Povinná stojka: -
- Voliteľná stojka: A1 / A2 / A3 / C1 / C2 / C3

Typ B

Možnosť zástavby

- voľne stojaca, na 4 až 6 stojkách
- možnosť kotvenia cez obvodový rám SA/SB/SC k susednej stavbe, bez nutnosti použiť stojky na kotvenej strane
- strany SA / SB / SC môžu byť obstavané
- pred stranou a SD musí byť vždy minimálny manipulačný priestor 700mm

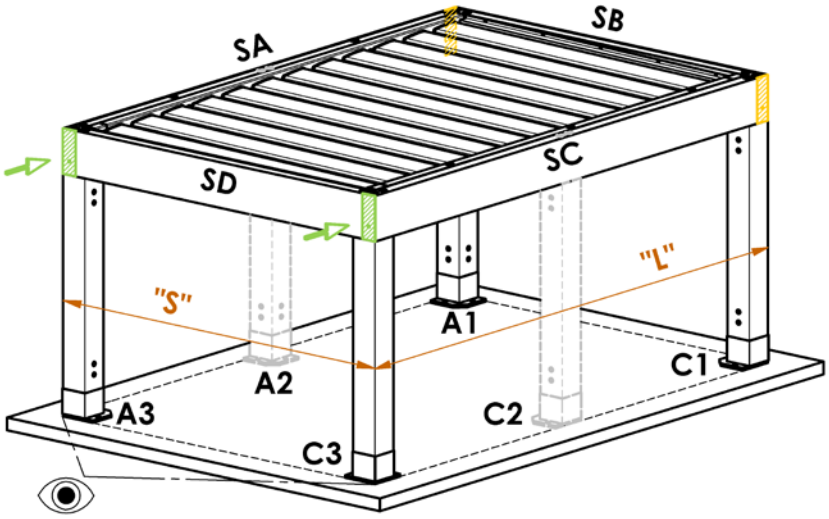

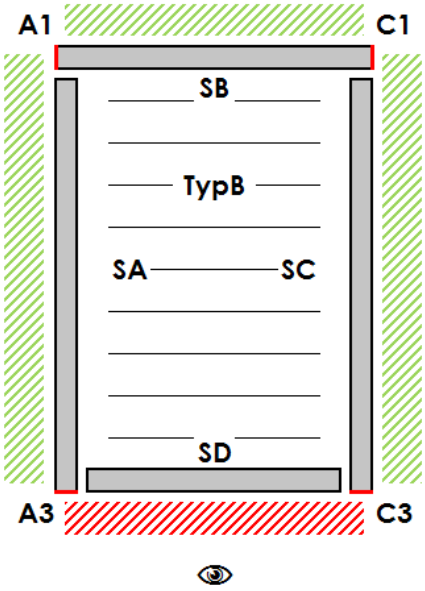

SA, SC – Obvodový rám – Dĺžkový
SB, SD – Obvodový rám – Šírkový
A1, A3, C1, C3 – Stojky rohové
A2, C2 – Stojky dodatočné

„S“ – Najväčšia šírka pergoly
„L“ – Najväčšia dĺžka pergoly

- Smer pohľadu na pergolu

Príklady možných zástavieb pergoly typu B s ohľadom na okolie

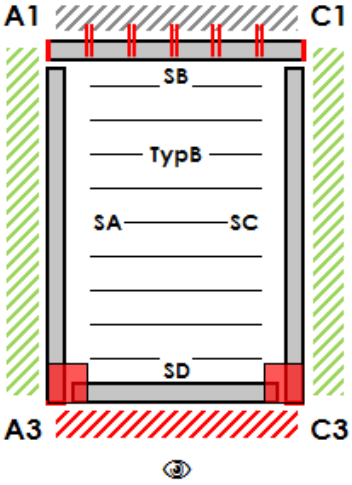

- Kotvená strana: SB
- Povinná stojka: A3 / C3
- Voliteľná stojka: A1 / A2 / A3 / C1 / C2

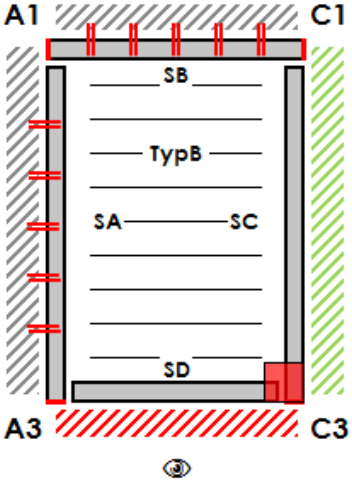

- Kotvená strana: SA / SB
- Povinná stojka: C3
- Voliteľná stojka: A1 / A2 / C1 / C2 / C3

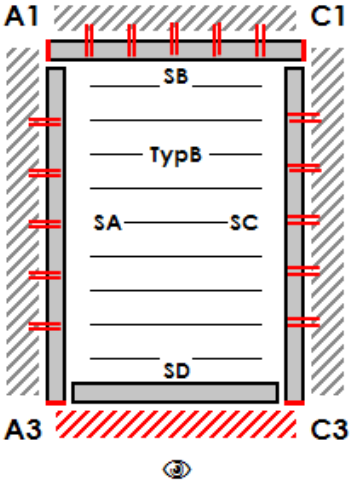

- Kotvená strana: SA/SB/SC
- Povinná stojka: -
- Voliteľná stojka: A1 / A2 / A3 / C1 / C2 / C3

Typ D

Možnosť zástavby

- voľne stojace, na 4 až 6 stojkách
- možnosť kotvenia cez obvodový rám SA/SB/SC/SD k susednej stavbe, bez nutnosti použiť
- stojky na kotvenej strane
- strany SA / SB / SC / SD môžu byť obstavané
- nad stranami SA/SC musí byť vždy minimálny manipulačný priestor 700mm

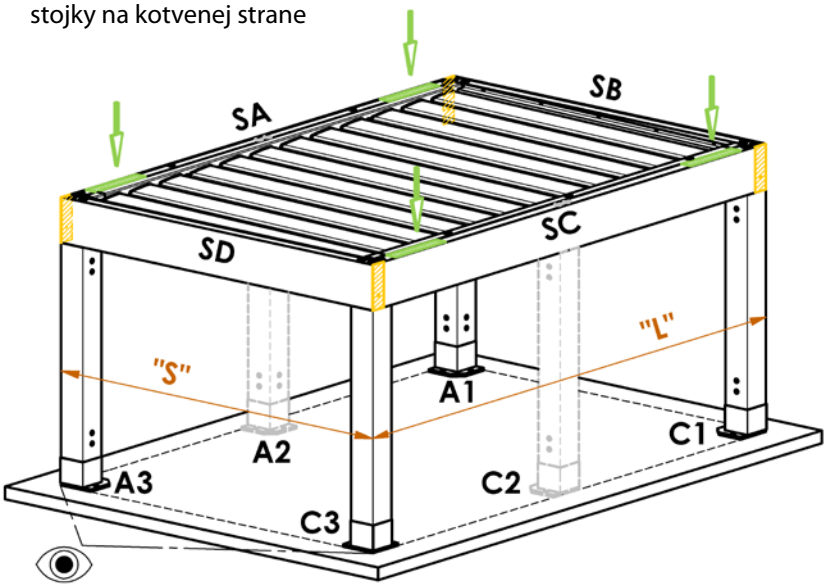

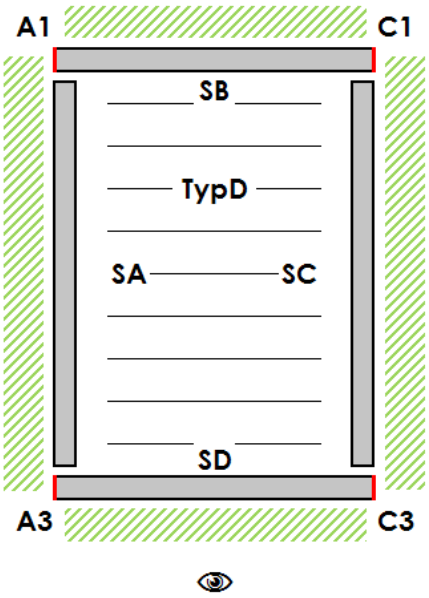

SA, SC – Obvodový rám – Dĺžkový
SB, SD – Obvodový rám – Šírkový
A1, A3, C1, C3 – Stojky rohové
A2, C2 – Stojky dodatočné

„S“ – Najväčšia šírka pergoly
„L“ – Najväčšia dĺžka pergoly

- Smer pohľadu na pergolu

Príklady možných zástavieb pergoly typu D s ohľadom na okolie

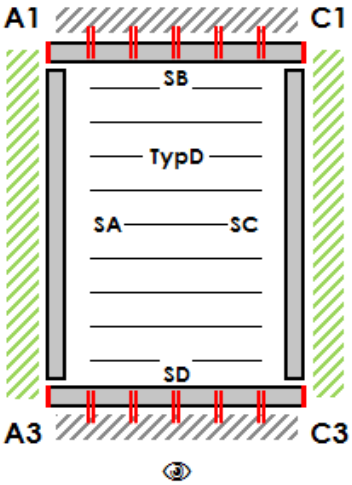

- Kotvená strana: SB / SD
- Povinná stojka: -
- Voliteľná stojka: A1 / A2 / A3 / C1 / C2 / C3

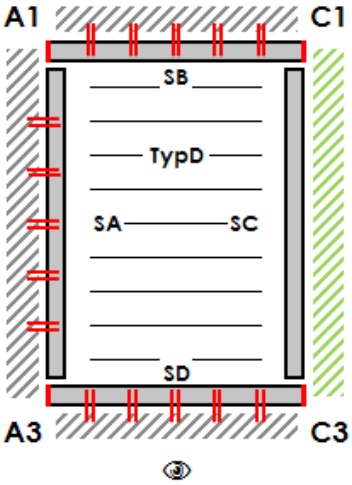

- Kotvená strana: SA/SB/SD
- Povinná stojka: -
- Voliteľná stojka: A1 / A2 / A3 / C1 / C2 / C3

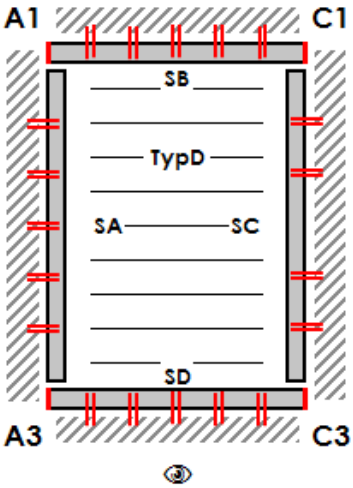

- Kotvená strana: SA/SB/SC/SD
- Povinná stojka: -
- Voliteľná stojka: A1 / A2 / A3 / C1 / C2 / C3

Kotvenie rámu

Kotvením rámu sa rozumie nosné uchytenie rámu pergoly cez kotevné otvory do okolitej nosnej konštrukcie. Pergola je dodávaná s predvŕtanými kotevnými otvormi. Na týchto otvoroch pergola vyvíja záťažové sily podľa rozmeru a vonkajších podmienok, viď priložená tabuľka.
Aby bolo kotvenie rámu pergoly považované za nosné je potrebné zvoliť taký kotevný materiál, ktorý je vhodný na použitie na nosné konštrukcie a je dostatočne dimenzovaný na prenesenie záťažových síl, viď priložená tabuľka. Použitý kotevní materiál musí byť chránený proti korozi. Spôsob ochrany musí byť adekvátny voči možným poveternostným vplyvom v danej lokalite
Výrobca nenesie zodpovednosť za zle zvolený kotevný materiál.
Výrobca nezodpovedá za dôsledky spojené s nevhodným, či nedostatočným ukotvením do okolitej nosnej konštrukcie.
Užívateľ berie na vedomie, že môže dochádzať napr. k prieniku vody medzi konštrukciou pergoly a fasádou domu.

Kotvené strany pergoly

Typ A
možnosť kotvenia po stranách
SA / SC

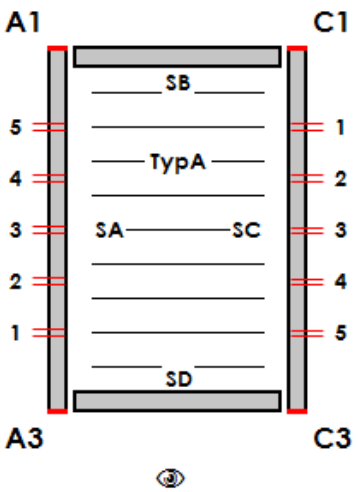

Typ B
možnosť kotvenia po stranách
SA / SB / SC

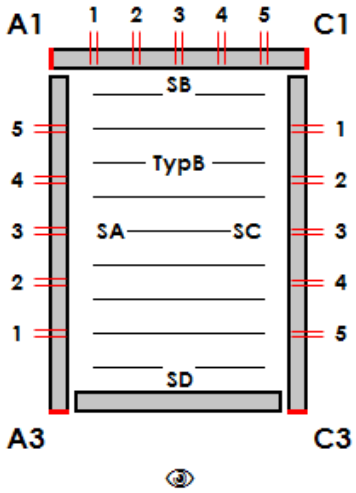

Typ D
možnosť kotvenia po stranách
SA / SB / SC / SD

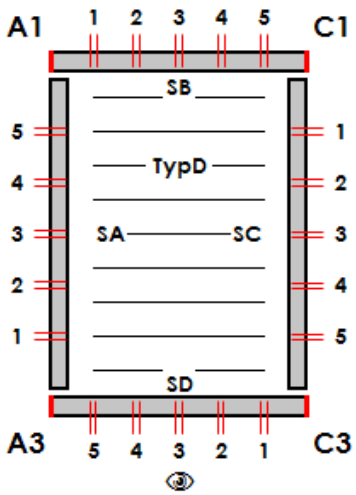

Schéma rozmiestnenia kotevných otvorov v obvodovom ráme

Schéma rozmiestnenia otvorov platí pre všetky strany pergoly

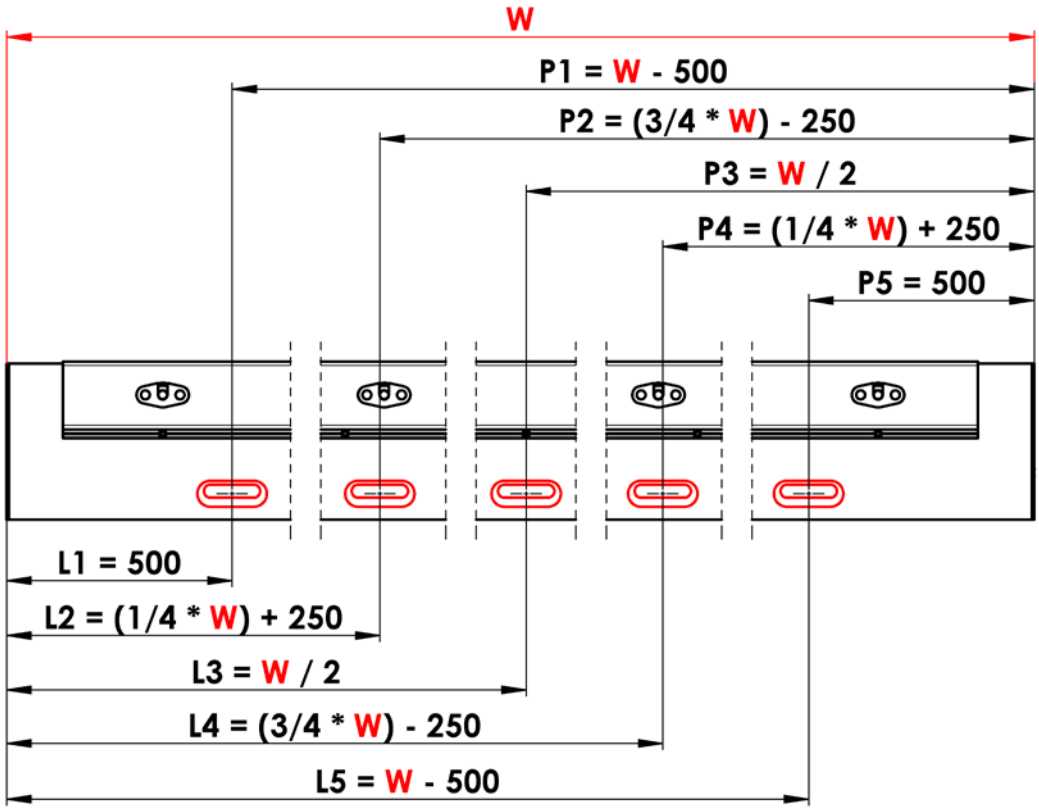

W - Šírka pergoly alebo Dĺžka pergoly

Detail kotevného otvoru

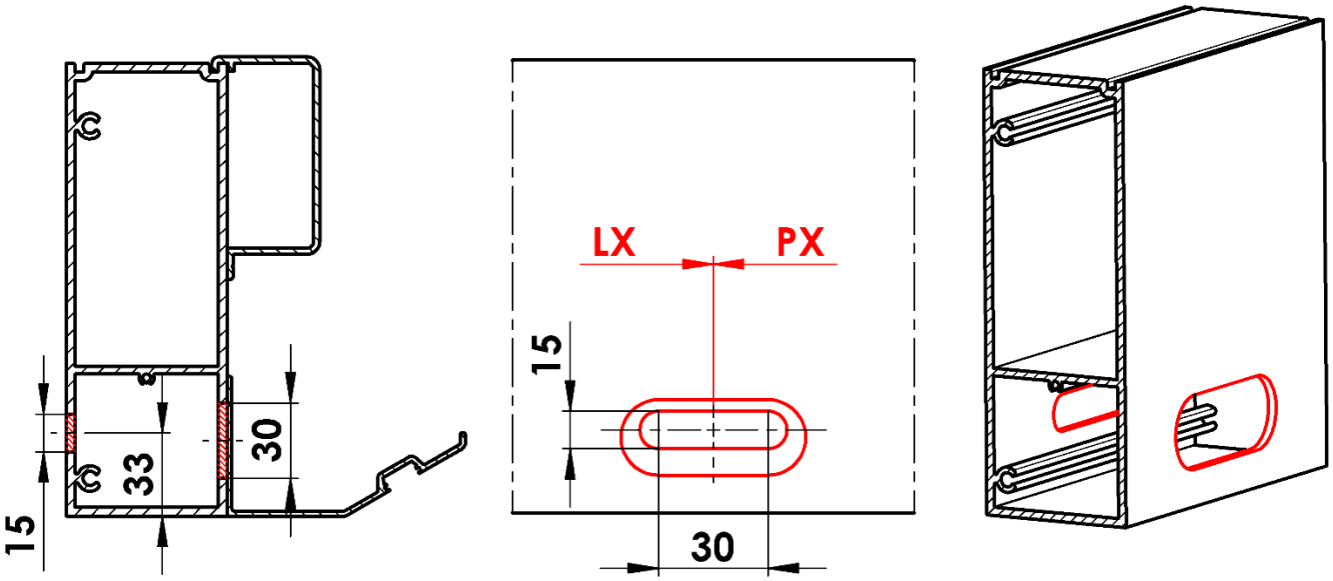

Orientácia lamiel

Je možné zvoliť dva smery naklápania lamiel. Zvolený smer naklápania ovplyvňuje schopnosť regulovať množstvo svetla, tieňa a miery prestupu vzduchu medzi lamelami pergoly.

Smer naklápania A

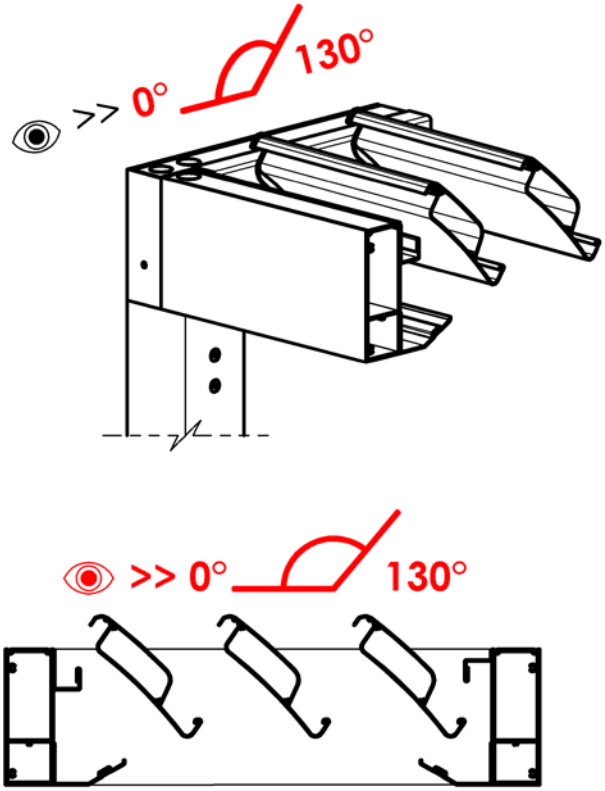

Smer naklápania B

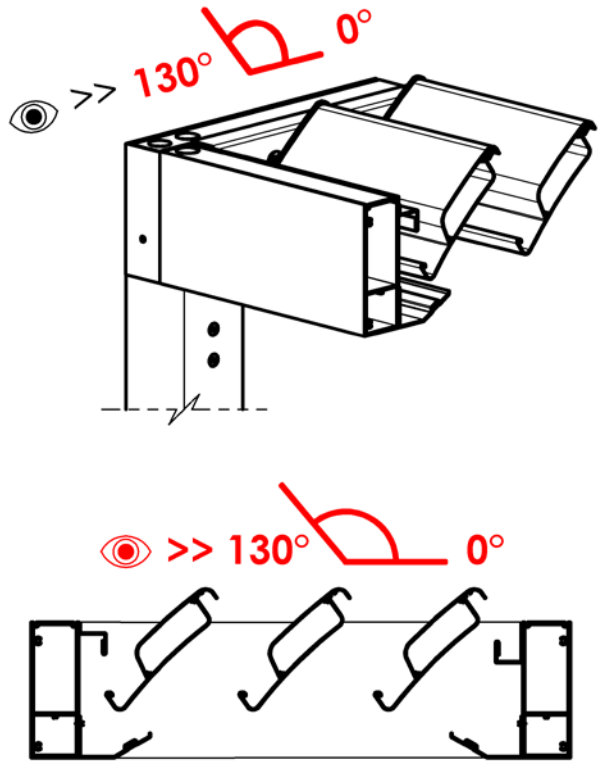

Prístupový bod

Slúži na prístup pre pripojenie elektroinštalácie pergoly s prívodným napájaním.
Cez tento bod sa tiež vykonáva servisná práca na pohone a elektroinštalácii pergoly.
Pre lineárny pohon slúži iba na pripojenie elektroinštalácie.

pre Typ A / Typ B
- Potrebný prístup cez krytku umiestnenú v čelnej strane profilu na zvolenej strane.
- Pred krytkou je nutné zachovať manipulačný priestor min. 700 mm.
- Tento priestor musí zostať prístupný aj po montáži.

pre Typ D
- Potrebný prístup cez krytku a otvor umiestnený v hornej strane profilu na zvolenej strane.
- Nad krytkou je nutné zachovať manipulačný priestor min. 700 mm
- Tento priestor musí zostať prístupný aj po montáži.

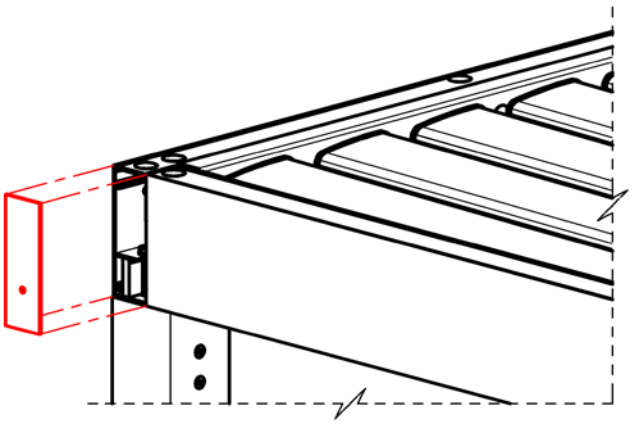

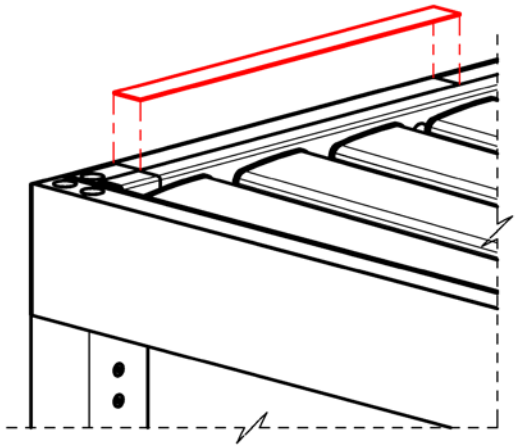

Sekcia lamiel

Jednotlivé lamely sú medzi sebou prepojené a tvoria sekciu lamiel.
Jedna sekcia lamiel je poháňaná pomocou jedného motora. Pergola môže mať maximálne dve sekcie.
Motor synchrónne naklápa celú sekciu lamiel od 0° (lamely zatvorené) po 130° (lamely plne otvorené).
V rozmedzí naklápania je možné lamely kedykoľvek zastaviť.
V prípade 2 sekcií je možné naklápať každú sekciu nezávisle.

U pergol dĺžky ≤ 5400 mm je možné voliť 1 alebo 2 sekcie.
U pergol dĺžky > 5400 mm je možné voliť iba 2 sekcie.

Jedna sekcia môže mať min. 5 lamiel a max. 28 lamiel.

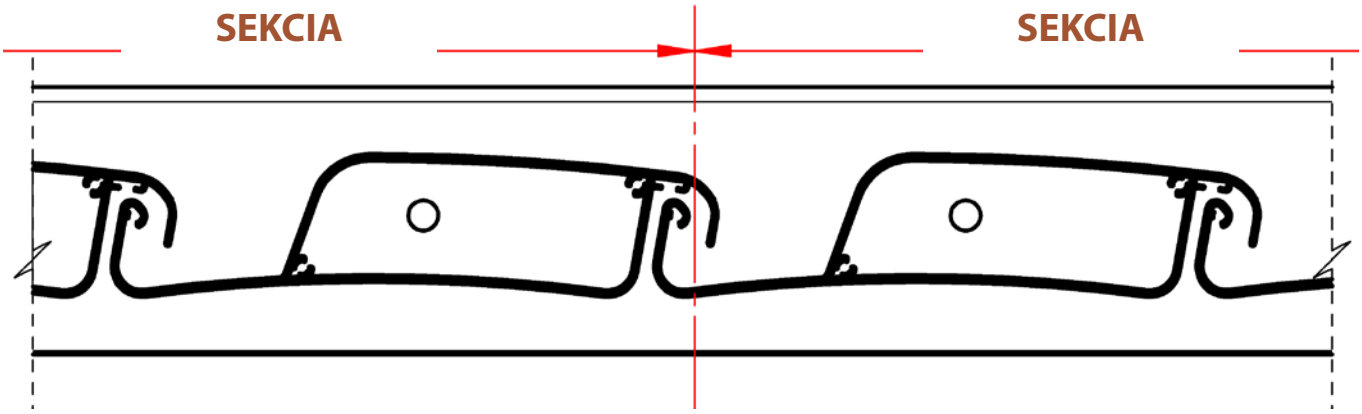

Deliaca rovina medzi dvoma sekciami

Najmenší vyrobiteľný rozmer pergoly s 1 motorom SOMFY je 7 lamiel, čo zodpovedá dĺžke 1440 mm.
Najmenší vyrobiteľný rozmer pergoly s 1 lineárnym pohonom LINEAR je 11 lamiel, čo zodpovedá dĺžke 2160 mm.
Najmenší vyrobiteľný rozmer pergoly s 2 motormi SOMFY je 10 lamiel, čo zodpovedá dĺžke 1980 mm. Každá sekcia musí mať minimálne 5 lamiel.
Najmenší vyrobiteľný rozmer pergoly s 2 lineárnymi pohonmi LINEAR je 16 lamiel, čo zodpovedá dĺžke 3060 mm. Každá sekcia musí mať minimálne 6 lamiel.

Stojky – Základné informácie

Stojka tvorí základný nosný prvok pergoly. Prenáša zaťaženie strechy cez pätku do kotevného miesta. Kotevné miesto musí byť dostatočne nosne dimenzované, aby unieslo všetko zaťaženie, ktoré doň prenáša pätka stojky. Spojovací materiál na spojenie pätky stojky a kotevného miesta musí byť dostatočne dimenzovaný na prenesenie všetkých záťažových síl. Použitý kotevní materiál musí byť chránený proti korozi. Spôsob ochrany musí byť adekvátny voči možným poveternostným vplyvom v danej lokalite
Výrobca nenesie zodpovednosť za zle zvolený kotevný materiál
Do stojky je možné kotviť iba vodiace lišty screenovej rolety, alebo lišty zasklenia dodávané výhradne výrobcom pergoly.

Umiestnenie stojok a ich posun

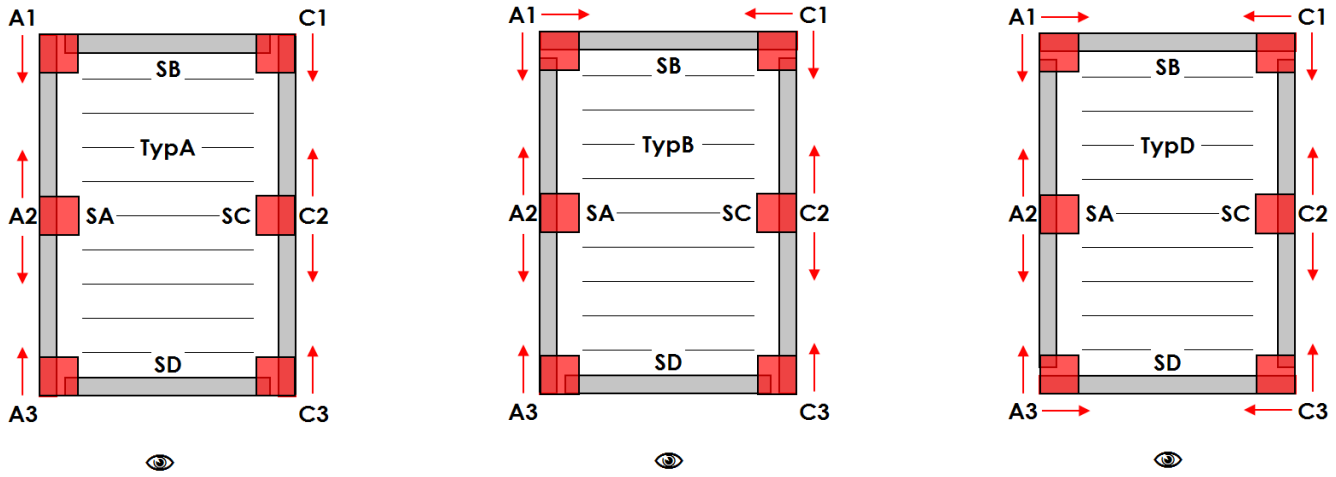

Posunutie „Z“ rohových stojok po dĺžke:
- typ montáže A,B,D: stojky A1/A3/C1/C3 min 255 mm/max 1055mm

Posunutie „Z“ rohových stojok po šírke:

• typ montáže B:	stojky A1 / C1	min 255 mm / max 555 mm
• typ montáže D:	stojky A1 / A3 / C1 / C3	min 255 mm / max 555 mm

Posunutie „Y“ stredových stojok po dĺžke:

• typ montáže A,B,D od začiatku strany SB:	stojky A2 / C2	min 1165 mm
• typ montáže A,B,D od začiatku strany SD:	stojky A2 / C2	min 1165 mm

Podchádzajúca výška „H“

• Typ montáže A, B, D:	stojky A1/A2/A3/C1/C2/C3	min 500 mm/max 3000 mm

Posunutie „Z“ rohových stojok sa zadáva vždy od vonkajšieho okraja pergoly po os stojky
Posunutie Y“ stredové stojky A2 sa zadáva vždy od vonkajšieho okraja strany SB po os tejto stojky
Posunutie „Y“ stredovej stojky C2 sa zadáva vždy od vonkajšieho okraja strany SB po os tejto stojky
Podchádzajúca výška „H“ stojok sa zadáva vždy od spodnej hrany obvodového rámu po rovinu kotevného miesta

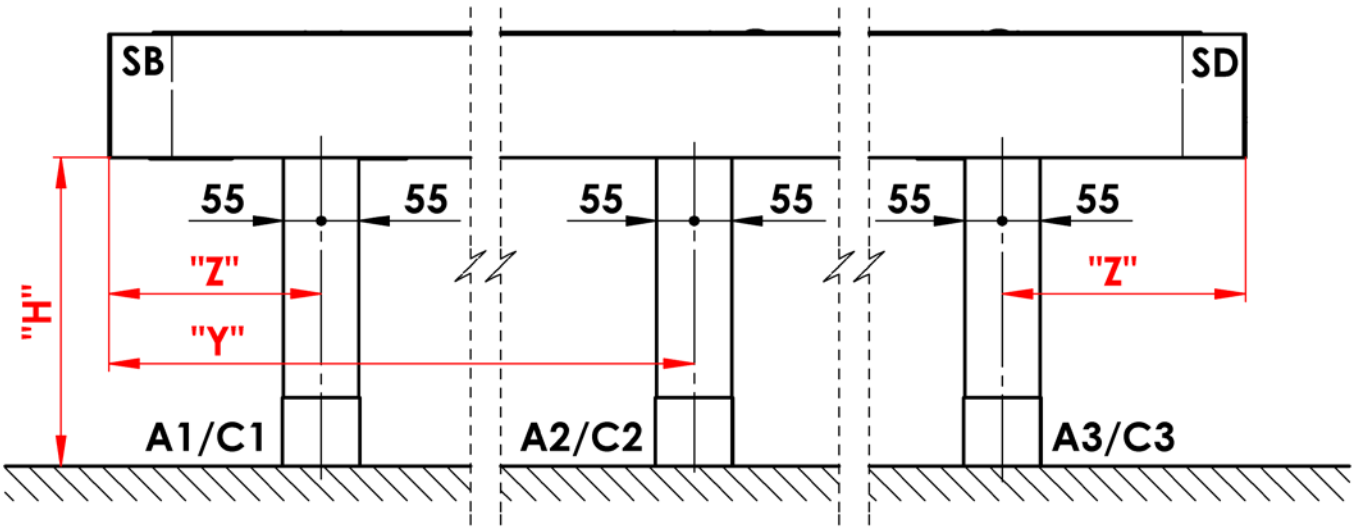

Pätka skrytá

Kotevné diery pre spojovací materiál sú skryté v pôdoryse stojky
Dolný koniec stojky s prístupom ku kotevným dieram je prekrytý plechovým lemom
Pätka stojky umožňuje dodatočné nastavenie podchádzajúcej výšky „H“ o +20/-10 mm
Základ na kotvenie pätky nie je súčasťou ponuky a dodávky riešenia. Realizáciu základu s ohľadom na konkrétne terénne podmienky musí riešiť každý vlastník individuálne v spolupráci s autorizovanou osobou (architekt, stavebná firma, atp…)

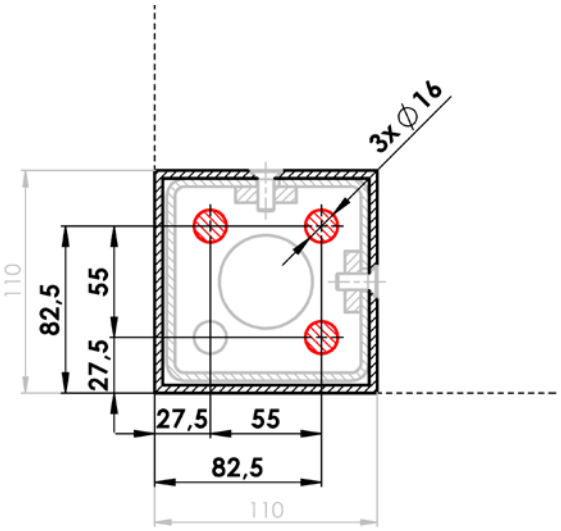

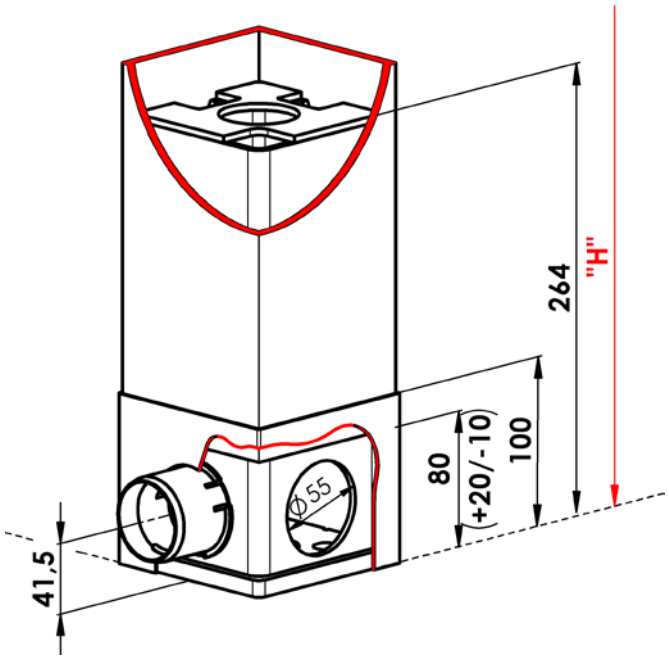

Pätka rozšírená

Kotevné diery pre spojovací materiál sú pohľadovo priznané mimo pôdorys stojky
Dolný koniec stojky je prekrytý plechovým lemom
Pätka stojky umožňuje dodatočné nastavenie podchádzajúcej výšky „H“ o +20/-10 mm
Základ na kotvenie pätky nie je súčasťou ponuky a dodávky riešenia. Realizáciu základu s ohľadom na konkrétne terénne podmienky musí riešiť každý vlastník individuálne v spolupráci s autorizovanou osobou (architekt, stavebná firma, atp…)

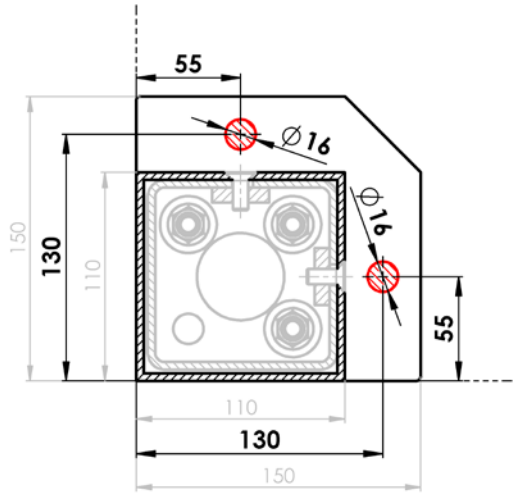

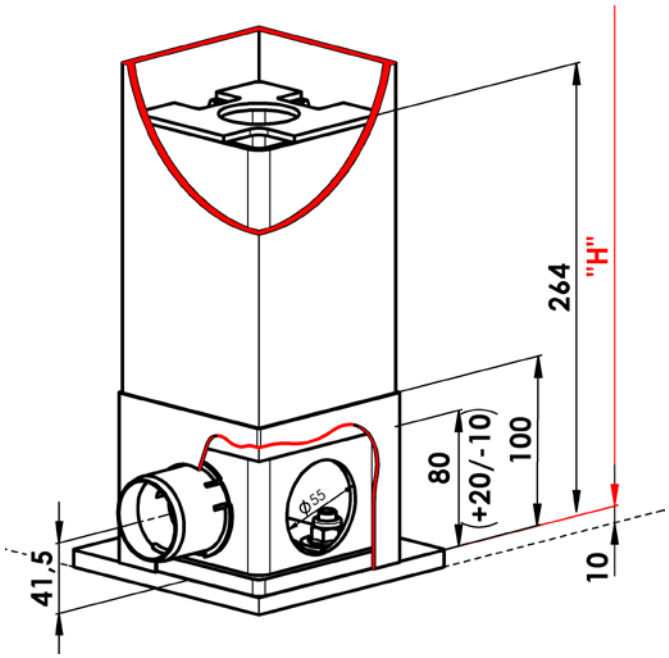

Odvodňovací systém – Základné informácie

Pergola je vybavená systémom na odvod dažďovej vody. Voda steká z lamiel do odkvapových žľabov, ktoré sú umiestnené vo vnútri pergoly, okolo obvodového rámu pergoly. Zo žľabu potom voda vteká do na to určených stojok. Z päty stojky voda vyteká odtokom (viď. nižšie).
Pergola je primárne tieniaci prvok s obmedzenou ochranou proti dažďu. Bližšie informácie nájdete v kapitole: Základné špecifikácie – Odolnosť proti vode.
Lamely pergoly sú spádované, a to vždy smerom od ich pohonu.

Minimálne množstvo odtokov umiestnených vždy na protiľahlej strane voči pohonu:
- Plocha do 12m^2 - 1 odtok
- Plocha do 24m^2 - 2 odtoky
- Plocha nad 24m^2 - 3 odtoky

Každú stojku pergoly je možné vybaviť odtokom. Maximálne množstvo odtoku je limitované iba množstvom stojok.

Vyobrazenie smeru prúdenia vody konštrukciou pergoly

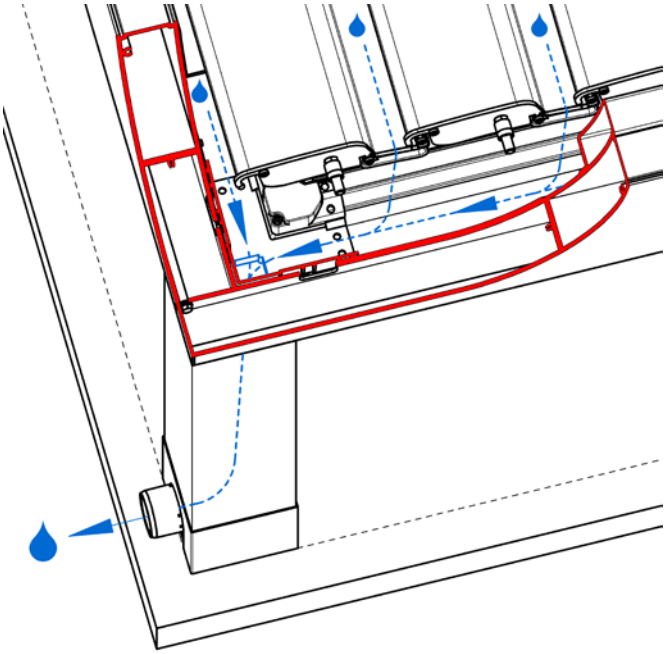

Smer prúdenia vody do stojky s odtokom umiestneným mimo roh pergoly

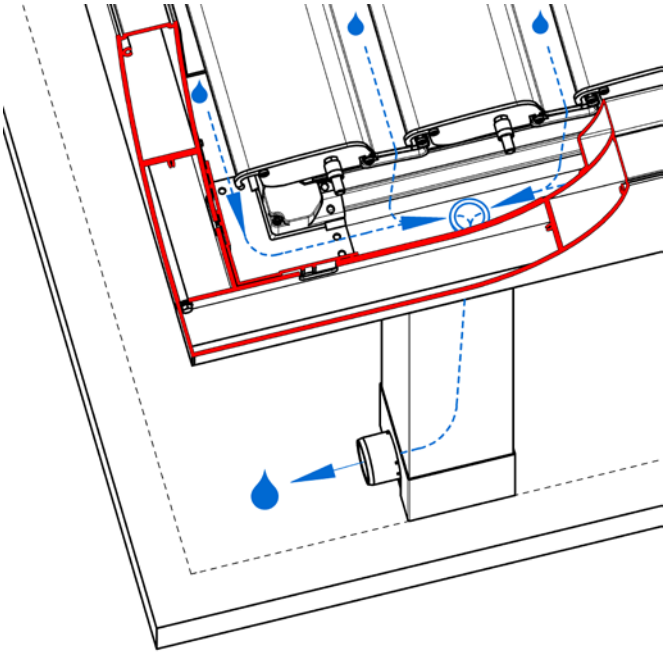

Smer prúdenia vody do stojky s odtokom umiestneným v rohu pergoly

Odvodňovací systém – Odtoky stojkou

Neriadený odtok (obdĺžnikový otvor)

- Vyústenie zvodovej hadice je nasmerované von z pergoly
- Hadica má voľný koniec
- Hadica končí tesne za plechovým lemom vo vnútri stojky
- Voda voľne vyteká obdĺžnikovým otvorom v plechovom leme
- Dĺžka hadice = „H“ + min 300 mm

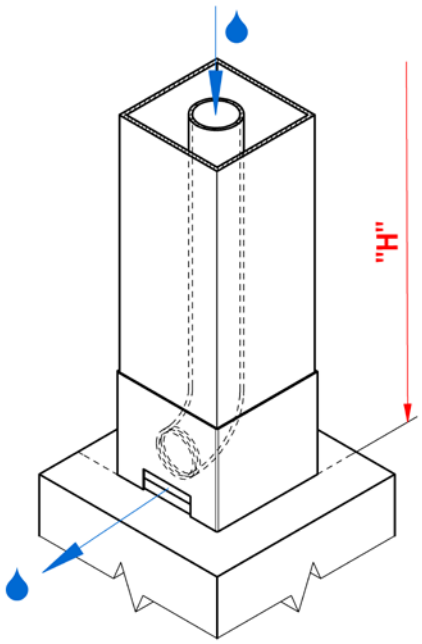

Riadený odtok (pologuľatý otvor)

- Vyústenie zvodovej hadice je vyvedené smerom von z pergoly
- Hadica končí plastovým nátrubkom
- Hadica s nátrubkom končí mimo plechový lem
- Voda voľne vyteká plastovým nátrubkom
- Na plastový nátrubok môže byť nasadená odpadová rúrka DN50 (nie je súčasťou dodávky)
- Dĺžka hadice = „H“ + min 300 mm

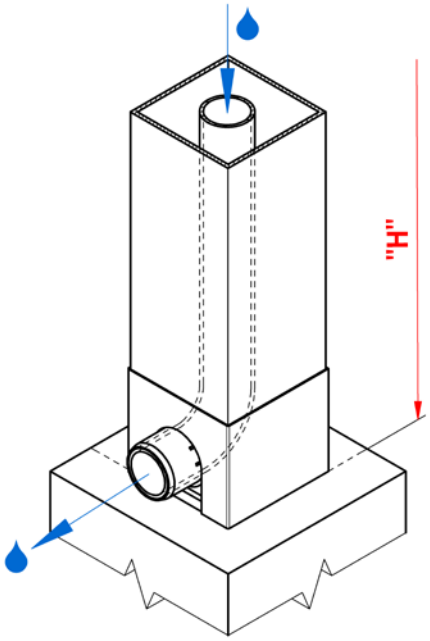

Odtok mimo lem (plný lem)

- Tento odtok je primárne určený pre prípady, keď je pätka ukotvená pod úrovňou finálneho terénu a ďalšie napojenie zvodovej hadice je riešené pod úrovňou finálneho terénu
- Vyústenie zvodovej hadice je vyvedené smerom von z pergoly
- Hadica má voľný koniec
- Dĺžka hadice = „H“ + min 300 mm

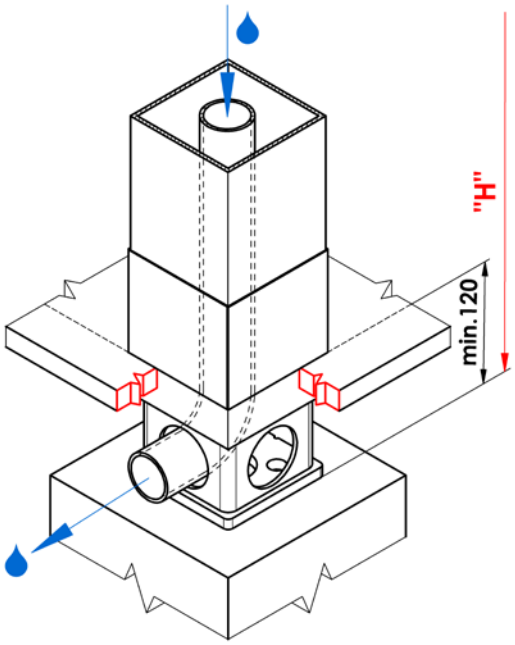

Osvetlenie

Pergola môže byť osvetlená z vnútornej strany LED osvetlením, umiestneným v drážke odkvapového profilu a prekrytým svetelným difúzorom alebo LED reflektory integrované do lamiel.
Farba osvetlenia:

- Odtieň denná biela (4000K)

Umiestnenie osvetlenia

Po dĺžke

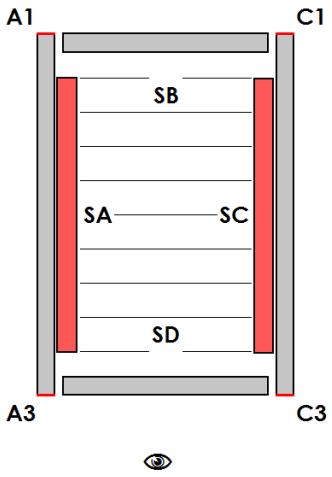

Po šírke

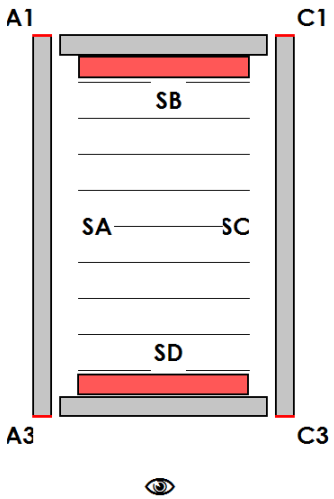

Po dĺžke aj šírke

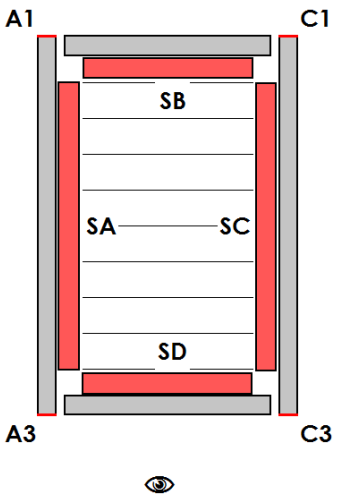

Osvetlenie lamiel - umiestnenie bodových svetiel LED

Počet lamiel s LED reflektorami

Dĺžka v mm		Počet lamel		Osvetlená lamela
Od	Do	Celkem	S bodovkami	
1440	1619	7	2	3, 5
1620	1799	8	2	3,6
1800	1979	9	2	3,7
1980	2159	10	2	4,7
2160	2339	11	2	4,8
2340	2519	12	2	4,9
2520	2699	13	3	4,7,10
2700	2879	14	4	3,6,9,12
2880	3059	15	4	3,6,10,13
3060	3239	16	4	3,7,10,14
3240	3419	17	4	3,7,11,15
3420	3599	18	4	4,8,11,15
3600	3779	19	4	4,8,12,16
3780	3959	20	4	4,8,13,17
3960	4139	21	4	4,9,13,18
4140	4319	22	4	5,9,14,18
4320	4499	23	4	5,10,14,19
4500	4679	24	4	5,10,15,20
4680	4859	25	5	5,9,13,17,21
4860	5039	26	6	4,8,12,15,19,23
5040	5219	27	6	4,8,12,16,20,24
5220	5399	28	6	4,8,12,17,21,25
5400	5579	29	6	5,9,13,17,21,25
5580	5759	30	6	4,9,13,18,22,27
5760	5939	31	6	4,9,14,18,23,28
5940	6119	32	6	4,9,14,19,24,29
6120	6299	33	6	5,10,15,19,24,29
6300	6479	34	6	5,10,15,20,25,30
6480	6659	35	7	5,9,14,18,22,27,31
6660	6839	36	8	5,9,13,17,20,24,28,32
6840	7200	37	8	5,9,13,17,21,25,29,33

Počet LED bodových svetiel v lamielach

Šírka v mm		Počet LED bodových svetiel v lamielach
Od	Do	
1000	2380	2
2381	4500	3

ARTOSI
Voliteľné príslušenstvo

Prekrývacie plechy

Jedná sa o klampiarsky prvok, ktorý slúži na prekrytie stavebnej medzery medzi pergolou a okolitou stavbou.
Plechy sú vyrábané na požadovanú dĺžku, max. dĺžka jedného plechu je 4000mm, materiál AL.
Odtieň lakovania plechu je možné zvoliť štandardne podľa vzorkovníka ARTOSI, alebo ostatné odtiene RAL za príplatok.
Plechy nie sú súčasťou pergoly, jedná sa o voliteľné príslušenstvo a je nutné ich objednať zvlášť.

Výrobca nezodpovedá za chyby vzniknuté v dôsledku zlého zapracovania pergoly do okolitých stavieb.

Plech PG PK_01

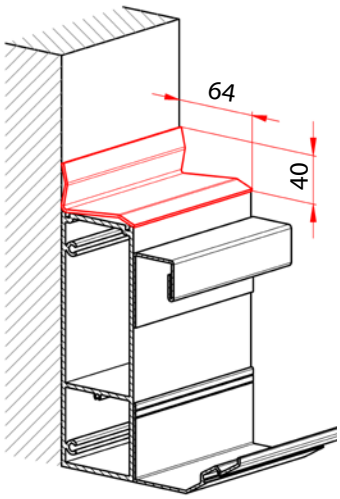

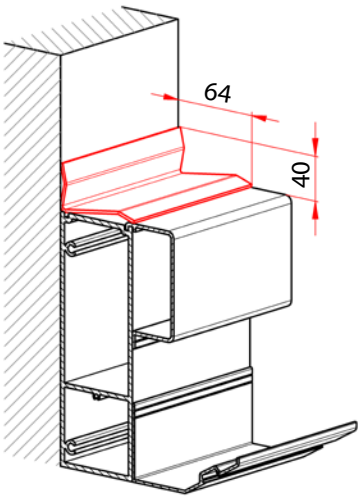

Plech PG PK_01/1

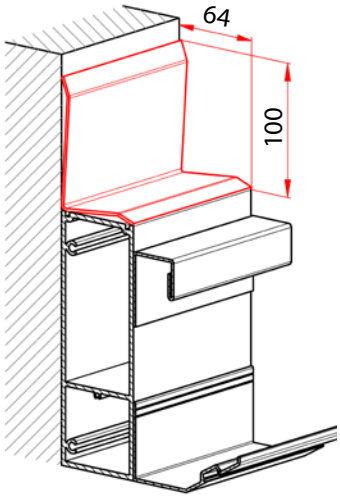

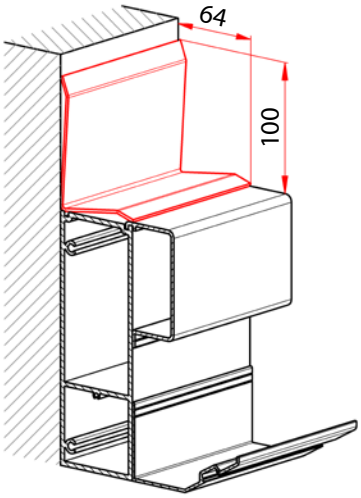

Prekrývacie plechy

Plech PG PK_02

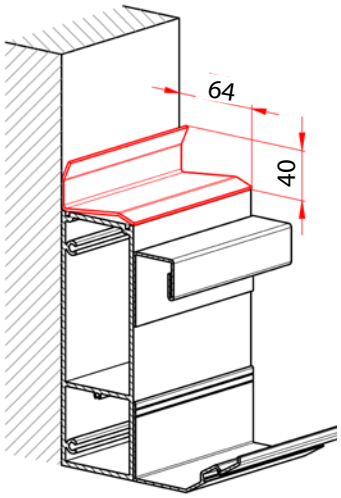

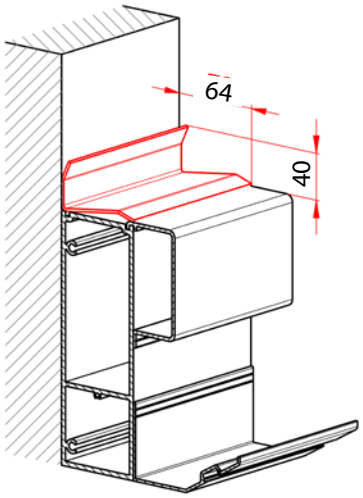

Plech PG PK_02/1

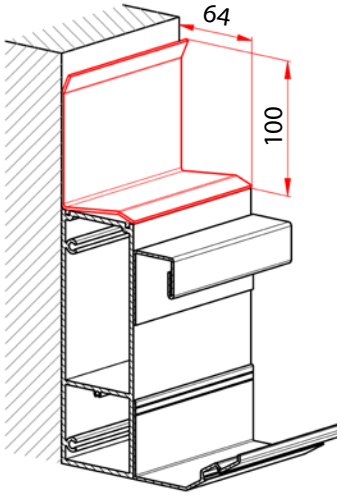

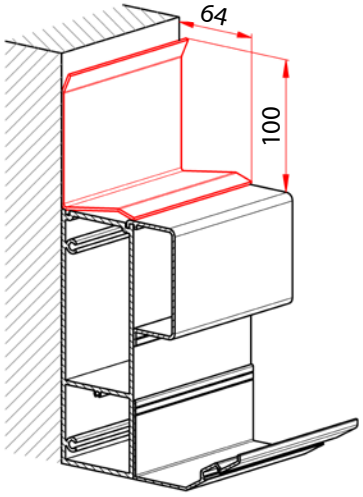

Prekrývacie plechy

Plech PG PK_03

Rozmer A voliteľný
Min. 25 mm, Max. 300 mm

Rozmer B voliteľný
Min. 25 mm, Max. 300 mm

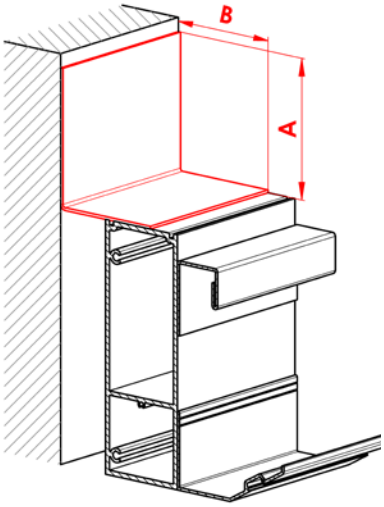

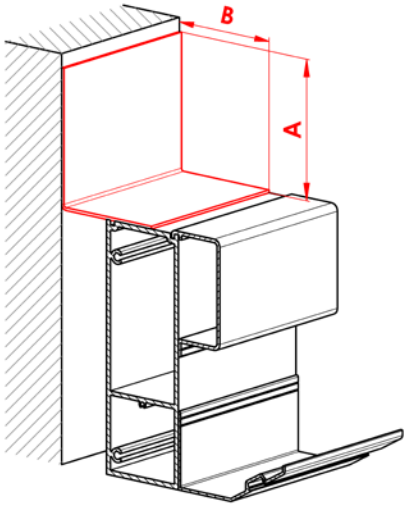

Plech PG PK_04

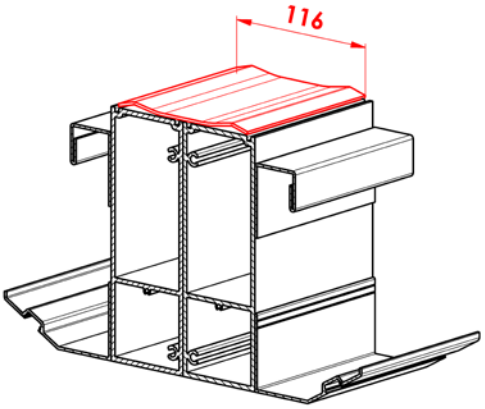

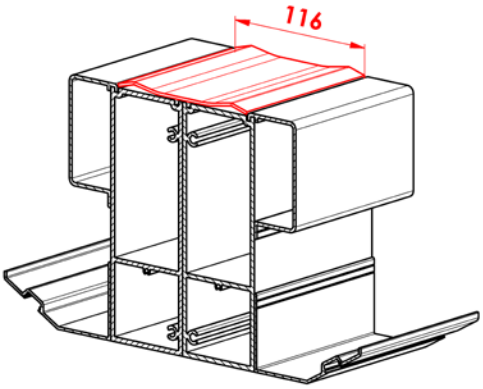

Plech PG PK_05

Nie je možné kombinovať
s tesniacimi kefkami.

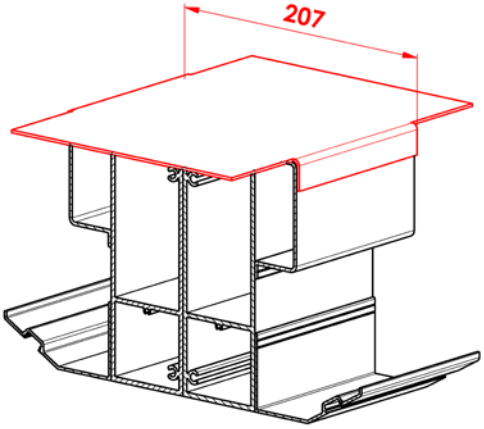

Tesniace kefky

Zabraňují průchodu světla a deště mezi lamelou a obvodovým rámem.

Skládá se z hliníkového nosného profilu a z UV stabilního polypropylenového vlasu černé barvy.
K obvodovému rámu se kotví pomocí dodávaných 6HR TEX vrutů 3,5x9,5
Hliníkový nosný profil je možné lakovat dle vzorníku ARTOSI, nebo jiným odstínem RAL za příplatek.

Těsnící kartáčky se skládají z více segmentů a jsou objednávány dle délky pergoly „L“ a dodávány vždy v sadě pro obě délkové strany pergoly.

Kartáčky nejsou součástí pergoly, jedná se o volitelné příslušenství a je nutno je objednat zvlášť.
Pozor: Platí iba pre variant s motorom SOMFY. Pri variante s lineárnym motorom je kefka automaticky súčasťou veka v základnej konfigurácii pergoly.

Tesniace kefky - motor SOMFY

Tesniaca kefka pre motorovú stranu

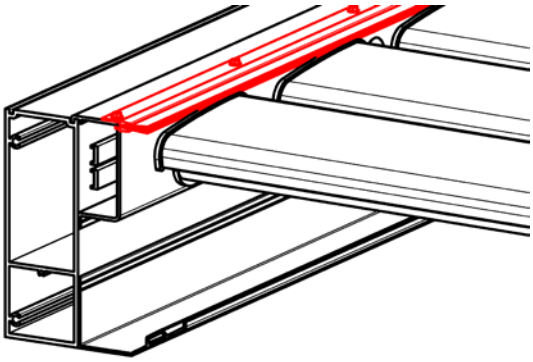

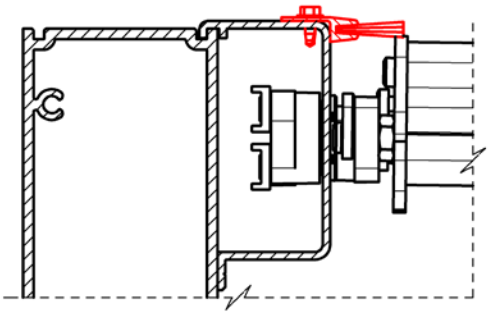

Tesniaca kefka pre NEmotorovú stranu

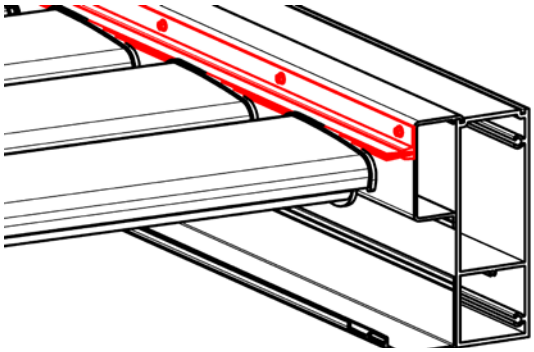

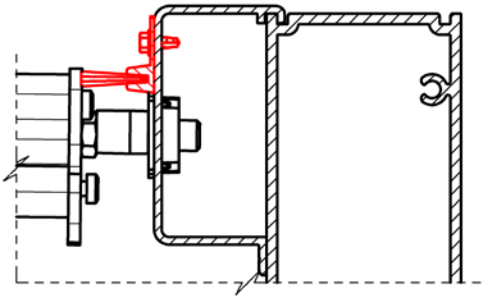

Tesniace kefky - motor lineárny

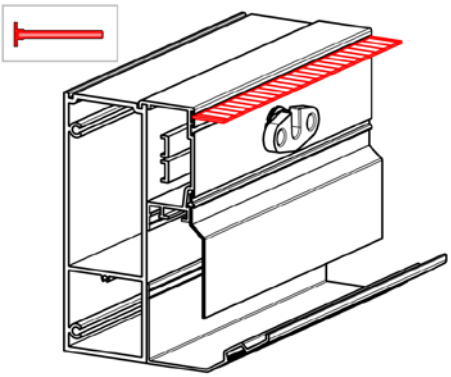

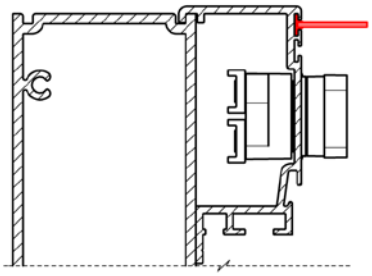

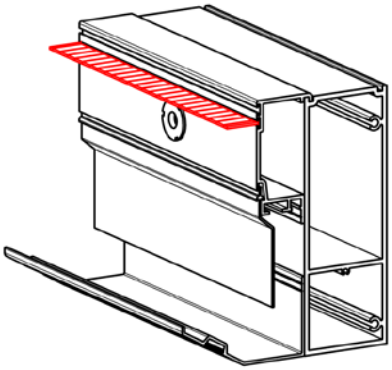

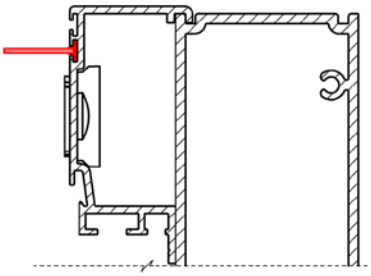

ARTOSI GLASS

- chráni pred hlukom, prachom a nepriaznivým počasím
- prekážka pred násilným vniknutím
- farebné zladenie s pergolou ARTOSI aj screenovou roletou ALFA
- poistky proti vysadeniu skiel
- jednoduchá montáž vďaka už zostavenému systému
- ľahké a rýchle ovládanie a údržba
- voľba počtu krídel a spôsobu otvárania

ISOTRA *Quality*

POSUVNÝ RÁMOVÝ SYSTÉM ZASKLENIA

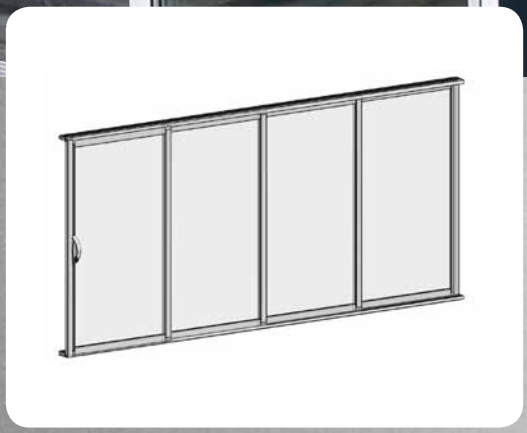

- chráni pred hlukom, prachom a nepriaznivým počasím
- voľba počtu krídel od dvoch do šiestich
- voľba spôsobu otvárania
- prekážka proti násilnému vniknutiu
- jednoduchá montáž vďaka už zostavenému systému
- ľahká a rýchla ovládateľnosť aj údržba
- farebné zladenie s pergolou ARTOSI aj screenovou roletou ALFA vďaka lakovaniu do široké škály farieb RAL

ISOTRA *Quality*

POSUVNÝ RÁMOVÝ SYSTÉM ZASKLENIA

Základné špecifikácie

Posuvný rámový systém zasklenia z hliníkových profilov a sklenenej výplne sa používa na zasklenie pergol ARTOSI. Systém otvárania je posuvný, tzn., že jednotlivé krídla zachádzajú za seba. Prevedenie môže byť v 2dielnych až 6dielnych variantoch. Špeciálny tvar vertikálneho profilu slúži súčasne ako rukoväť po celej svojej dĺžke, výplň je číre kalené sklo s hrúbkou 6 mm. Systém je možné doplniť rukoväťami s možnosťou zamykania.

Vlastnosti výrobku:

Hmotnosť	
Plošná hmotnosť systému	16,48 kg/m^2 (pri použití skla ESG 6 mm)
Hmotnosť na bežný meter	36,26kg (pri výške 2,2m a použití skla ESG 6 mm)

Použité materiály	Vlastnosti - triedy
AL profily	EN AW 6060 T66
Výplň	Float 4-6 mm, ESG 4-6 mm, CONNEX 33.1*, Izolačné dvojsklo 4-8-4 mm
Plastové diely	PA6 – extrudovaný polyamid TPE+PP – Termoplastické elastoméry, Polypropylén PP – Polypropylén PA6 GF30% - extrudovaný polyamid, vystuženie sklenými vláknami PE – Polyethylén

* ostatné typy výplní na vyžiadanie

Dodržiavané normy a certifikácia:

Norma	**Názov**
ČSN EN 12210	Okná a dvere – Odolnosť proti zaťaženiu vetrom – Klasifikácia
ČSN EN 1991	Zaťaženie stavebných konštrukcií
ČSN 73 0810	Požiarna bezpečnosť stavieb – Spoločné ustanovenia
ISO 9001:2015	Systém manažmentu kvality

Certifikácia	**Vydal**
Prehlásenie výrobcu č. AM/01 – Rámové zasklievacie systémy	ALUMIST SE
Protokol o výsledku certifikácie výrobku č. 060-052700 Technický a zkušební ústav stavební Praha, s.p. pobočka Brno	Technický a zkušební ústav stavební Praha, s.p., pobočka Brno
Hodnotenie požiarnej bezpečnosti pre výrobok Zábradlie a dodatočné zasklenie lodžií a balkónov Z220210089	PAVUS, a.s.
Systém manažmentu kvality na výrobu a montáž zasklievacích systémov – QMS-4920/2022	STAVCERT Praha, spol. s.r.o.
Certifikát typu e.13.906.804	TÜV Czech

Štandardné rozmery a zaťaženie

Rámový systém zasklenia	Šírka (mm)		Výška (mm)		Zaťaženie (kg/m^2)	Zaťaženie (kg/BM)
	min.	max.	min.	max.	max.	max.
jedno krídlo	700	1000	500	2700	25*	65**
zasklievací priestor	1400	6000	500	2700	25*	65**

* pri hrúbke skla 6 mm

** pri hrúbke skla 6 mm a max. výške zasklenia 2,7 m

Technický popis

A. Materiál

Vodiace profily krídla, koľajnice a uzatváracie lišty sú profily z hliníkových zliatin, povrch strieborný elox alebo v štandardnej farebnej úprave biely komaxit (ostatné príplatkové farby podľa stupnice RAL). Spodné koľajnice sú vždy vo farbe elox! Ostatné komponenty nepodliehajú poveternostným vplyvom a UV žiareniu (nerez, plast). Výplň je ESG sklo kalené, 10 mm, číre.

B. Skladba, konštrukcia a funkcie výrobku

Výplň je vsadená a zasilikónovaná do profilov vybavených v spodnej a v hornej časti molitanovým tesnením. Plynulý posun zaisťujú kolieska (nerezové, samomazné ložiská s plastovou bandážou) v spodnom hliníkovom profile. Dve až šesť posuvných krídel jazdí po spodnej koľajnici a sú vedené hornou koľajnicou. Posuvné krídla sa môžu zasúvať na jednu stranu alebo symetricky na obe strany. V spodnej koľajnici sú drenážne otvory slúžiace na odtekanie dažďovej vody a roztápajúceho sa snehu. Bočné uzatváracie L-profily a silikónové tesnenie na bokoch krídel zaisťujú zvýšenú tesnosť celej konštrukcie. Vďaka špeciálnej úprave hornej koľajnice je možné vyrovnať nerovnosti konštrukcií až do 50 mm.

C. Spôsob osadenia výrobku

Systém je pred vlastnou montážou zostavený, montáž sa realizuje z vnútornej strany pergoly. Pripevnenie na už existujúcu konštrukciu pergoly sa realizuje pomocou nerezových skrutiek do kovu. Pripevnenie spodnej koľajnice k podkladu sa realizuje pomocou skrutiek s hmoždinkami. Podklad na pripevnenie musí byť nosný, stabilný a vyrovnaný, napr.: betón, betónové dlaždice, zámková dlažba, tehlová stena apod.

Upozornenie:
V prípade, že je pergola vybavená posuvnými sklenenými panelmi, musí užívateľ zariadenie v prípade sneženia jednoznačne zabezpečiť otvorením lamiel (t. j. dať lamely do kolmej polohy). V prípade, že už dôjde k nánosu snehu na zatvorenú pergolu, odstrániť čo najskôr snehovú pokrývku zo strechy pergoly. V opačnom prípade môže dôjsť k poškodeniu pojazdu jednotlivých polí pergoly, prípadne k poškodeniu celého systému presklenia.

Pri dĺžke pergoly nad 5000 mm a inštalácii zasklenia odporúčame pridať stredovú stojku A2/C2 ako podporu proti prehnutiu obvodového rámu pergoly pri prípadnom zaťažení snehom.

Možnosti prevedenia

Počet krídel

2D

3D

2x 2D

2x 3D

4D

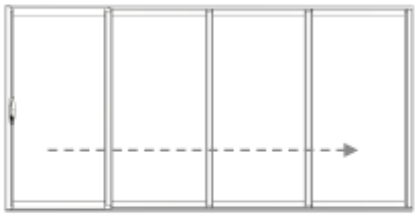

5D

Možnosti otvárania

Jednostranné (ľavé/pravé) pohled z interiéru

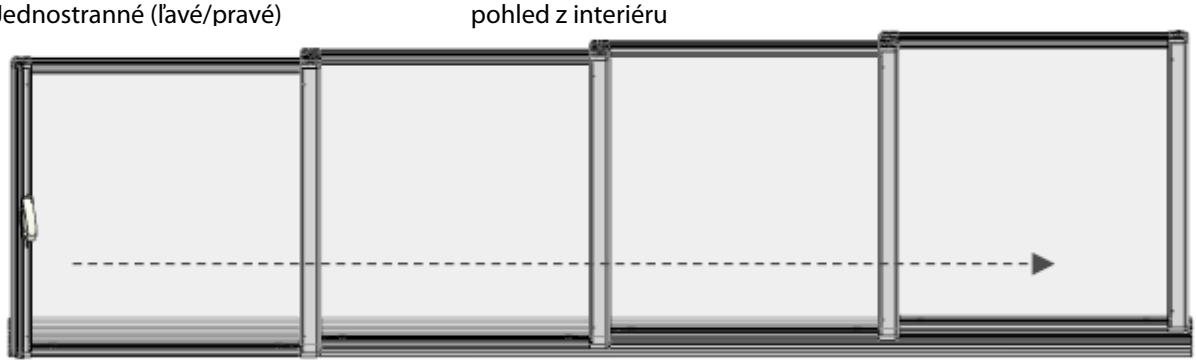

Obojstranné (opona)

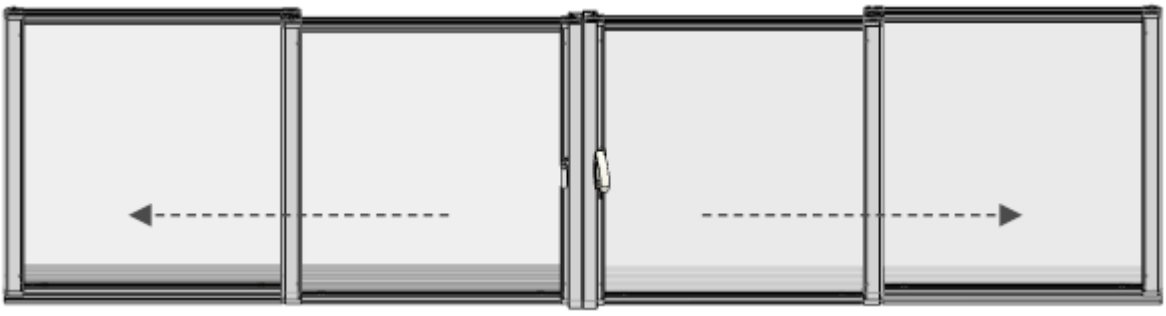

Spôsob otvárania

Otváranie doľava - krídlo vpravo je najbližšie, osadzuje sa naň rukoväť (v objednávke je tiež možné uviesť „rukoväť vpravo“ alebo „sklad krídel vľavo“)

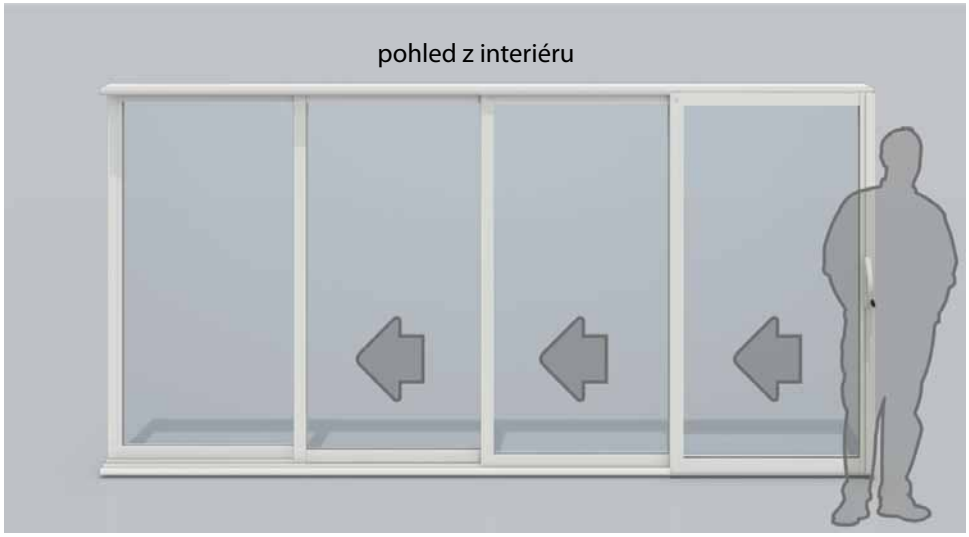

Otváranie doprava - krídlo vľavo je najbližšie, osadzuje sa naň rukoväť (v objednávke je tiež možné uviesť „rukoväť vľavo“ alebo „sklad krídel vpravo“)

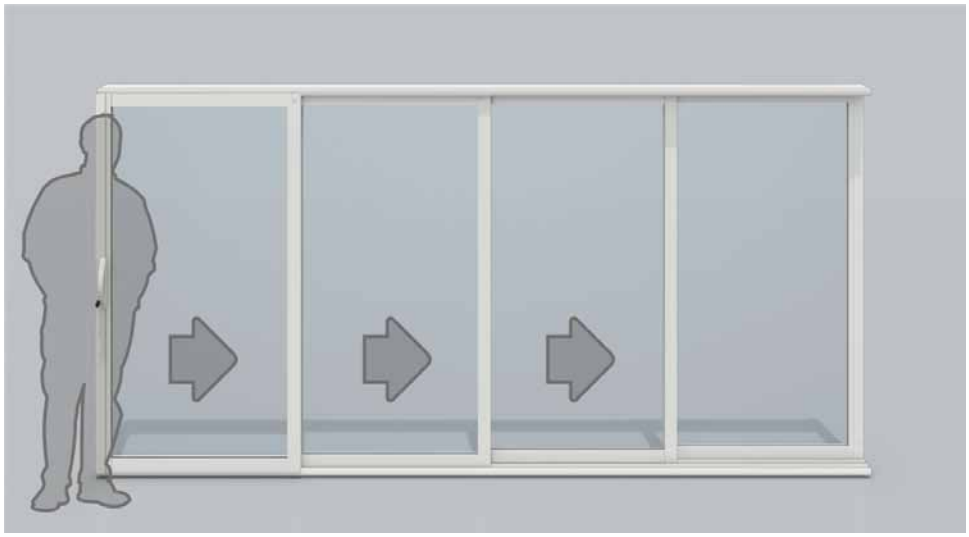

Otváranie od seba (opona) – dve krídla najviac uprostred sú najbližšie, osadzujú sa na ne rukoväti (v objednávke je možné uviesť „rukoväť vpravo aj vľavo“ alebo „sklad krídel od seba“)

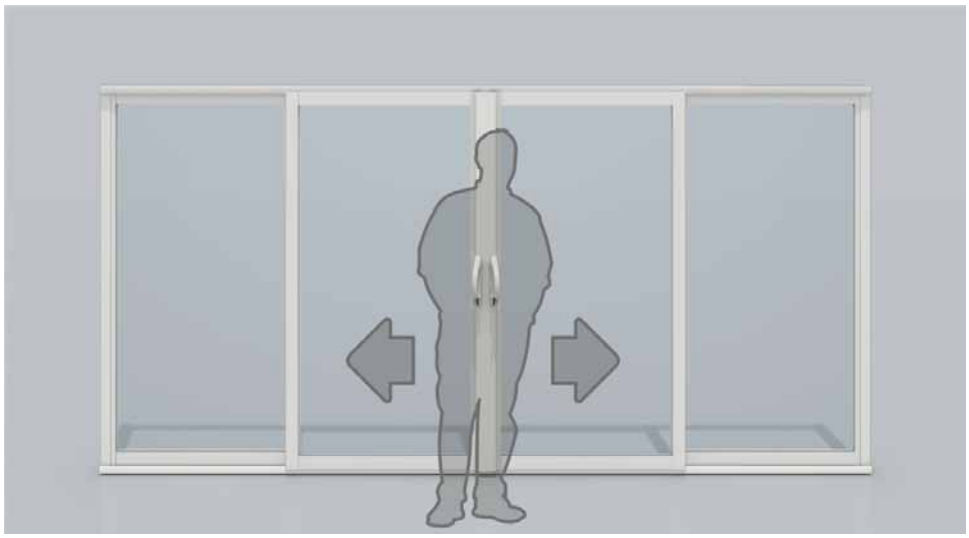

Vertikálne profily

Zosilnené vertikálne profily na použitie do zasklenia s podchodnou výškou pergoly do 2 700 mm.

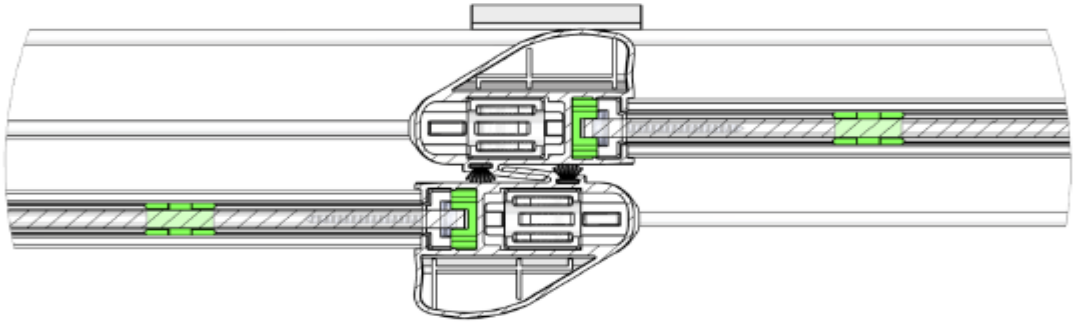

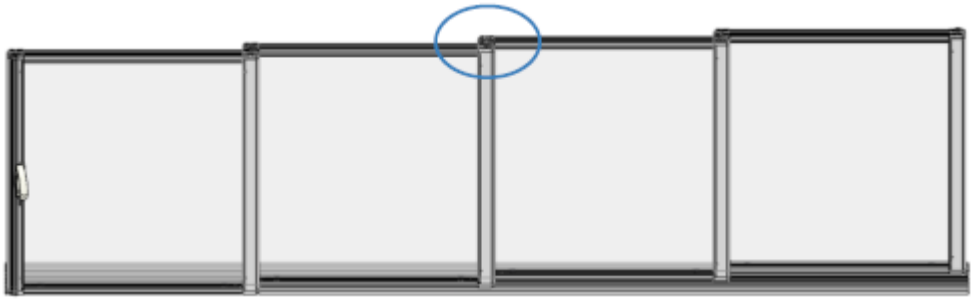

Ukončovacie profily

1.

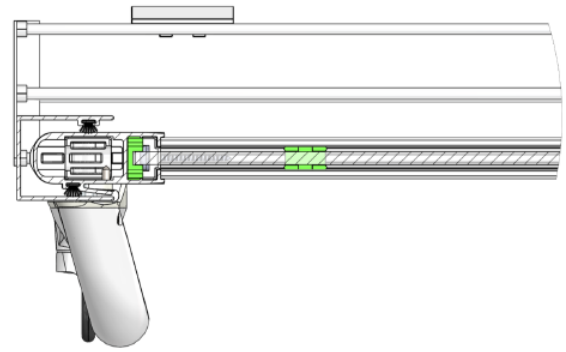

2.

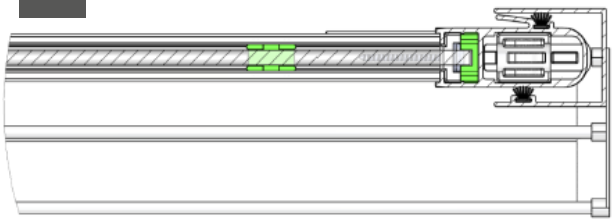

1.

2.

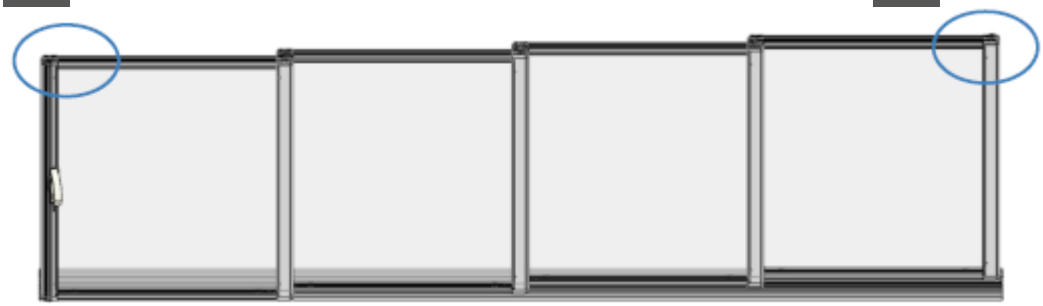

Výplne

Rez – detail

Profily pre výplne s hrúbkou 6 mm kalené bezpečnostné sklo (ESG).

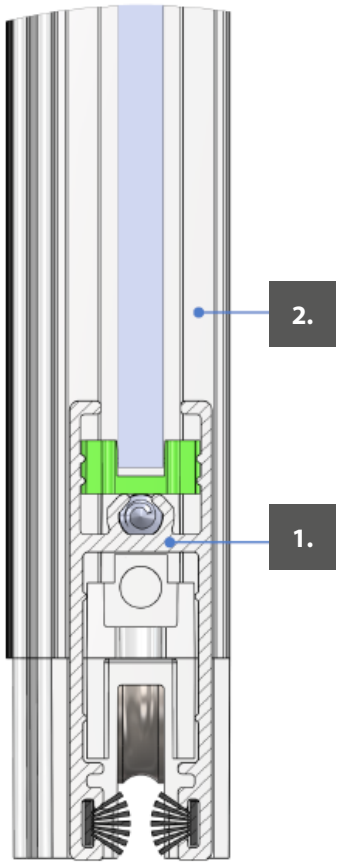

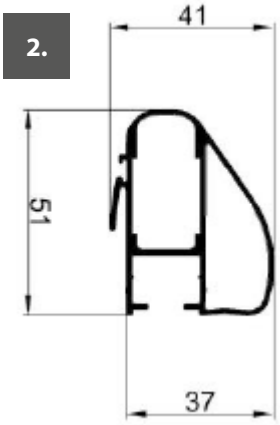

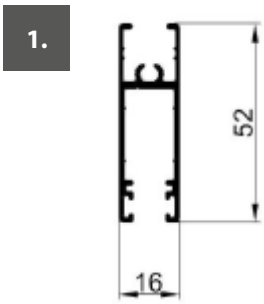

Zaistení proti otevření

Rukoväti

Rukovät kovová so zámkou

Rukoväť obyčajná
100 mm

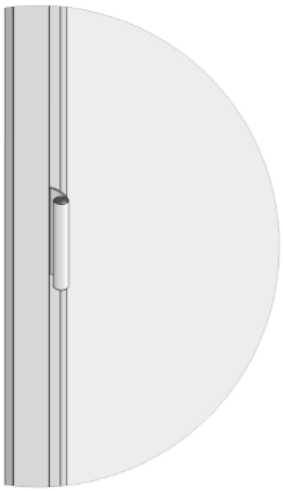

Doplnkové držadlo - iba z exteriéru, nepatrí medzi štandardné vybavenie

Krídlová skrutka

Umiestnenie vpravo dole, resp. vľavo dole
v závislosti na zvolenom spôsobe otvárania.

Koľajové profily

Štandardné koľajnice
(Spodní kolejnice vždy v povrchové úpravě elox.)

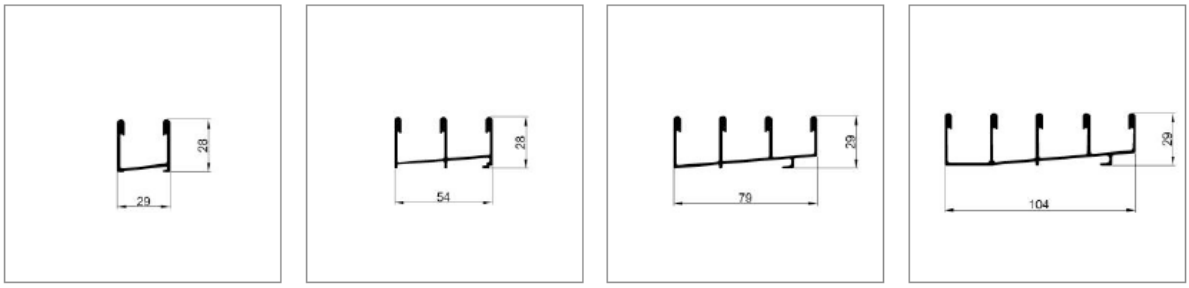

Vertikálny profil

Profil na zasklenia jednoduchého skla 6 mm (ESG).
Profil je zosilnený do výšky zasklenia 2,7 m.

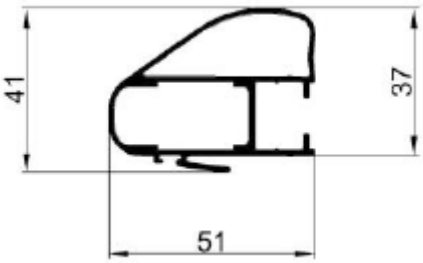

Montáž

Krytka koľajnice

1. Krytka koľajnice
2. Koľajnica

Nasaďte krytky na oba konce spodnej koľajnice. Presahujúcu časť krytky odrežte nožom.

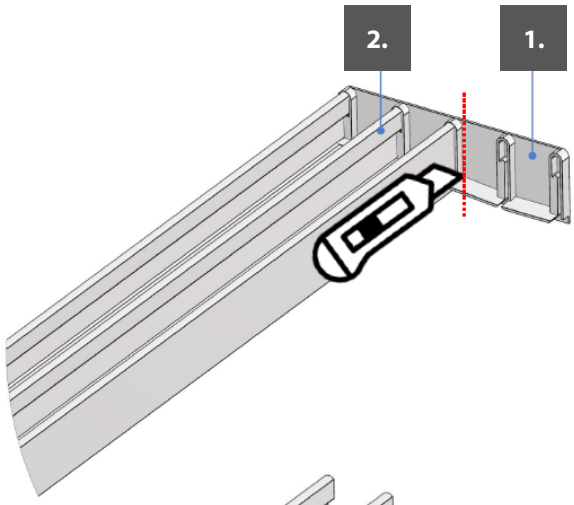

Krytka drenážneho otvoru

1. Krytka drenážneho otvoru

2. Koľajnica

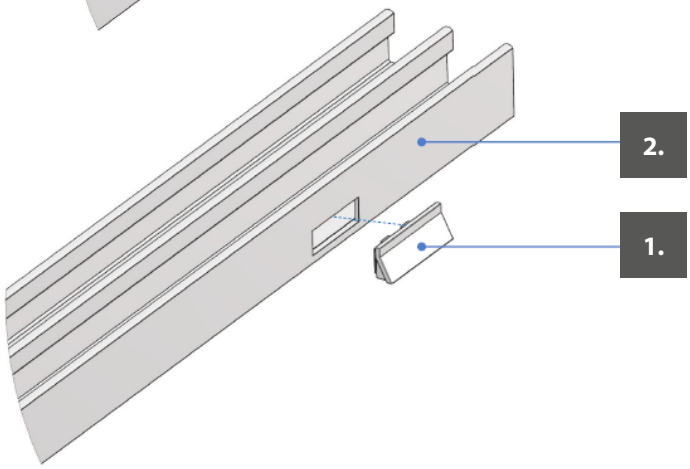

Rukoväti

Rukoväť kovová so zámkou

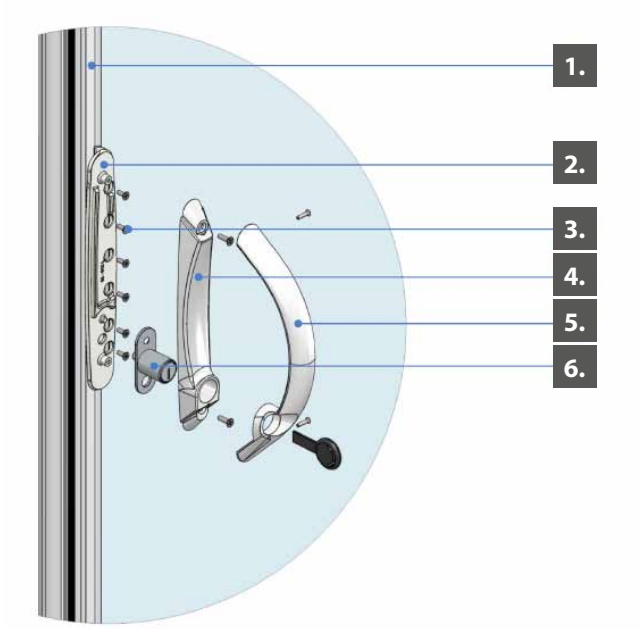

1. Vertikálny profil
2. Rukoväť – základný diel
3. Rukoväť – skrutka 2,9 x 6,5
4. Rukoväť – spodný diel
5. Rukoväť – zámok
6. Rukoväť oblúk

1. Rozmontujte dodanú rukoväť.
2. Priložte základný diel rukoväti na vertikálny profil krídla do požadovanej výšky.
3. Vrtákom ø 2,5 si pripravte otvory na skrutky na uchytenie základného dielu rukoväti.
4. Základný diel rukoväti upevnite priloženými skrutkami 2,9 x 6,5.
5. Zasuňte krídlo do U profilu a vyvŕtajte otvor na čap bajonetovej zámky (otvor prechádza cez U profil a stenu vertikálneho profilu).
6. Na základný diel nasaďte zámku, spodný diel rukoväti a zaistite ho pomocou dodaných skrutiek.
7. Nasaďte oblúk rukoväti a zaistite ho skrutkami.
8. Vyskúšajte funkčnosť zámky.
9. Priemer otvoru na čap zámky je možné mierne zväčšiť , aby bol zabezpečený ľahký chod uzamykania.

Pozn.: Zámková vložka nie je obojstranná (zámka neprechádza na druhú stranu), tzn., že sa dá zamykať iba zvnútra.

Rukoväť obyčajná

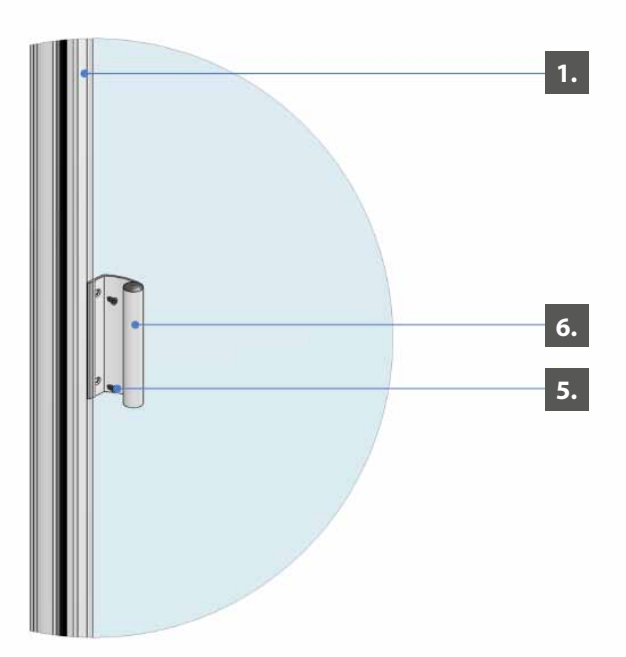

1. Vertikálny profil
2. Rukoväť obyčajná 100 mm
3. Rukoväť – skrutky 2,9 x 6,5

1. Rukoväť prilepte na vertikálny profil krídla do požadovanej výšky.
2. Vrtákom ø 2,5 si pripravte otvory na skrutky na uchytenie rukoväti. Pri vŕtaní dávajte pozor, aby ste vrtákom nepoškodili výplň krídla.
3. Otvory na rukoväti upravte záhlbníkom.
4. Pripevnite rukoväť skrutkami 2,9 x 6,5.

Montáž krídlová skrutka

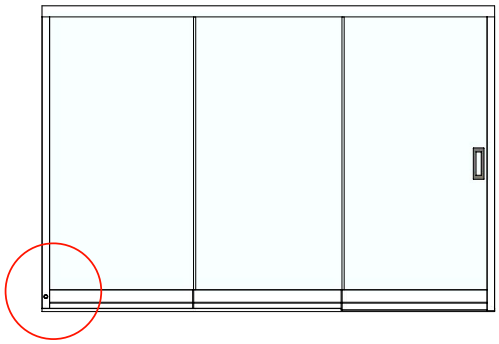

1)
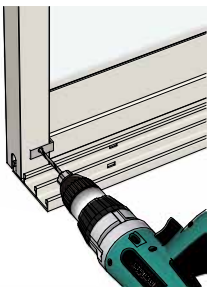

2)
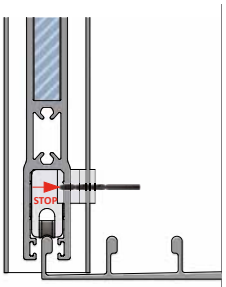

3)
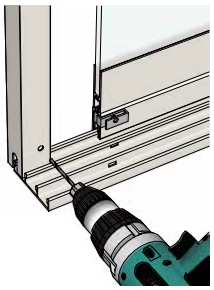

4)
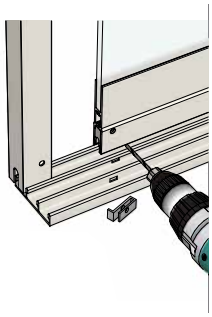

5)
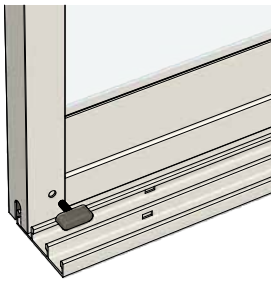

obr. 1
a) zasuňte krídlo do U-profilu
b) vrtákom ø5, pomocou vŕtacej šablóny vyvŕtajte do U--profilu a horizontálneho profilu krídla otvor
c) hĺbka vŕtania je znázornená na obrázku č.2

obr. 3
a) krídlo vysuňte z U-profilu
b) vrtákom ø7 zväčšite otvor v U-profile
c) vyvŕtaný otvor začistite záhlbníkom

obr. 4
a) odrežte vŕtaciu šablónu z protikusu krídlovej skrutky
b) vrtákom ø7 zväčšite otvor v horizontálnom profile
c) dávajte pozor, aby ste vrtákom nepoškodili závit matice, ktorá je vložená v protikuse

obr. 5
a) zasuňte krídlo do U-profilu
b) krídlo zaistite proti otvoreniu krídlovou skrutkou

Kotviaci plán posuvného rámového systému zasklenia

Koľajnica nesmie byť zapustená do podlahy – znemožní to usadenie skla.

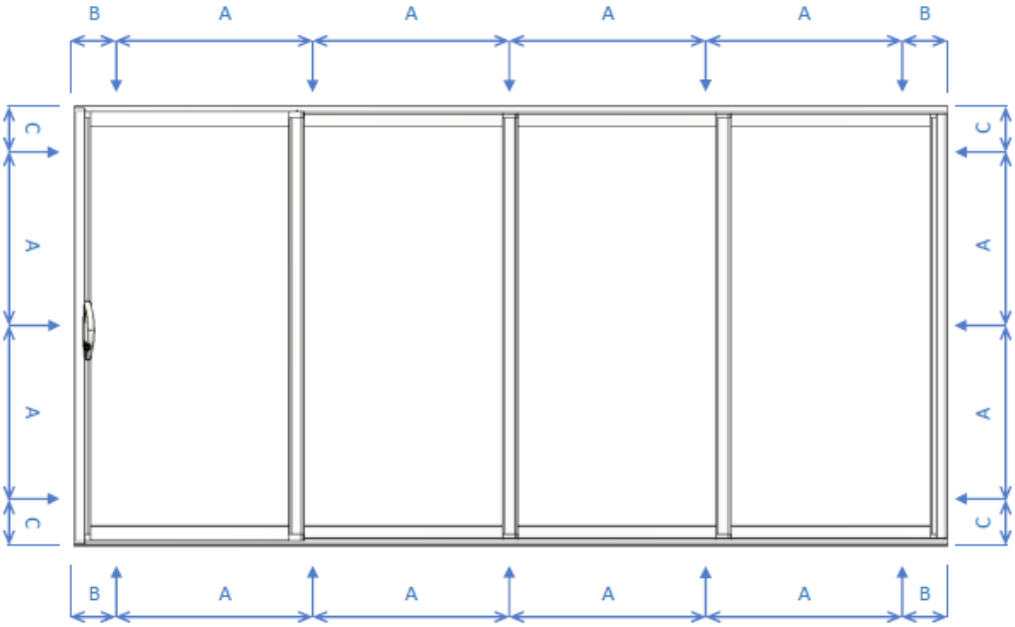

rozstupy kotviacich otvorov
A. max 750 mm
B. max 150 mm
C. max 300 mm

Odporúčaný spojovací materiál

1. SKRUTKA min. 5 x 50, kotvenie do dreva
2. SAMOVRTNÁ SKRUTKA min. 4,8 x 32, kotvenie do kovových materiálov
3. HMOŽDINKA min. 8 x 50 + VRUT min. 5 x 60, kotvenie do betónu / tehly

POSUVNÝ BEZRÁMOVÝ SYSTÉM ZASKLENIA

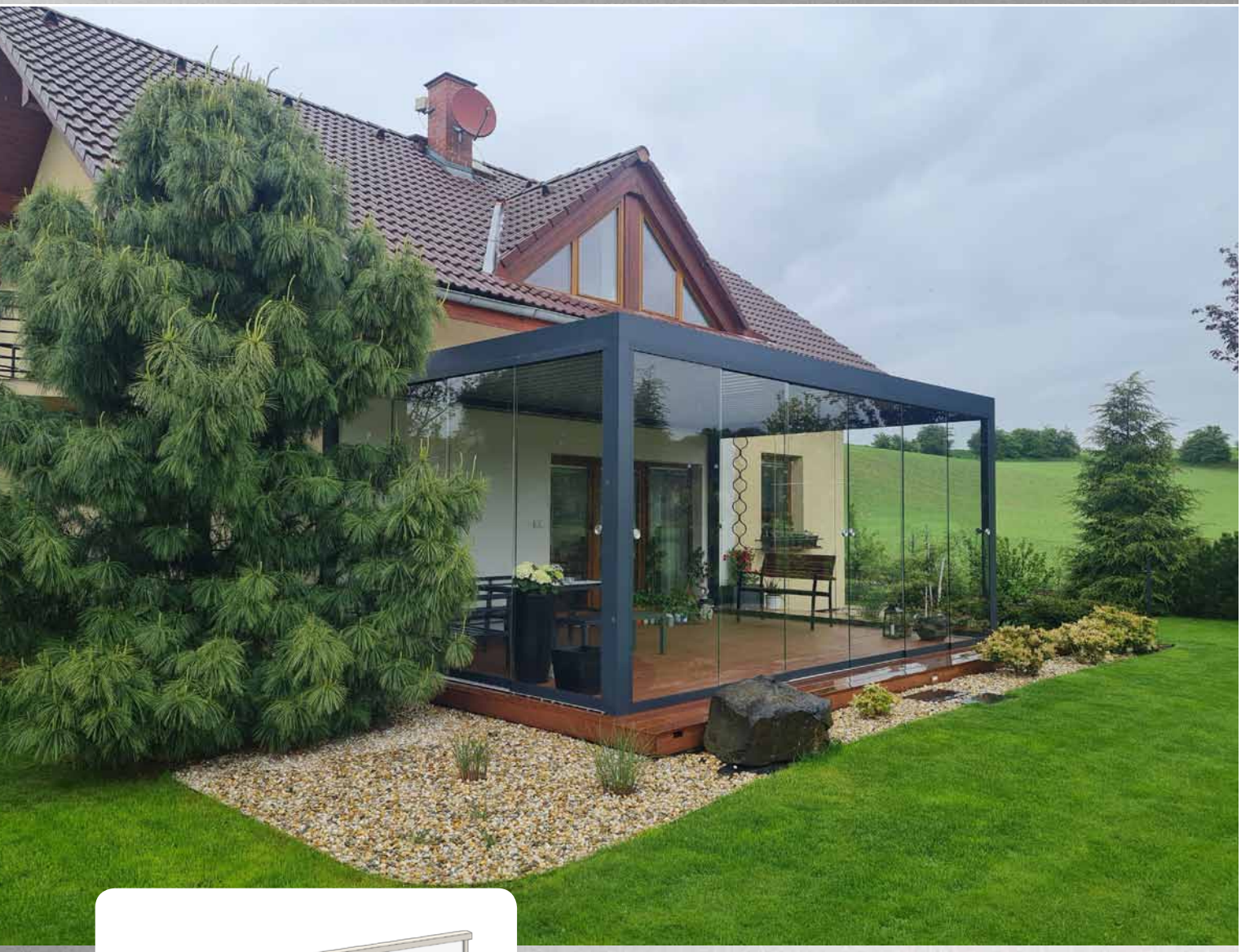

- poskytuje ničím nerušený výhľad do záhrady
- chráni pred hlukom, prachom a nepriaznivým počasím
- farebné zladenie s pergolou ARTOSI a screenovou roletou ALFA
- poistky proti vysadeniu skiel
- jednoduchá montáž vďaka už zostavenému systému
- ľahké a rýchle ovládanie a údržba
- voľba počtu krídel a spôsobu otvárania

ISOTRA *Quality*

POSUVNÝ BEZRÁMOVÝ SYSTÉM ZASKLENIA

Základné špecifikácie

Posuvny bezramovy system zasklenia z hlinikovych profilov a samonosnej sklenenej vyplne je používany na zasklenie pergol ARTOSI. System otvarania je posuvny, tzn., že jednotlive kridla zachadzaju za seba. Prevedenie može byť v 2dielnych až 6dielnych variantoch. Samonosna vyplň je čire kalene sklo 10 mm, pre manipulaciu je doplnena nerezovymi rukovaťami s možnosťou zamykania.

Vlastnosti výrobku:

Hmotnosť	
Plošná hmotnosť systému	25,36 kg/m² (pri použií skla ESG 10 mm)
Hmotnosť na bežný meter	55,81 kg (pri výške 2,2m a použití skla ESG 10 mm)

Použite materialy	Vlastnosti - triedy
AL profily	EN AW 6060 T66
Vyplň	Bezpečnostné sklo ESG 10 mm – vŕtané s brúsenými hranami
Krytka horizontálneho profilu	Nerezová oceľ
Silikónové tesnenie	PVC – typ 01043 TPV – 70BI86
Plastove diely	TPE + PP – Termoplasticke elastomery, Polypropylen PP – Polypropylen PA6 GF30% - extrudovany polyamid, vystuženie sklenymi vlaknami
Lepidlo plastových dielov	Clearseal Glasklar transparent

Dodržiavané normy a certifikácia:

Norma	Názov
ČSN EN 12210	Okná a dvere – Odolnosť proti zaťaženiu vetrom – Klasifikácia
ČSN EN 1991	Zaťaženie stavebných konštrukcií
ČSN 73 0810	Požiarna bezpečnosť stavieb – Spoločné ustanovenia
ISO 9001:2015	Systém manažmentu kvality

Certifikácia	Vydal
Prehlásenie výrobcu č. AM/02 - Bezrámové zasklievacie systémy	ALUMIST SE
Protokol o výsledku certifikácie výrobku č. 060-052700 Technický a zkušební ústav stavební Praha, s.p. pobočka Brno	Technický a zkušební ústav stavební Praha, s.p., pobočka Brno
Hodnotenie požiarnej bezpečnosti pre výrobok Zábradlie a dodatočné zasklenie lodžií a balkónov Z220210089	PAVUS, a.s.
Systém manažmentu kvality na výrobu a montáž zasklievacích systémov – QMS-4920/2022	STAVCERT Praha, spol. s.r.o.
Certifikát typu e.13.906.805	TÜV Czech

Štandardné rozmery a zaťaženie

Rámový systém zasklenia	Šírka (mm)		Výška (mm)		Zaťaženie (kg/m²)	Zaťaženie (kg/BM)
	min.	max.	min.	max.	max.	max.
jedno krídlo	700	1000	500	2700	28*	70**
zasklievací priestor	1400	6000	500	2700	28*	70**

* pri hrúbke skla 10 mm
** pri hrúbke skla 10 mm a max. výške zasklenia 2,7 m

Technický popis

A. Materiál

Vodiace profily krídla, koľajnice a uzatváracie lišty sú profily z hliníkových zliatin, povrch strieborný elox alebo v štandardnej farebnej úprave biely komaxit (ostatné príplatkové farby podľa stupnice RAL). Spodné koľajnice sú vždy vo farbe elox! Ostatné komponenty nepodliehajú poveternostným vplyvom a UV žiareniu (nerez, plast). Výplň je ESG sklo kalené, 10 mm, číre.

B. Skladba, konštrukcia a funkcie výrobku

Výplň je vsadená a zasilikónovaná do profilov vybavených v spodnej a v hornej časti molitanovým tesnením. Plynulý posun zaisťujú kolieska (nerezové, samomazné ložiská s plastovou bandážou) v spodnom hliníkovom profile. Dve až šesť posuvných krídel jazdí po spodnej koľajnici a sú vedené hornou koľajnicou. Posuvné krídla sa môžu zasúvať na jednu stranu alebo symetricky na obe strany. V spodnej koľajnici sú drenážne otvory slúžiace na odtekanie dažďovej vody a roztápajúceho sa snehu. Bočné uzatváracie L-profily a silikónové tesnenie na bokoch krídel zaisťujú zvýšenú tesnosť celej konštrukcie. Vďaka špeciálnej úprave hornej koľajnice je možné vyrovnať nerovnosti konštrukcií až do 50 mm.

C. Spôsob osadenia výrobku

Systém je pred vlastnou montážou zostavený, montáž sa realizuje z vnútornej strany pergoly. Pripevnenie na už existujúcu konštrukciu pergoly sa realizuje pomocou nerezových skrutiek do kovu. Pripevnenie spodnej koľajnice k podkladu sa realizuje pomocou skrutiek s hmoždinkami. Podklad na pripevnenie musí byť nosný, stabilný a vyrovnaný, napr.: betón, betónové dlaždice, zámková dlažba, tehlová stena apod.

Upozornenie:
V prípade, že je pergola vybavená posuvnými sklenenými panelmi, musí užívateľ zariadenie v prípade sneženia jednoznačne zabezpečiť otvorením lamiel (t. j. dať lamely do kolmej polohy). V prípade, že už dôjde k nánosu snehu na zatvorenú pergolu, odstrániť čo najskôr snehovú pokrývku zo strechy pergoly. V opačnom prípade môže dôjsť k poškodeniu pojazdu jednotlivých polí pergoly, prípadne k poškodeniu celého systému presklenia.

Pri dĺžke pergoly nad 5000 mm a inštalácii zasklenia odporúčame pridať stredovú stojku A2/C2 ako podporu proti prehnutiu obvodového rámu pergoly pri prípadnom zaťažení snehom.

Možnosti prevedenia

Počet krídel

2D

2x 2D

3D

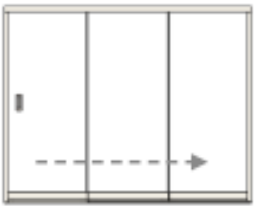

2x 3D

4D

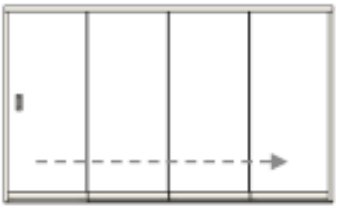

5D

Spôsob otvárania

Jednostranné (ľavé/pravé)

Pohled z interiéru

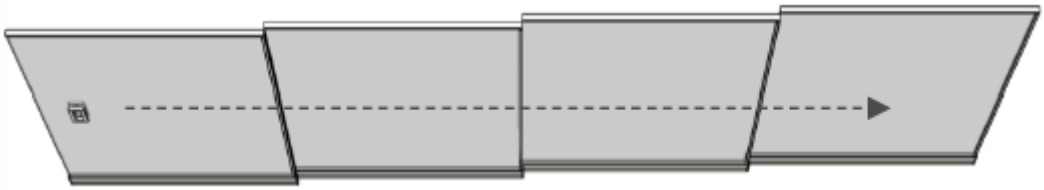

Obojstranné (opona)

Sposob otvárania - Pohled z interiéru

Otváranie doľava - krídlo vpravo je najbližšie, osadzuje sa naň rukoväť (v objednávke je tiež možné uviesť „rukoväť vpravo“ alebo „sklad krídel vľavo“)

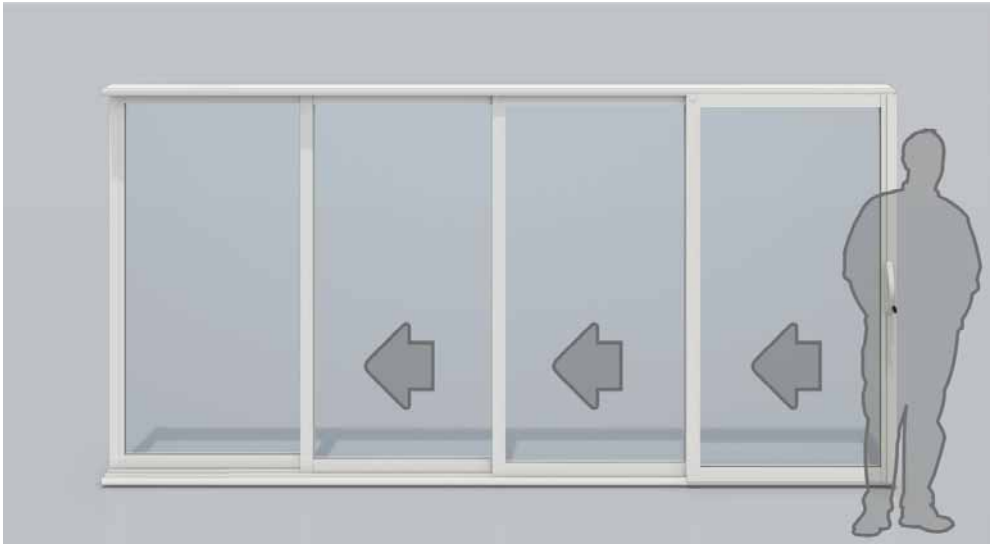

Otváranie doprava - krídlo vľavo je najbližšie, osadzuje sa naň rukoväť (v objednávke je tiež možné uviesť „rukoväť vľavo“ nebo „sklad krídel vpravo“)

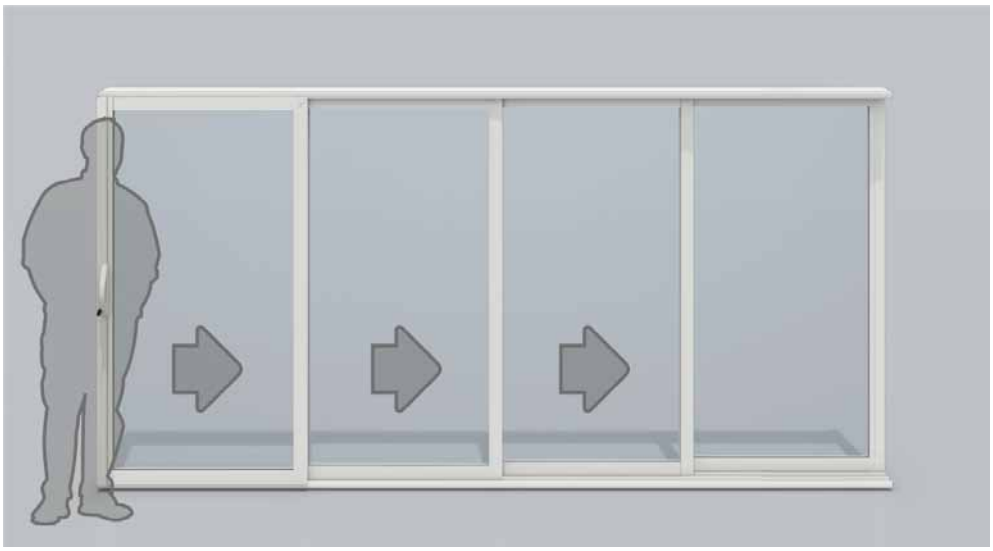

Otváranie od seba (opona) – dve krídla najviac uprostred sú najbližšie, osadzujú sa na ne rukoväti (v objednávke je tiež možné uviesť „rukoväť vpravo aj vľavo“ alebo „sklad krídel od seba“)

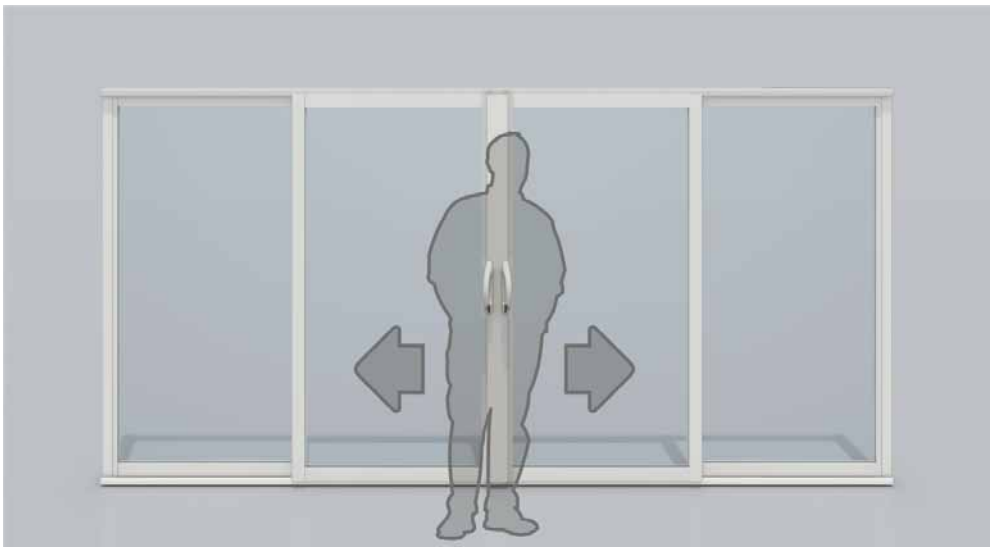

Presah krídel
(pohľady z interiéru)

Prevedenie s presahom krídel 35 mm. Lepšie vzájomné krytie skiel.

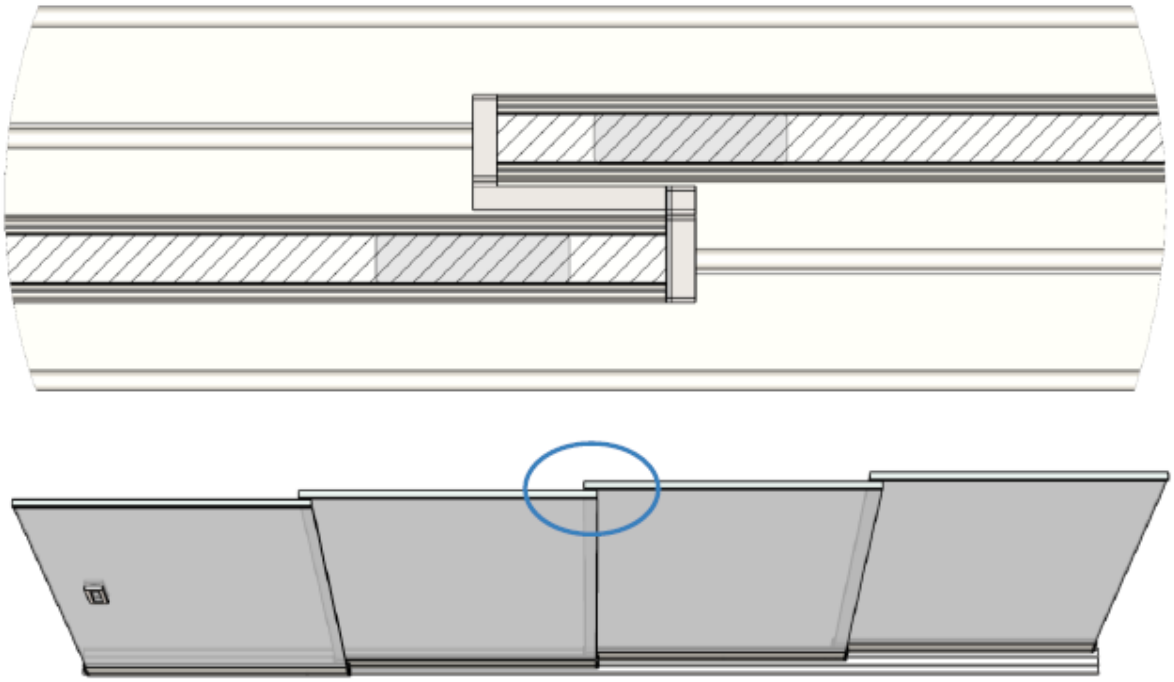

Úchyty a zámky *(pohľady z interiéru)*

Prevedenie s úchytom

otváranie na stranu

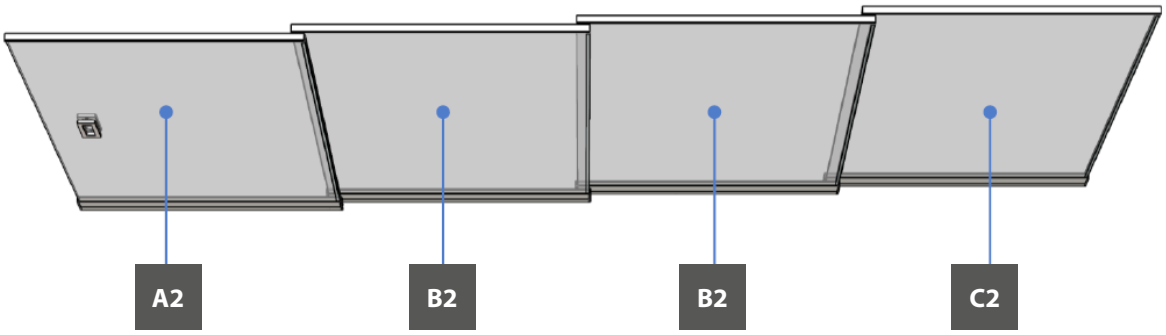

otváranie „opona“

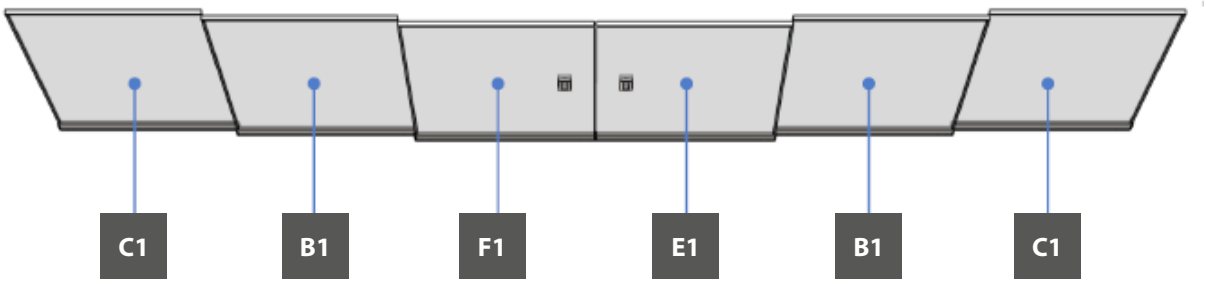

Prevedenie so zámkou

otváranie na stranu

Krídlo so zámkou je širšie o 105 mm než ostatné krídla.

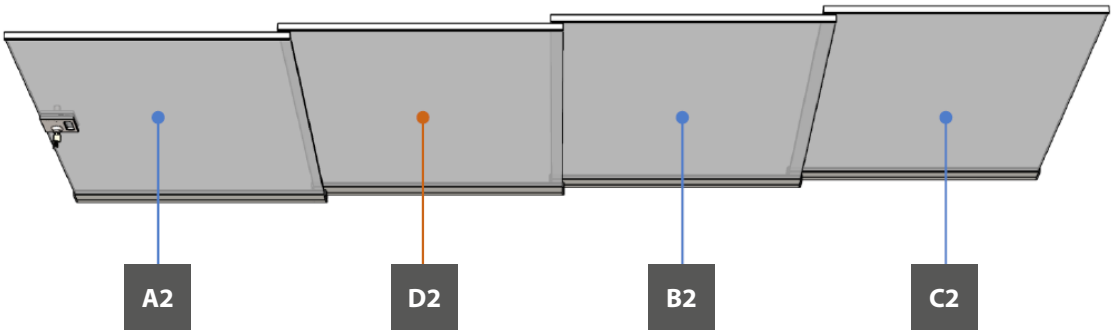

otváranie „opona“

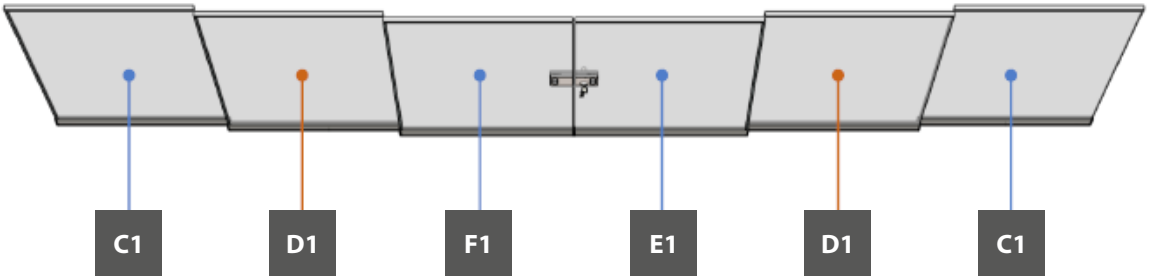

Úchyt obdĺžnikový 153x50 nerez

Zámka A194S nerez

Zámka A194D pre oponu nerez

Krídlová skrutka

Koľajové profily

	prevedenie 2D/2x2D	prevedenie 3D/2x3D	prevedenie 4D	prevedenie 5D (4+1L)
horný vodiaci profil	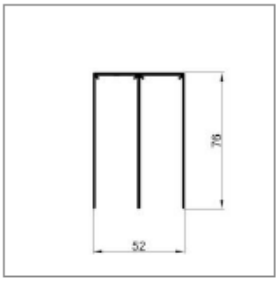	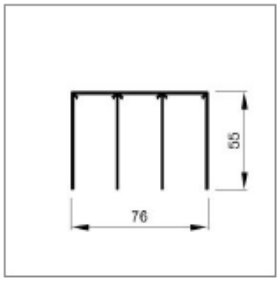	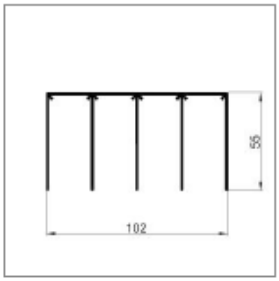	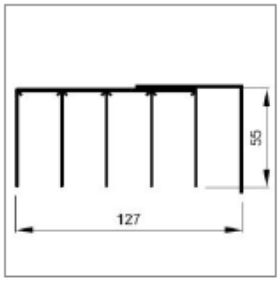
spodná koľajnica	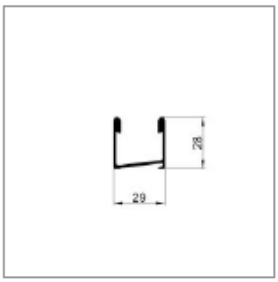	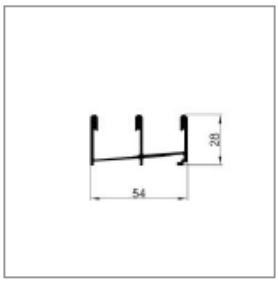	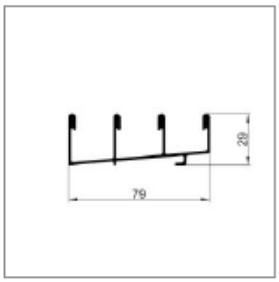	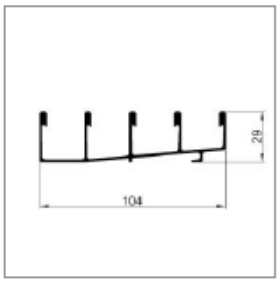

Ukončovacie profily

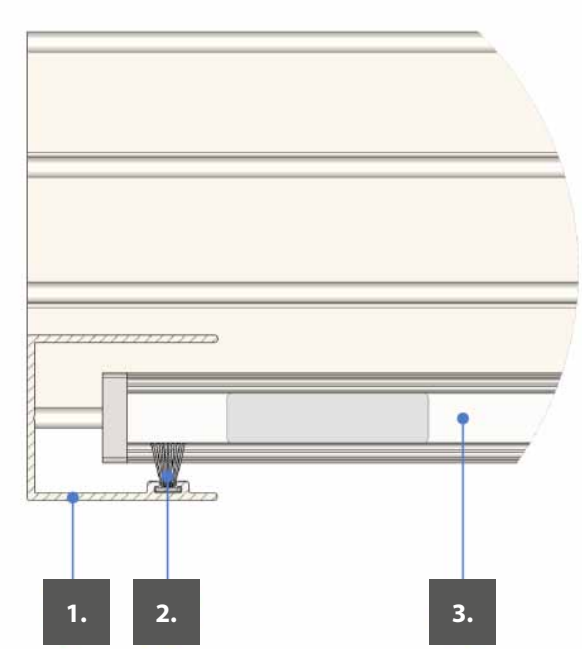

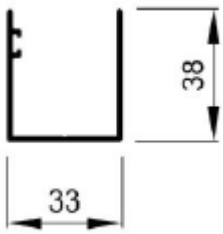

1. Profil U s drážkou
2. Tesnenie štetinové do U profilu 4,8 x 15
3. ESG 10 mm

Tesnenie skiel

Tesnenie silikónové na sklo

Tesnenie silikónové na sklo – opona

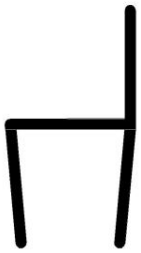

Montáž

Úchyt a zámka
Úchyt obdĺžnikový 153x50 nerez

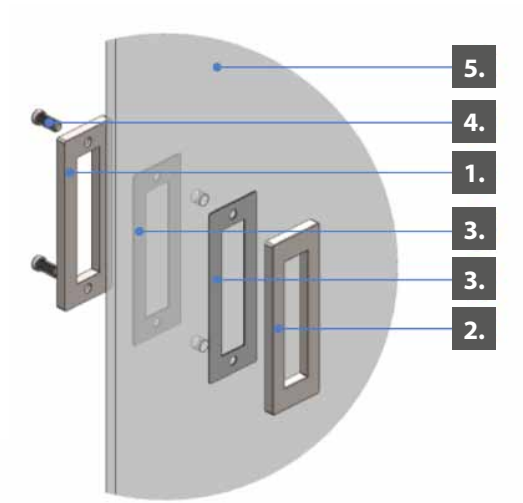

1. Úchyt – vnútorná časť
2. Úchyt – vonkajšia časť
3. Úchyt – tesnenie
4. Úchyt – skrutka
5. Sklo ESG 10 mm – vŕtané

Zámka A 194S a protikus zámky

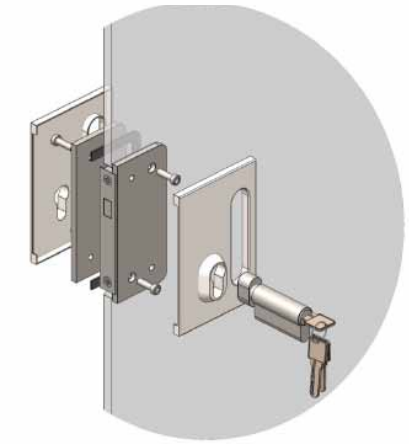

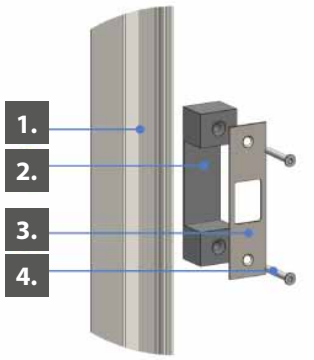

1. Profil U s drážkou
2. Protikus zámky - plast
3. Protikus zámky - nerez
4. Skrutka 3,9 x 32

Montáž krídlová skrutka

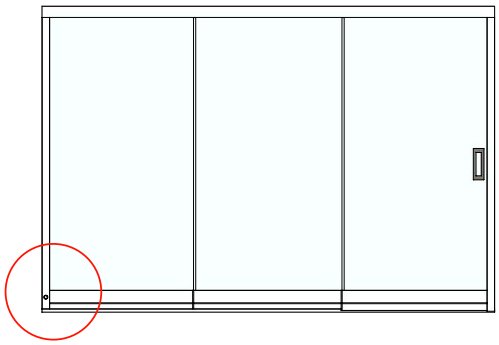

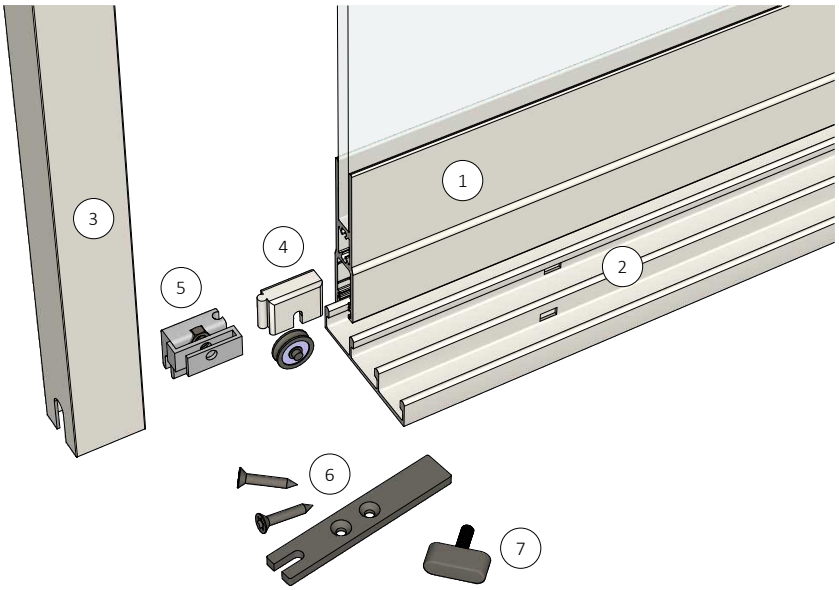

1 krídlo AluFlexi 10
2 spodné koľajnice
3 U - profil
4 vozík s ložiskom
5 protikus krídlovej skrutky
6 krytka profilu
7 krídlová skrutka

1)
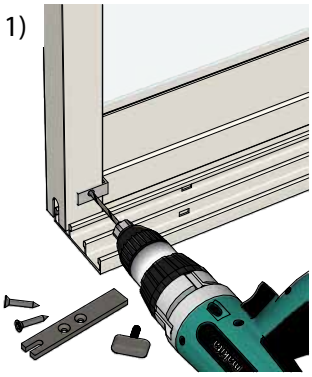

2)
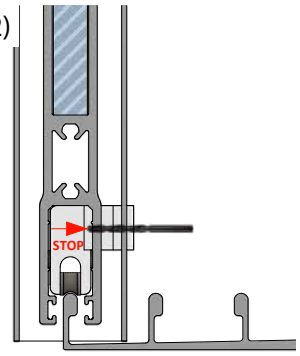

3)
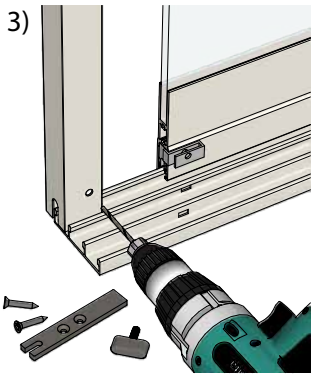

4)
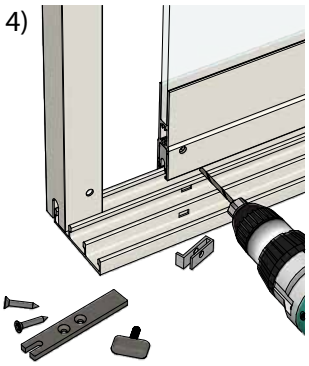

5)
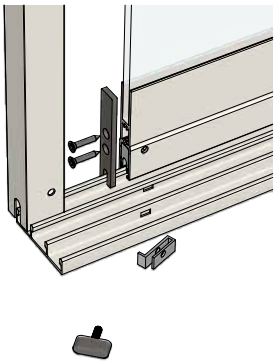

6)
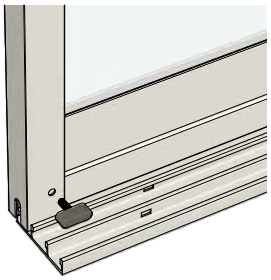

obr. 1
a) zasuňte krídlo do U-profilu
b) vrtákom ø5, pomocou vŕtacej šablóny vyvŕtajte do U--profilu a horizontálneho profilu krídla otvor
c) hĺbka vŕtania je znázornená na obrázku č.2

obr. 3
a) krídlo vysuňte z U-profilu
b) vrtákom ø7 zväčšite otvor v U-profile
c) vyvŕtaný otvor začistite záhlbníkom

obr. 4
a) odrežte vŕtaciu šablónu z protikusu krídlovej skrutky
b) vrtákom ø7 zväčšite otvor v horizontálnom profile
c) dávajte pozor, aby ste vrtákom nepoškodili závit matice, ktorá je vložená v protikuse

obr. 5
a) namontujte nerezovu krytku horizontalniho profilu

obr. 6
a) zasuňte krídlo do U-profilu
b) krídlo zaistite proti otvoreniu krídlovou skrutkou

Montážny postup – výškovo nastaviteľný vozík

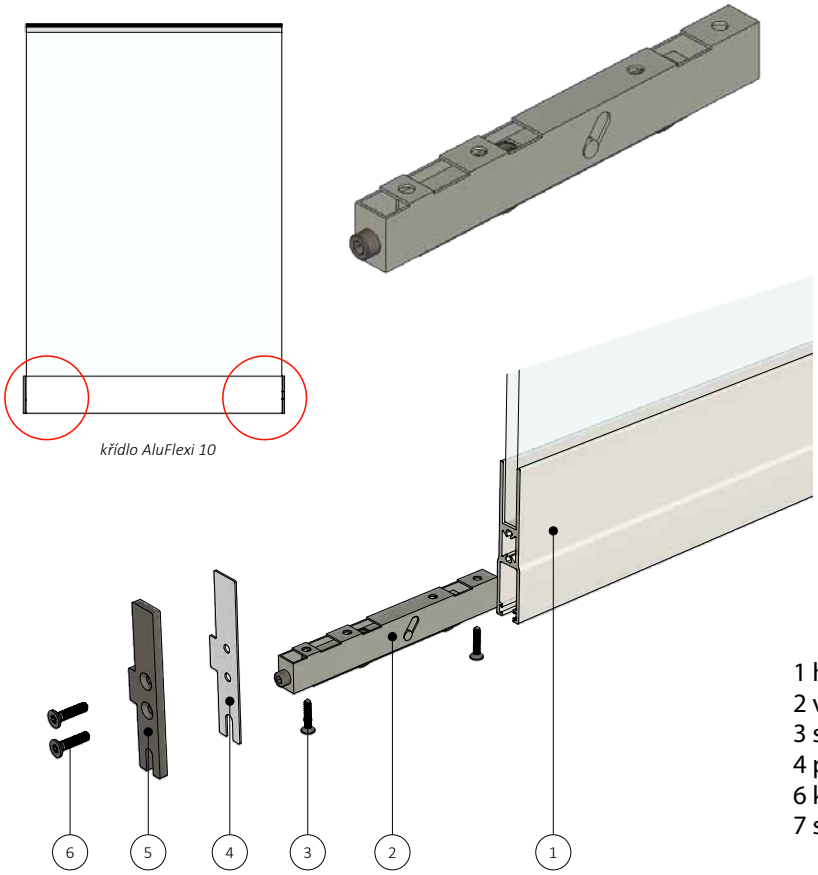

1 horizontálny profil AluFlexi 10
2 výškovo nastaviteľný vozík
3 skrutka pre uchytenie vozíka
4 podložka pre krytku
6 krytka profilu
7 skrutka pre uchytenie krytky

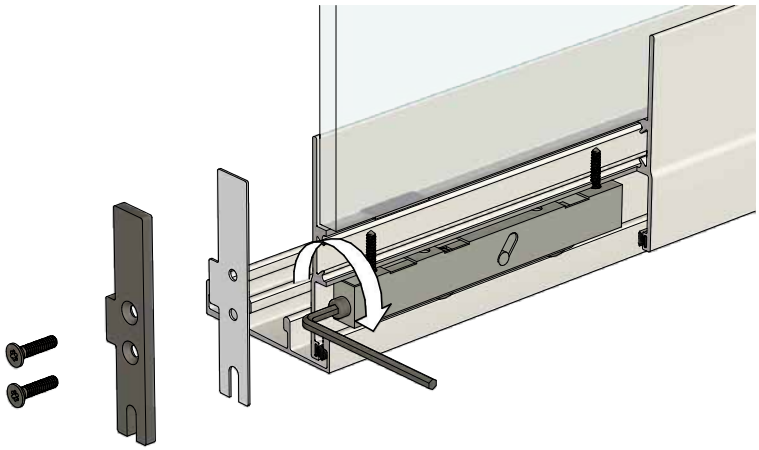

Výhody výškovo nastaviteľného vozíka:
- upravuje zvislú rovnobežnosť medzi posuvnými krídlami systému
- spodná koľajnica nemusí byť vyrovnaná do roviny
- úspora tmelov a času na zapravenie stavebných škár medzi spodnou koľajnicou a podlahou

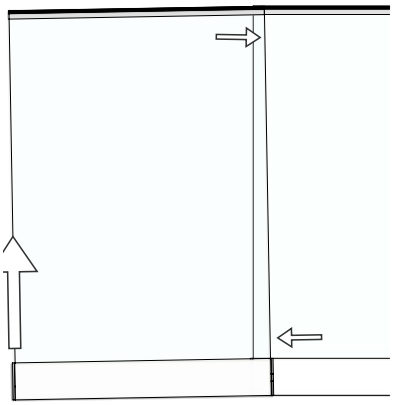

Montážny postup:
a) posuvné krídla systému osaďte na koľajnici
b) skontrolujte zvislú rovnobežnosť posuvných krídiel

Korekcia krídiel pomocou výškovo nastaviteľného vozíka
a) odmontujte z horizontálneho profilu posuvných krídiel krytky
b) porovnanie nerovnosti krídel vykonáte pomocou rektifikačnej skrutky vozíka

Zaistenie krídla proti vysadeniu

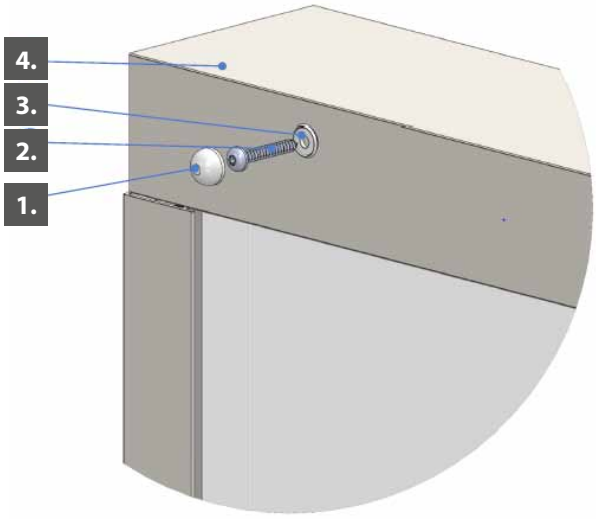

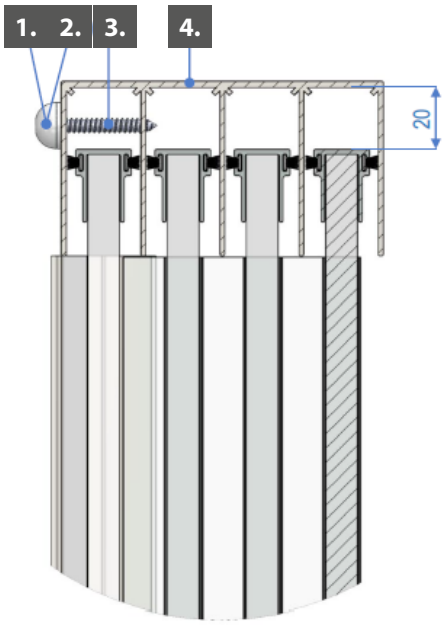

1. Krytka guľatá 12,8 plastová
2. Podložka m5 12,8 plastová
3. Skrutka 4,8 x 32
4. Profil vodiaci stropný

Kotviaci plán systému a odpoúčaný spojovací materiál

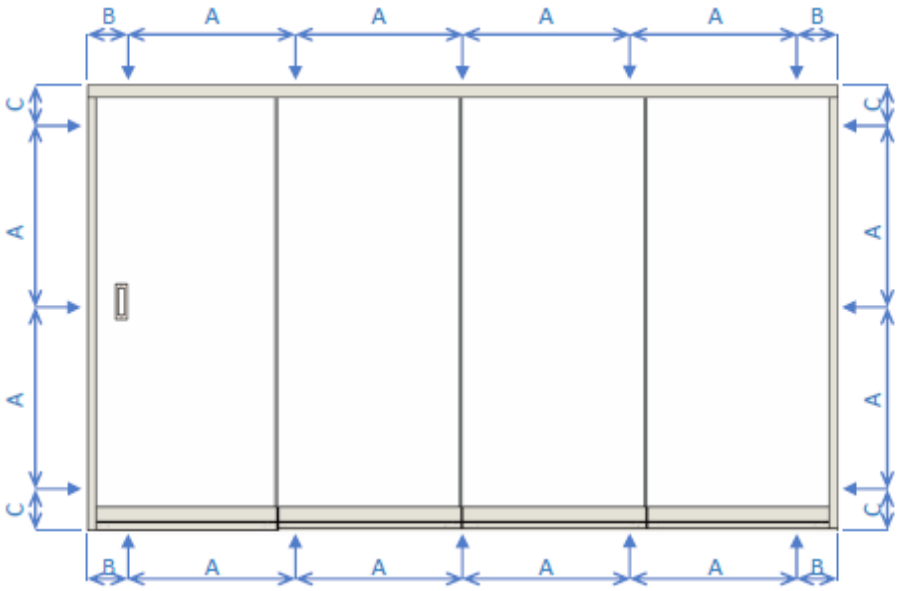

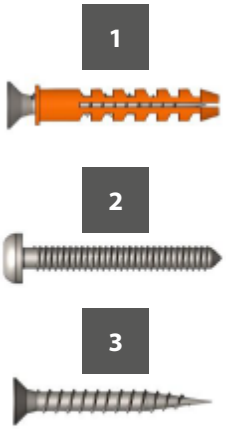

rozstupy kotvicích otvorov
A. max 750 mm
B. max 150 mm
C. max 300 mm

1. HMOŽDINKA min. 10 x 50 + VRUT min. 6 x 50, kotvenie do betónu / tehly
2. SAMOVRTNÁ SKRUTKA min. 6 x 30, kotvenie do kovových materiálov
3. SKRUTKA min. 6 x 50, kotvenie do dreva

POSUVNÉ SYSTÉMY ZASKLENIA ARTOSI GLASS

Zameranie stavebného otvoru

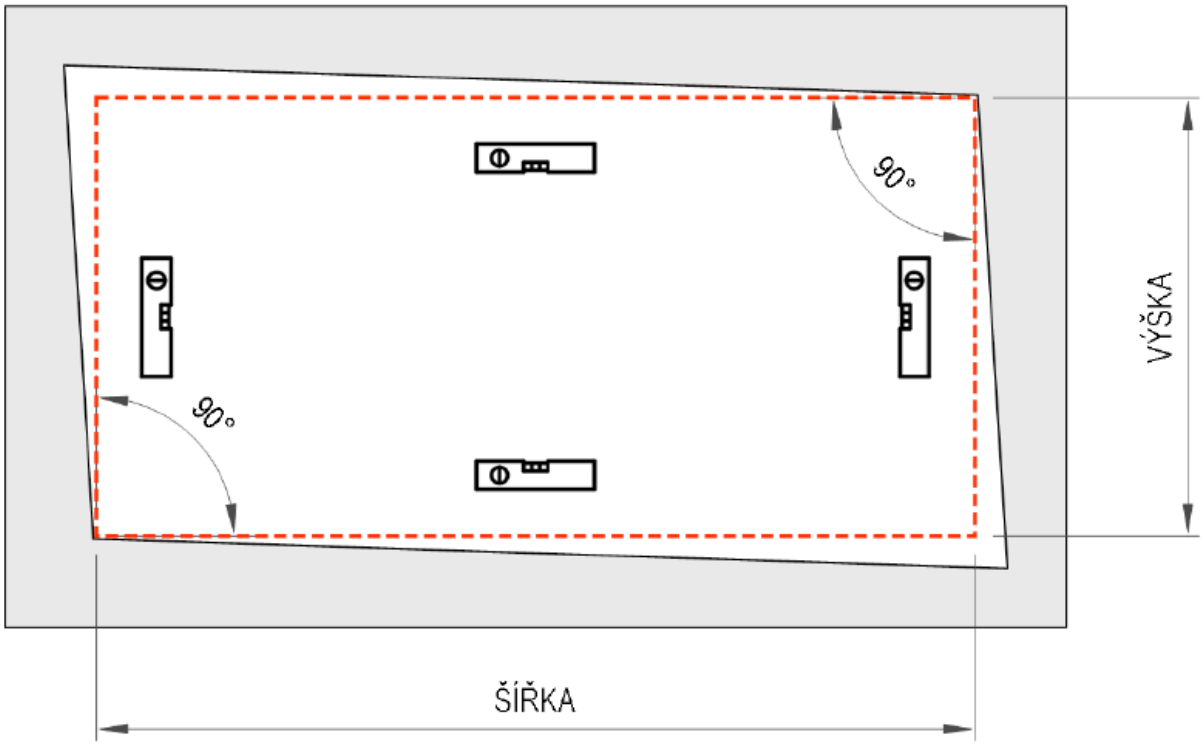

1. Podklad pre montáž zasklievacieho systému musí byť nosný, spevnený a bez prasklín.
2. V prípade montáže zasklievacieho systému do už existujúcich kovových konštrukcií nesmie konštrukcia vykazovať známky korózie rámu a kotviacich prvkov, vodorovného a súvislého priehybu.
3. Rozmery zasklievacieho systému sú určené podľa najmenšieho nameraného rozmeru stavebného otvoru.

Popis prvkov posuvného systému

Jednotlivé prvky posuvného systému sa môžu vizuálne líšiť podľa typu systému a prevedenia.

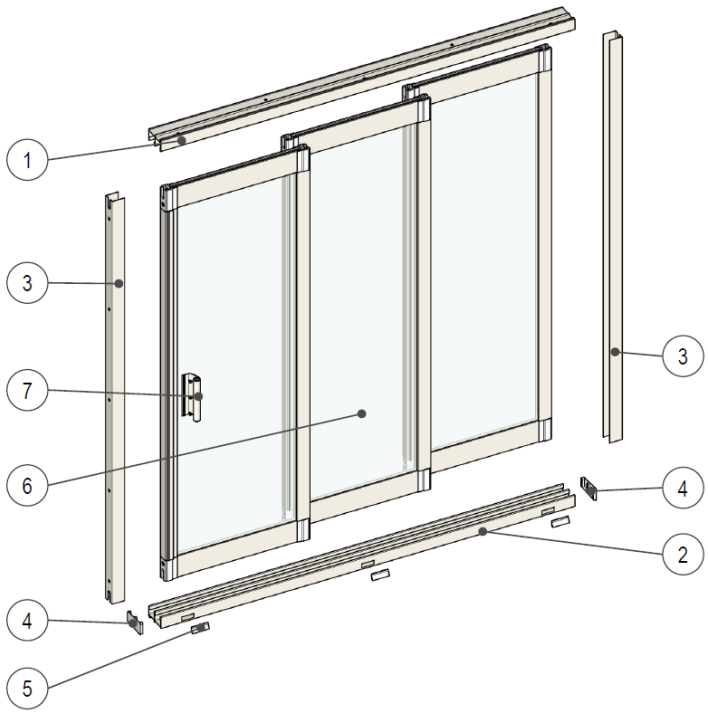

1. Horná koľajnica
2. Spodná koľajnica
3. Ukončovací profil
4. Krytka ukončovacia
5. Krytka drenážneho otvoru
6. Posuvné krídlo
7. Rukoväť

Spodné koľajové profily

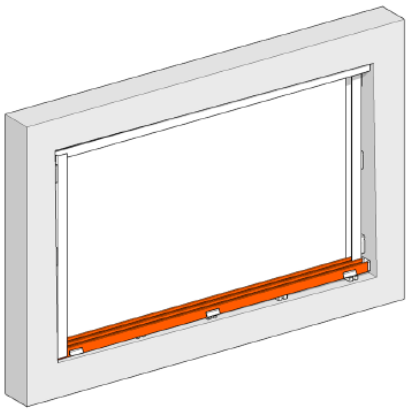

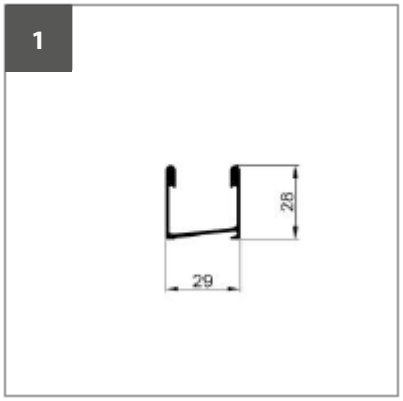

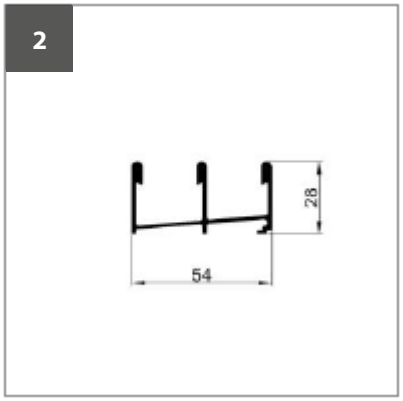

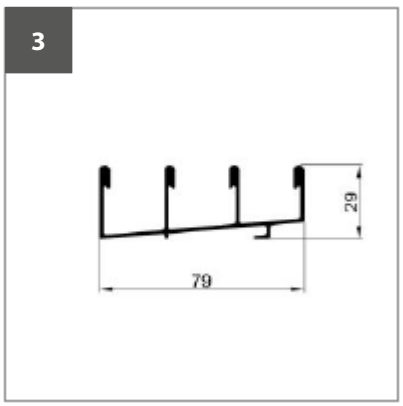

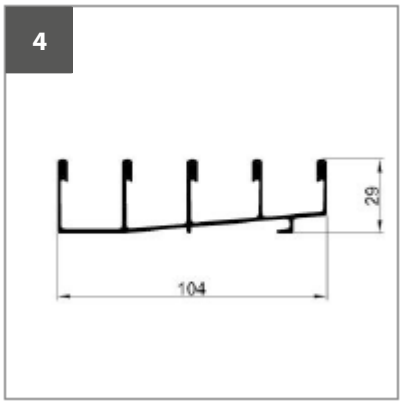

1. Profil 2koľajový štandard
2. Profil 3koľajový štandard
3. Profil 4koľajový štandard
4. Profil 5koľajový štandard

Horné koľajové profily

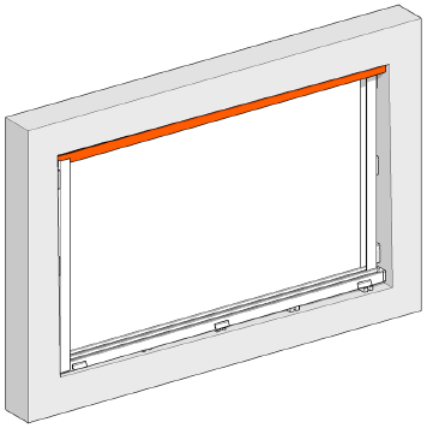

Rámový systém
1. Profil 2koľajový štandard
2. Profil 3koľajový štandard
3. Profil 4koľajový štandard
4. Profil 5koľajový štandard

Bezrámový systém
1. PROFIL VODIACI STROPNÝ-2
2. PROFIL VODIACI STROPNÝ-3
3. PROFIL VODIACI STROPNÝ-4
4. PROFIL VODIACI STROPNÝ-4, PROFIL I 60 60 X 2 (4+1L)

Rámový systém

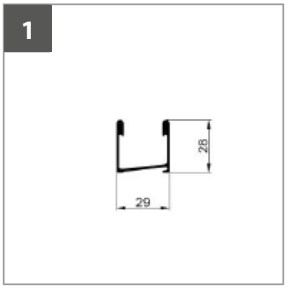

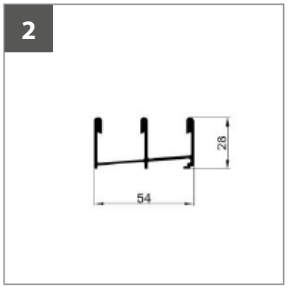

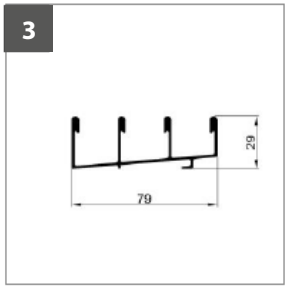

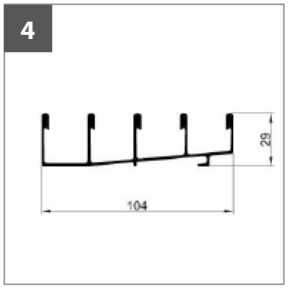

Bezrámový systém

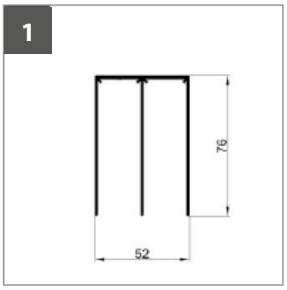

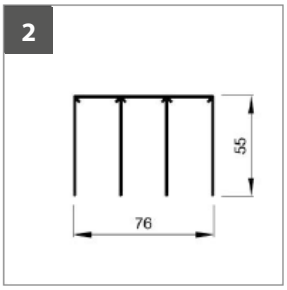

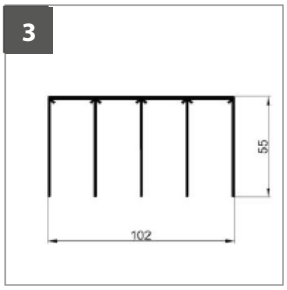

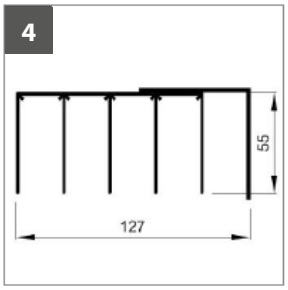

Ukončovacie profily
Profil U - s drážkou na tesnenie na rámový profil

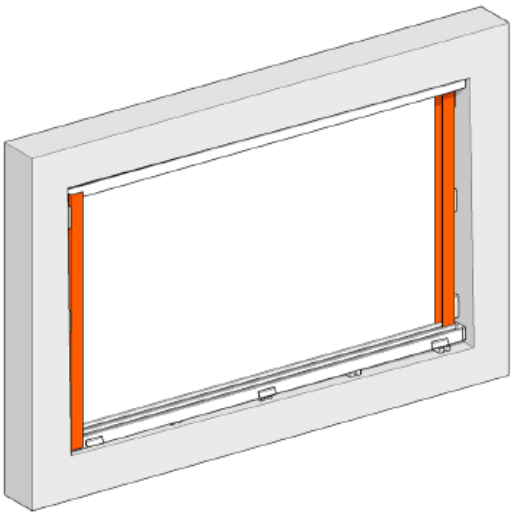

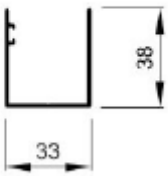

Ostatné príslušenstvo

vyrovnávacia podložka
1 mm

vyrovnávacia podložka
3 mm

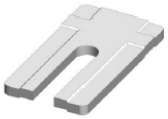

vyrovnávacia podložka
5 mm

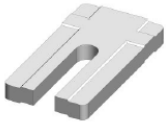

vyrovnávacia podložka
10 mm

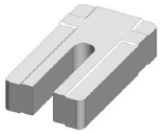

rukoväť kovová uzamykateľná
pre rámový systém

rukoväť obyčajná
pre rámový systém

úchyt nerezový
pre bezrámový systém

úchyt nerezový so zámkom
pre bezrámový systém

krídlová skrutka

Kotviace otvory

ukončovacie profily

koľajové profily

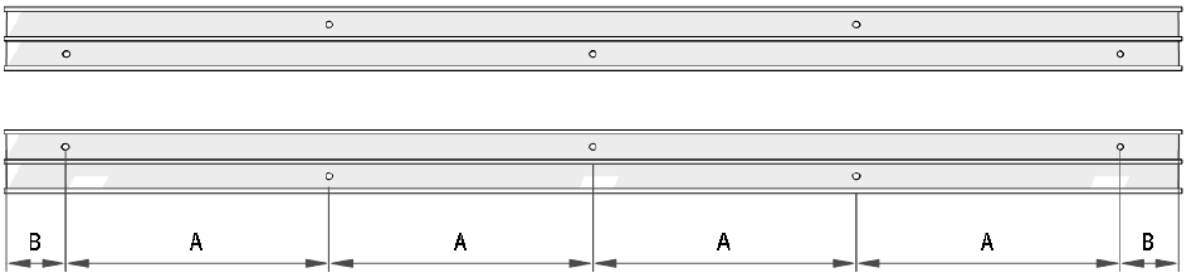

Kotvenie do materiálu	Typ kotvenia	Max. rozstup kotevných miest A (mm)				
		Veterná oblasť				
		I	II	III	IV	V
betón, kameň, plné tehly	plast. hmoždinka ø 8 × 46 + skrutka ø 6 mm, nerez A2	900	700	600	500	350
dierované tehly	plast. rámová hmoždinka ø 10 × 80 + vrátane skrutky	900	800	700	550	400
pórobetón, plynosilikát	plast. rámová hmoždinka ø 10 × 80 + vrátane skrutky	700	550	450	350	250
oceľové profily s hrúbkou min. 2 min.	samovrtná skrutka ø 4,8 + oceľ 8.8 - galv. pozink	950	900	800	750	500
hliníkové profily s hrúbkou min. 2 mm	samovrtná skrutka ø 4,8 + nerez - A2	800	600	500	400	300
masívne drevo	skrutka ø 5 mm + nerez - A2	800	600	500	400	300

max. rozstup B: 150 mm

Kotviace prvky

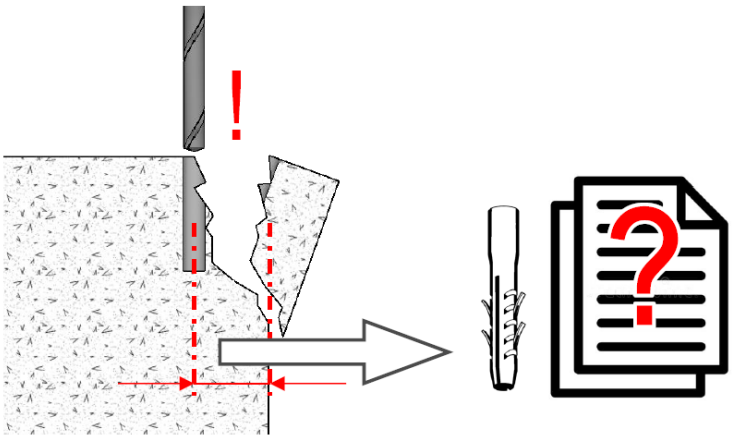

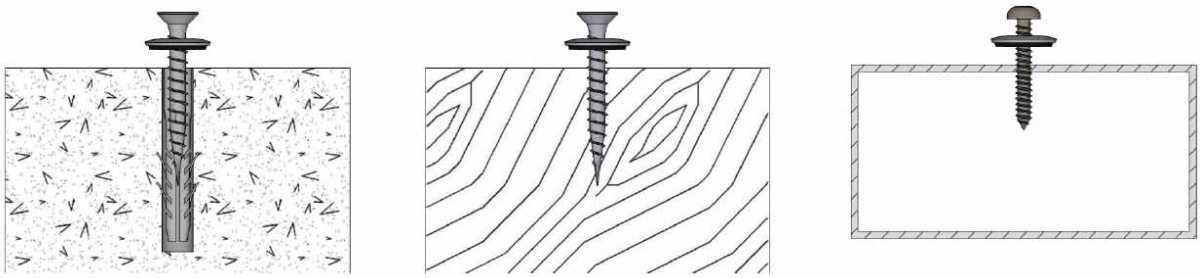

Profil spodnej koľajnice

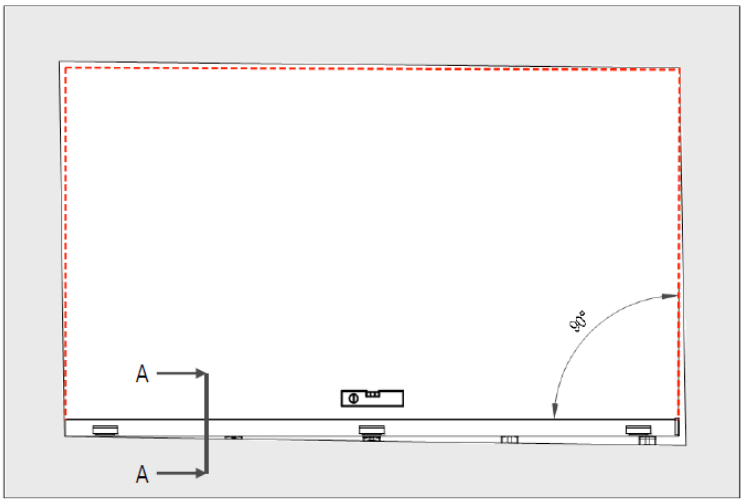

Pohled z exteriéru

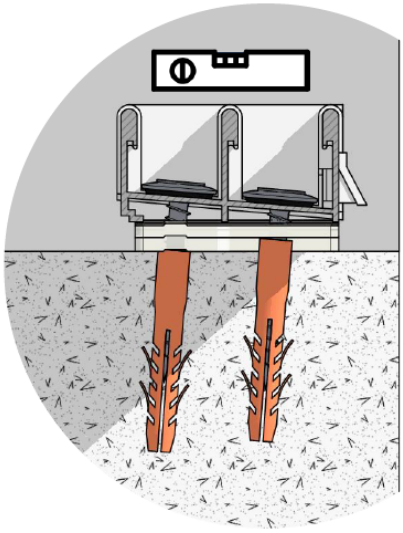

1

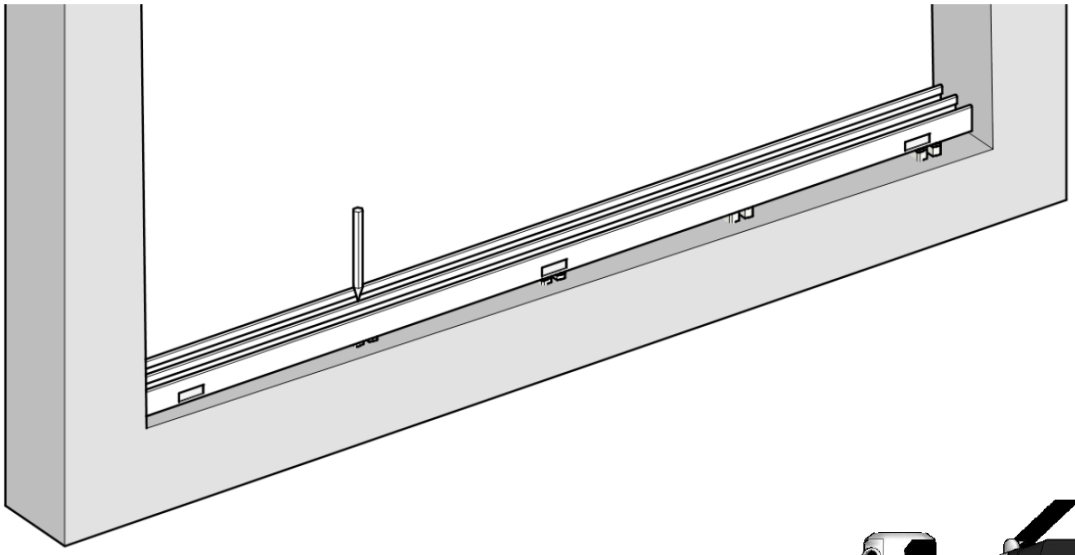

2

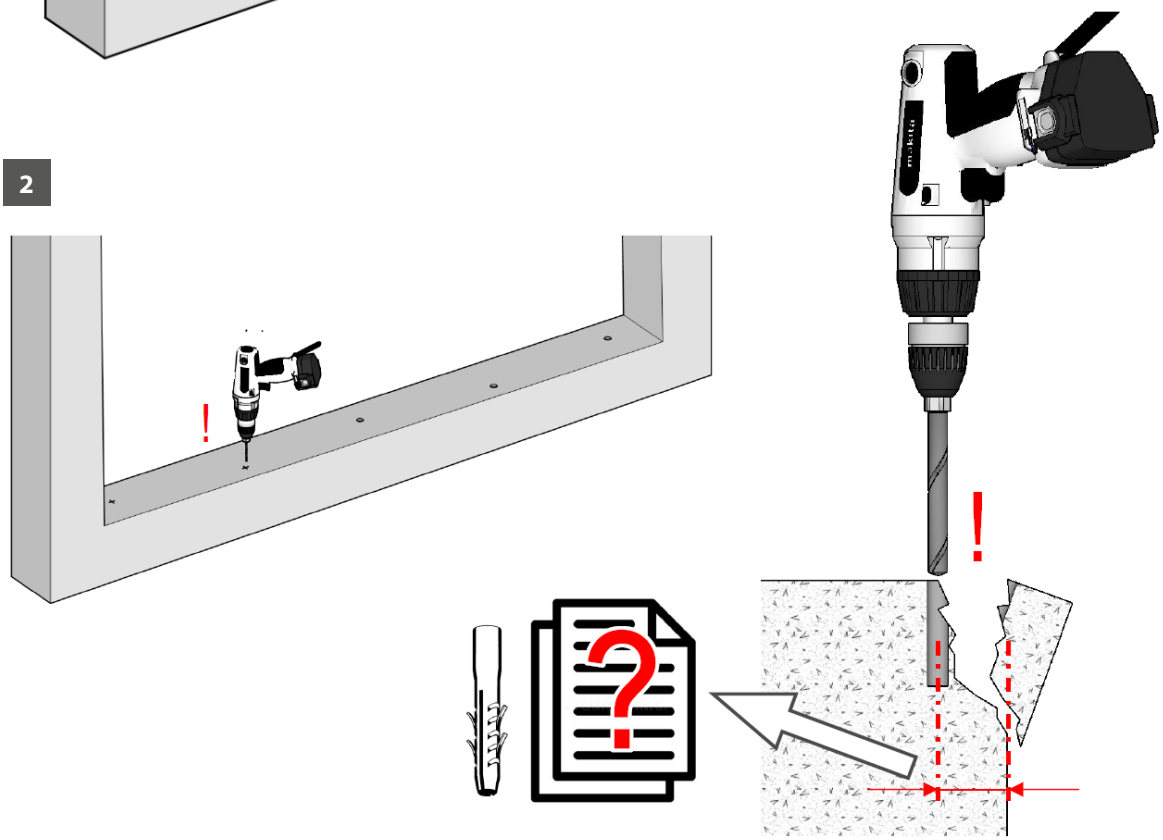

3

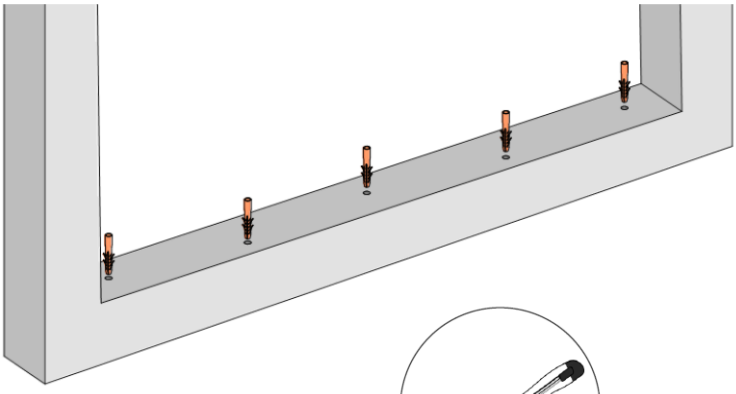

4

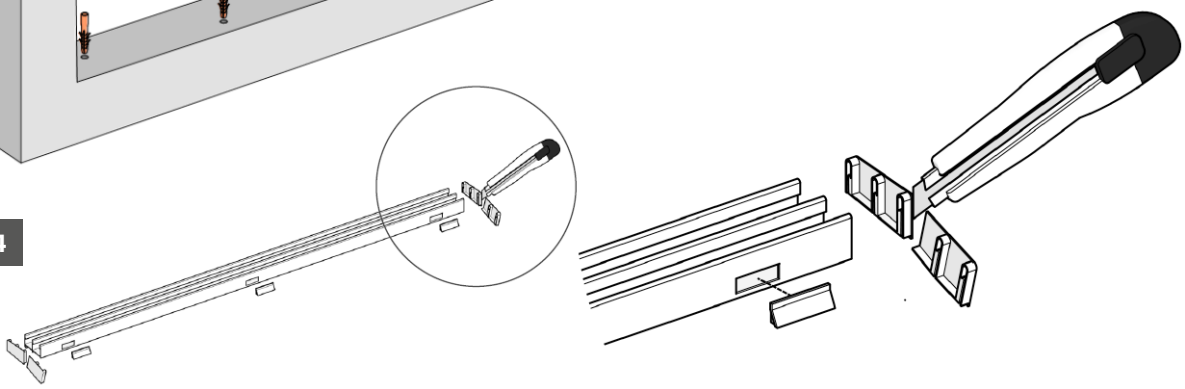

5

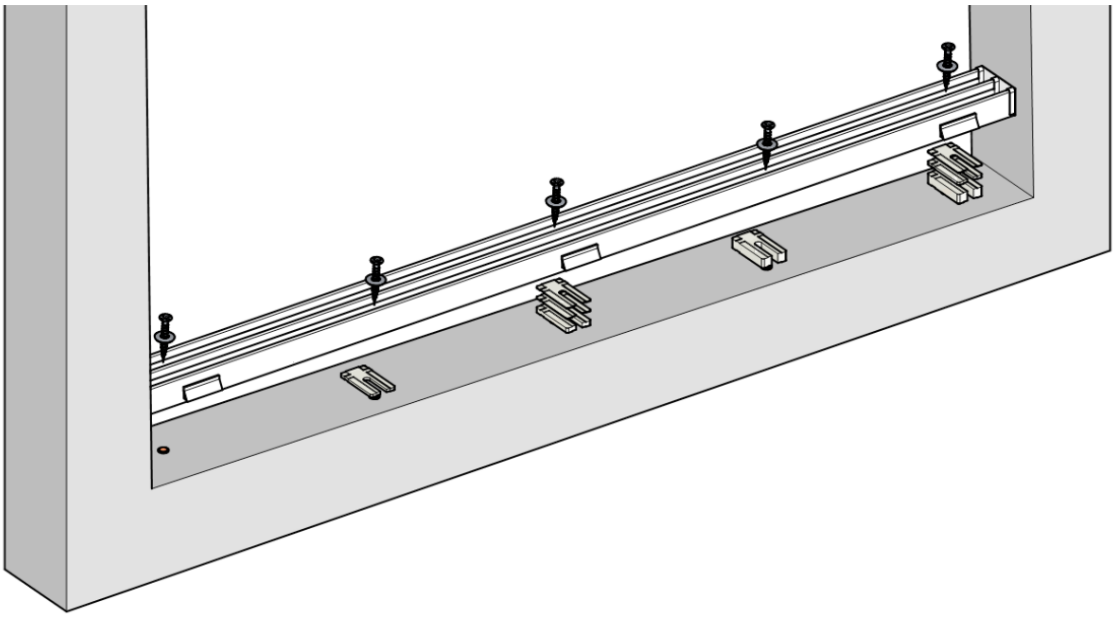

Profil hornej koľajnice

Rámový systém

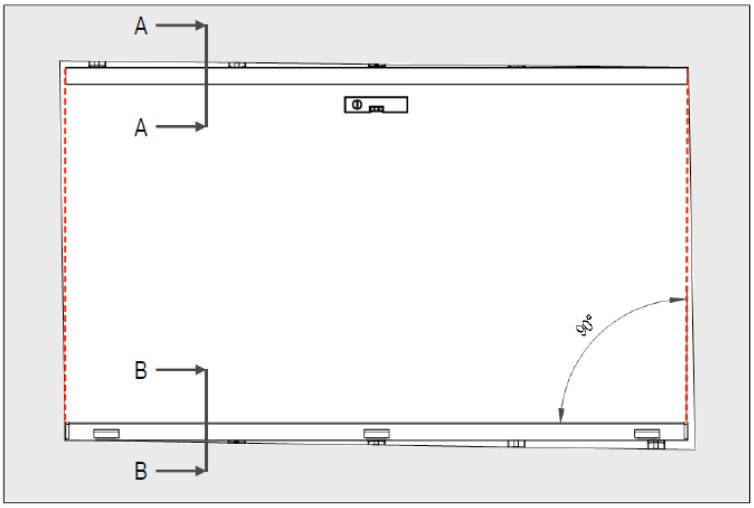

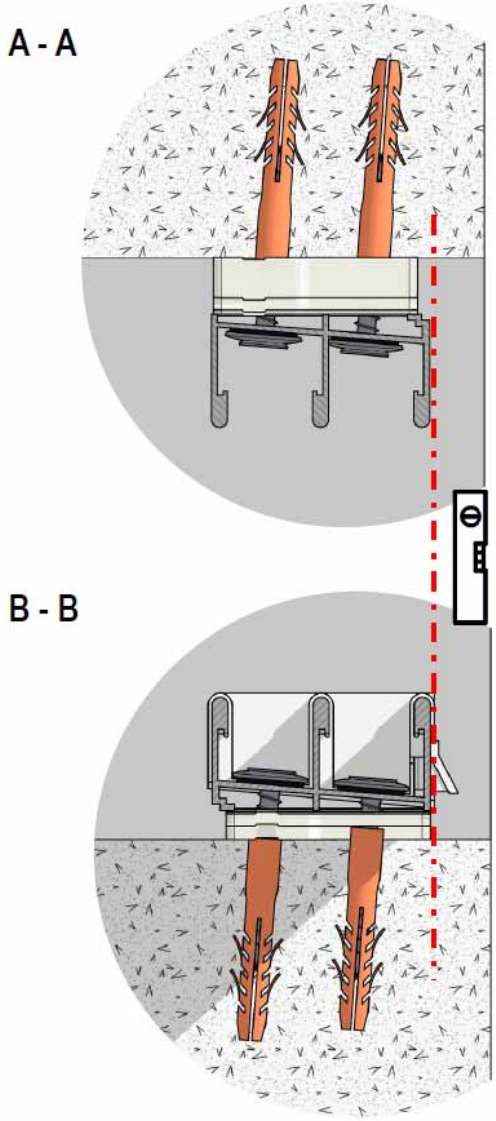

Opakujte postup „Profil spodnej koľajnice“ 1, 2, 3, 4.

Profil hornej koľajnice

Bezrámový systém

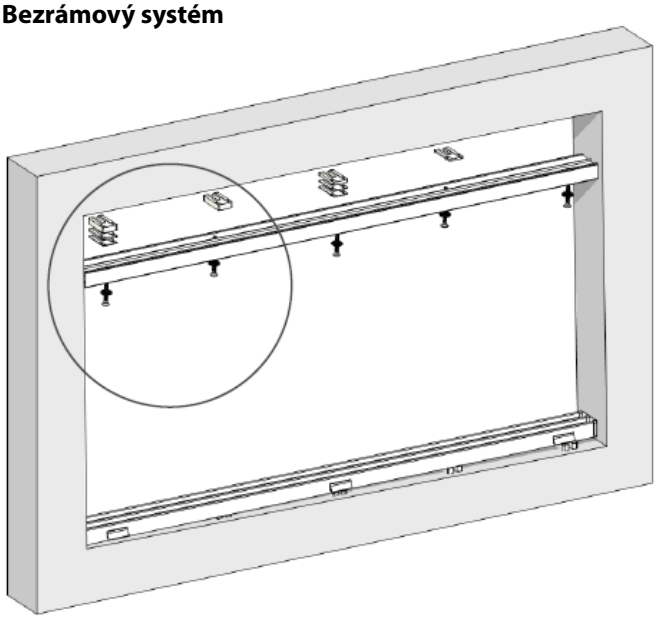

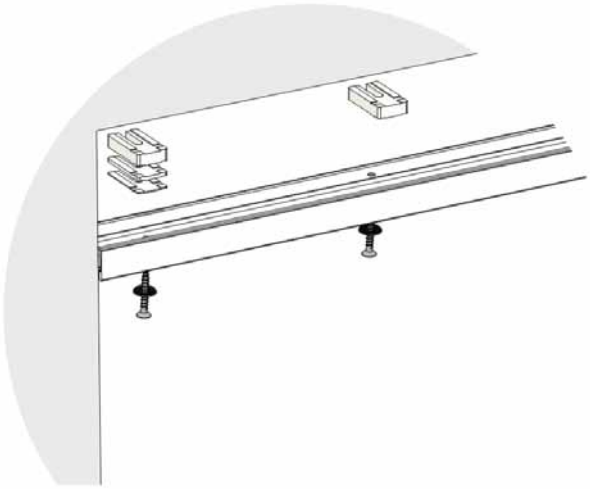

Profil hornej koľajnice

Bezrámový systém

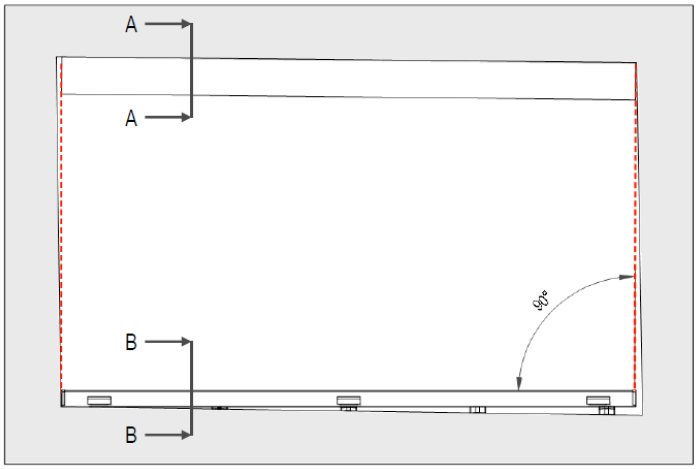

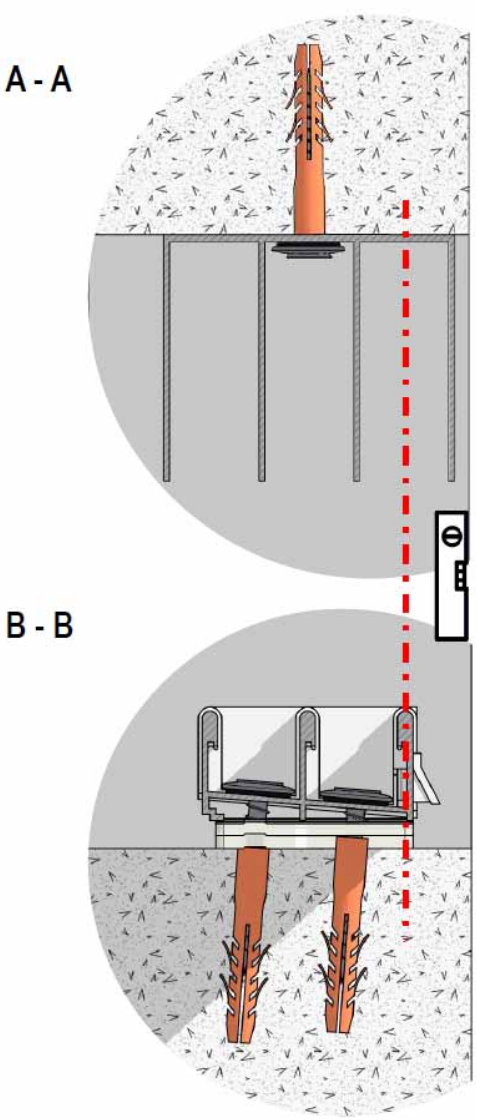

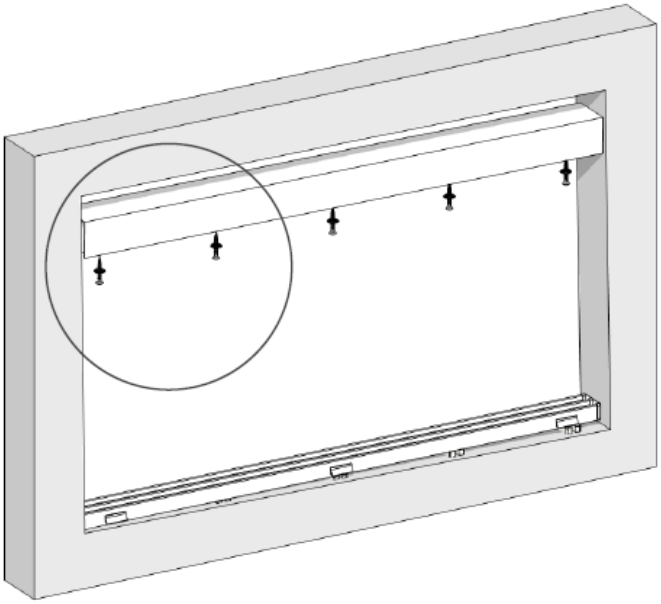

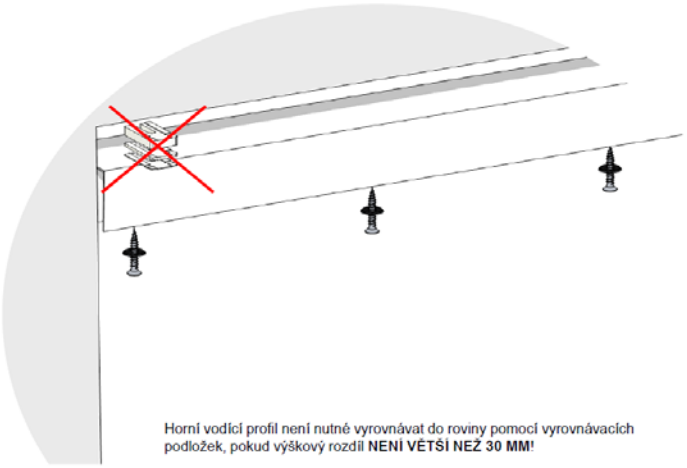

Opakujte postup „Profil spodnej koľajnice“ 1, 2, 3, 4.
Horný vodiaci profil nie je nutné vyrovnávať do roviny pomocou vyrovnávacích podložiek, ak výškový rozdiel NIE JE VÄČŠÍ NEŽ 30 MM!

Ukončovacie profily

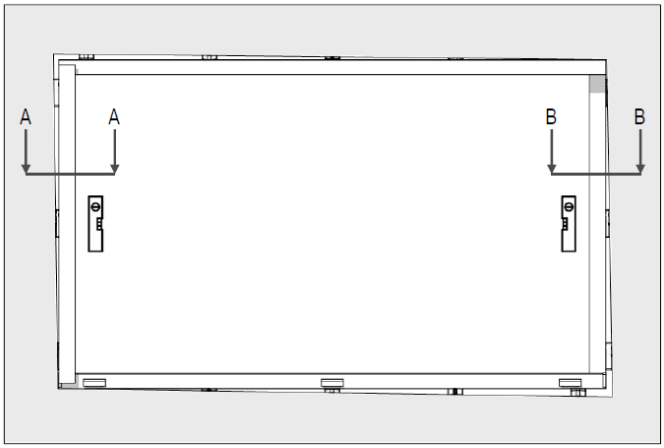

REZ A-A

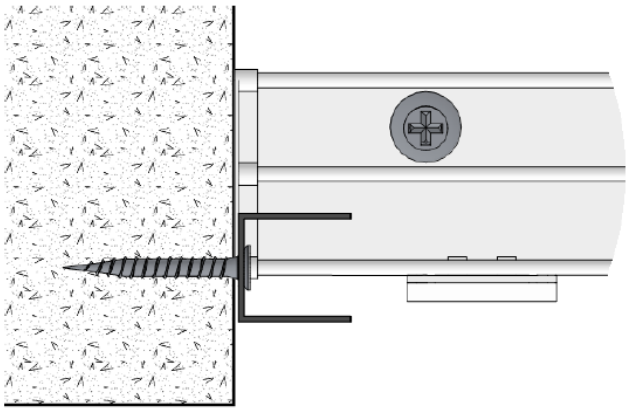

REZ B-B

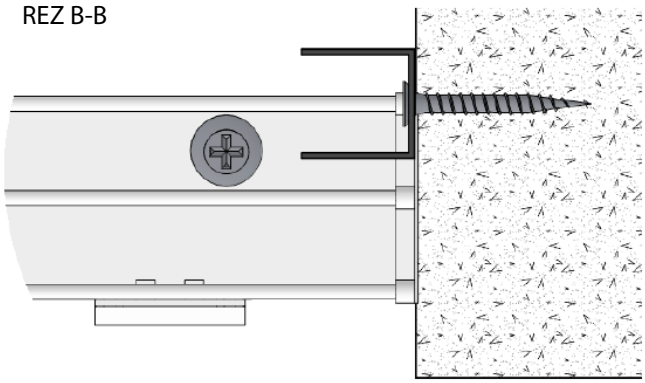

1

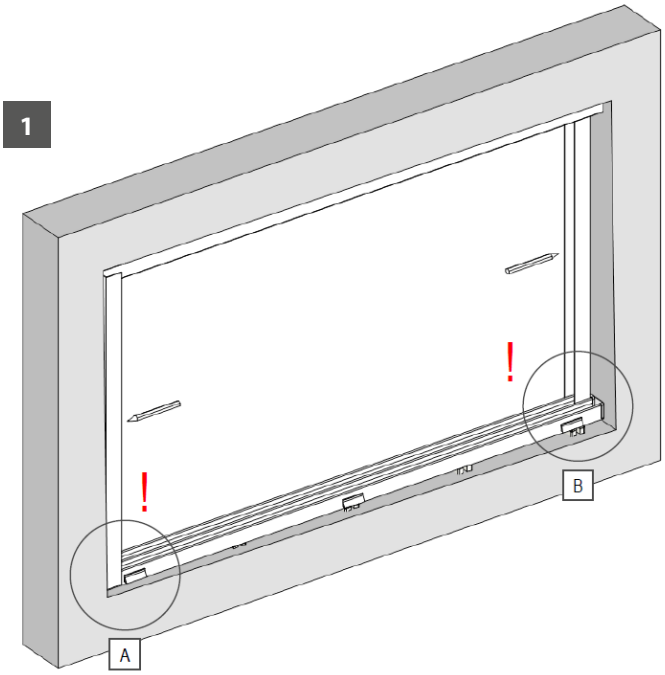

A

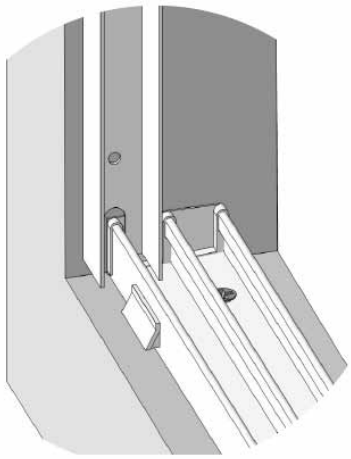

B

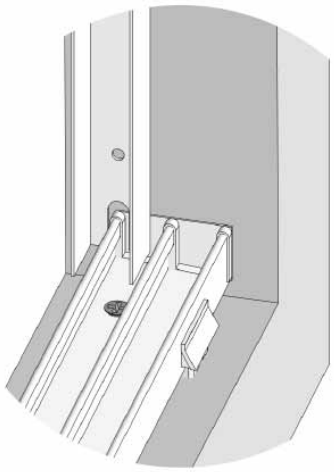

2

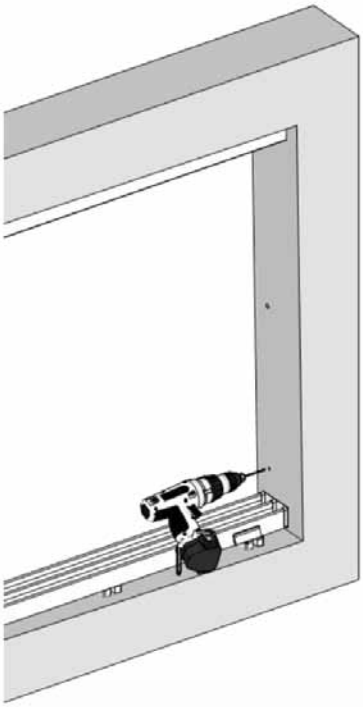

3

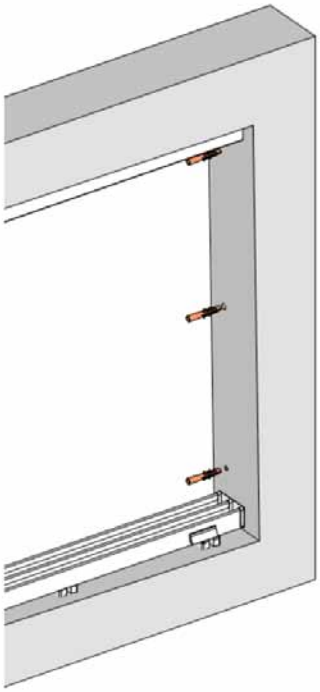

4

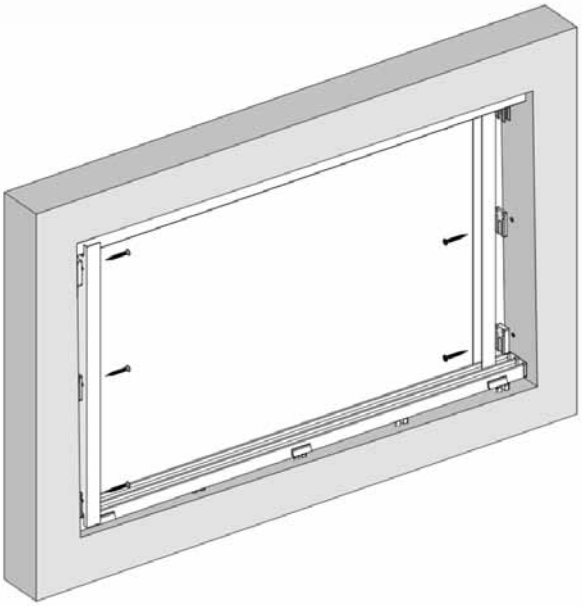

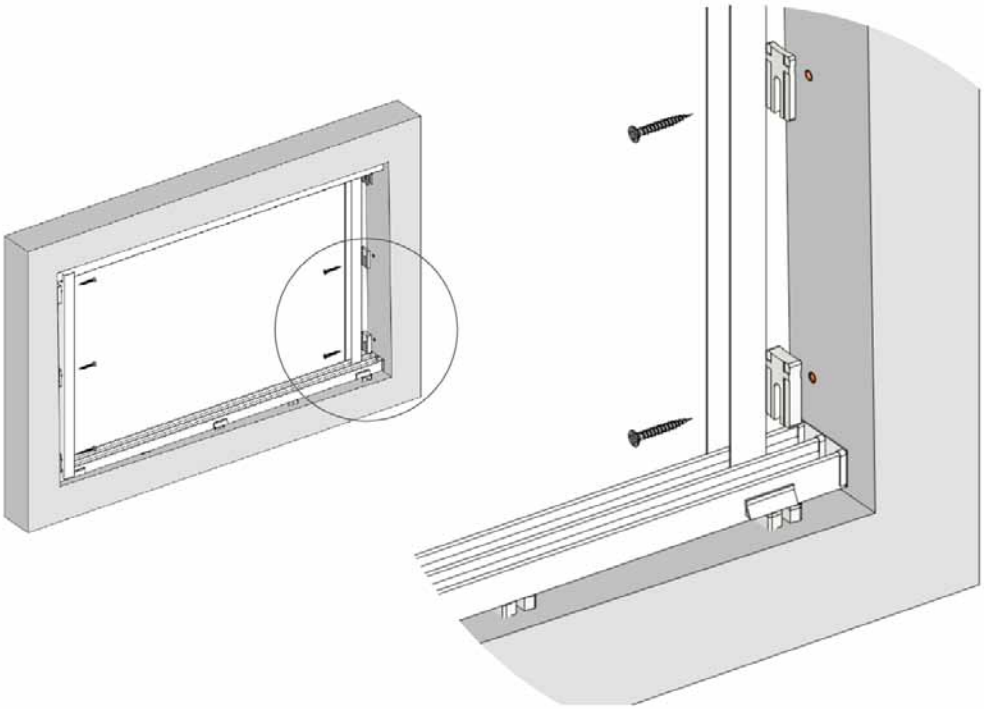

Posuvné krídlo

Rámový systém

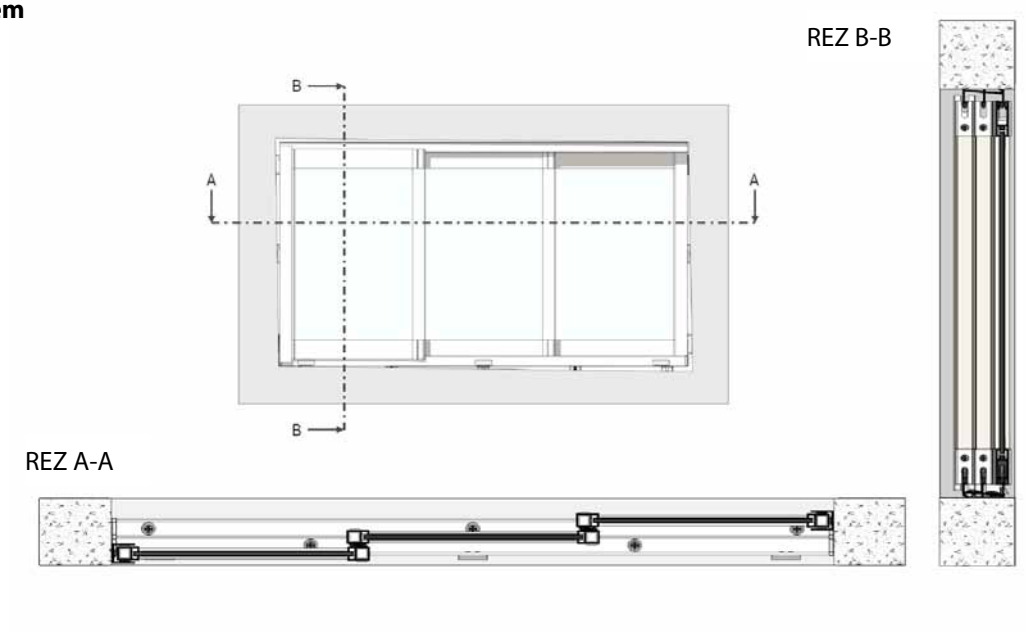

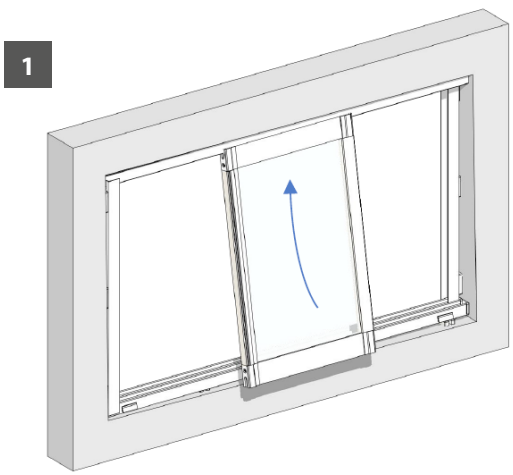

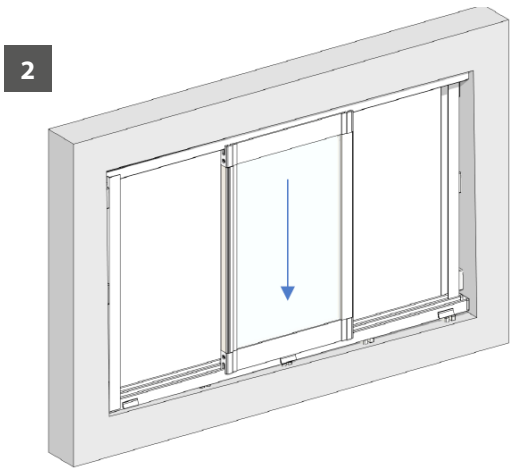

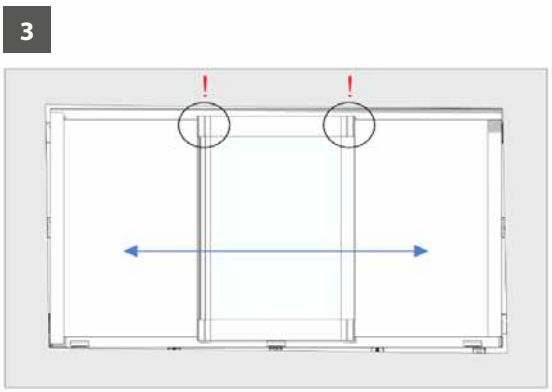

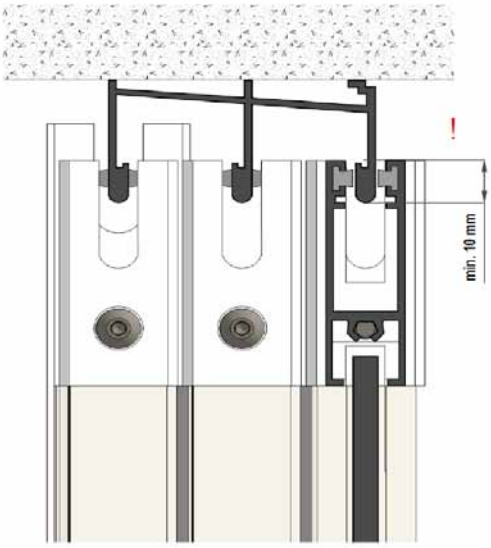

1. Osadeným posuvným krídlom po celej dĺžke zasklenia skontrolujte presah krídla a hornej koľajnice (obr. 1).
2. Opravu vykonajte znížením (pridaním vyrovnávacej podložky) alebo zvýšením (odobraním vyrovnávacej podložky) hornej koľajnice v miestach, kde zapustenie krídla nie je optimálne.
3. Osaďte zostávajúce krídla posuvného systému.

Bezrámový systém

(pre bezrámový systém je tu odlišný iba obrázok č. 3)

4

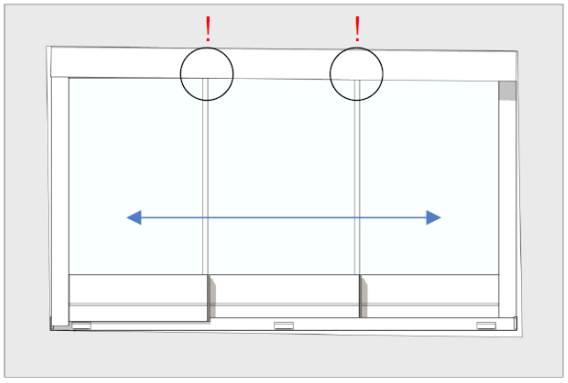

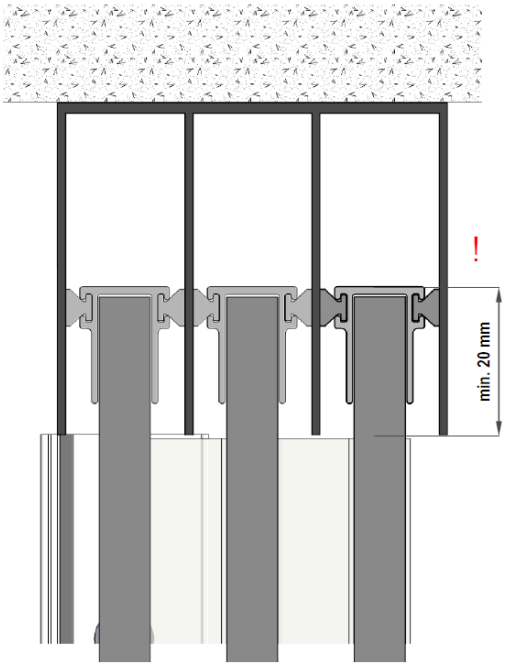

1. Osadeným posuvným krídlom po celej dĺžke zasklenia skontrolujte presah krídla a hornej koľajnice (obr. 1).
2. Opravu vykonajte znížením (pridaním vyrovnávacej podložky) alebo zvýšením (odobraním vyrovnávacej podložky) hornej koľajnice v miestach, kde zapustenie krídla nie je optimálne.
3. Osaďte zostávajúce krídla posuvného systému.

Dokončovacie práce

Zapravenie pripojovacej škáry

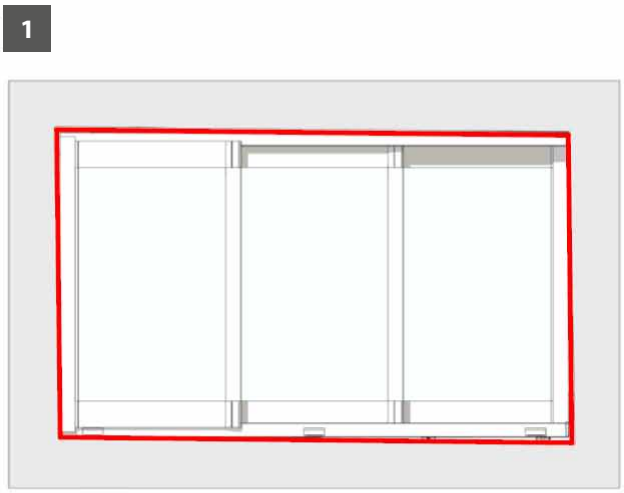

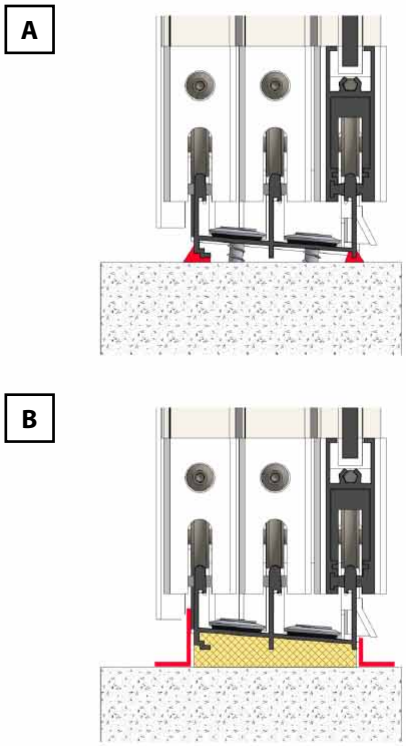

1. Zapravenie pripojovacej škáry do 5 mm (obr. A) vykonajte z vnútornej aj vonkajšej strany pomocou silikónového alebo akrylového tmelu.
2. Ak je škára väčšia než 5 mm (obr. B), odporúčame ju vyplniť PU penou. Po vytvrdnutí a orezaní peny odporúčame škáru prekryť lištami z Al plechu.
3. Lišty je možné nalepiť pomocou vhodného lepidla odolného proti poveternostným vplyvom.

ARTOSI SLIDE PANELS

- Vlastný vývoj a výroba
- Čistý a elegantný dizajn
- Farebné zladenie s pergolou ARTOSI a screenovou roletou ALFA
- Jednoduchá montáž, vďaka už skompletizovanému systému
- Jednoduché a rýchle ovládanie a údržba
- Voľba počtu krídiel a spôsobu otvárania
- Možnosť viacerých druhov výplní a ich kombinácia

ISOTRA *Quality*

ARTOSI SLIDE PANELS
Základná špecifikácia

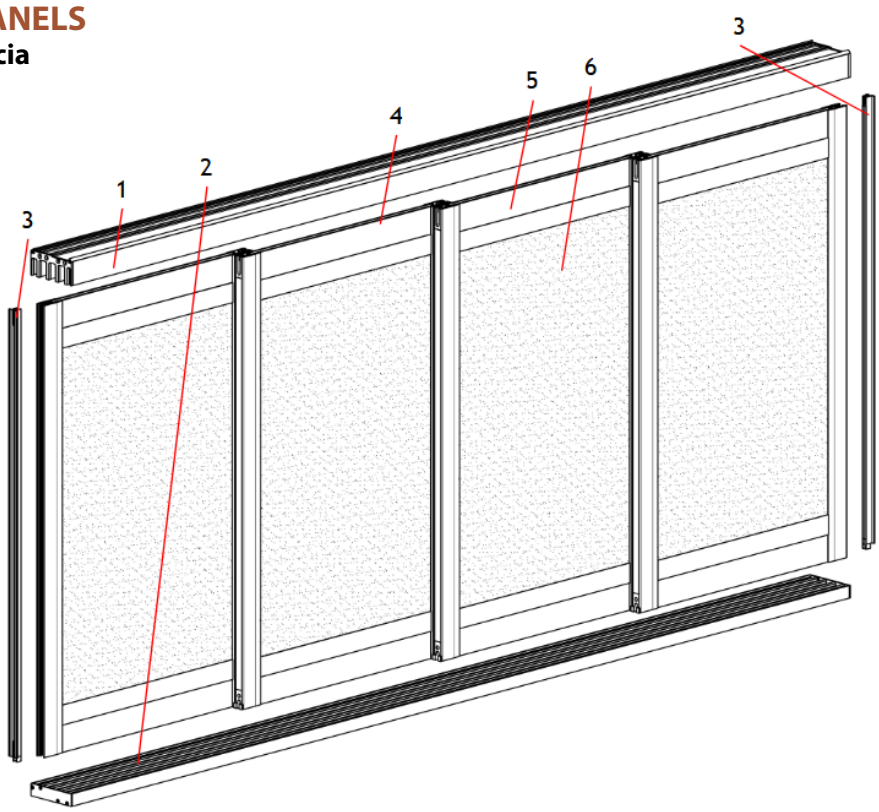

Základný popis

1 - Horná koľajnica
2 - Dolná koľajnica
3 - Dorazový profil
4 – Panel
5 - Rám panelu
6 - Výplň panelu

Farebné prevedenia

Horná koľajnice, Dolné koľajnica, Rám panelu, Lamely

RAL 9006	svetlo strieborná
RAL 7016M	antracitová šedá matná
RAL 9006S	svetlo strieborná štruktúra
RAL 7016S	antracitová šedá štruktúra
RAL 9007	strieborná
RAL 8014M	hnedá matná
RAL 9007S	strieborná štruktúra
RAL 8014S	hnedá štruktúra
RAL 9010M	biela matná
DB 702	perleťovo svetlo šedá
RAL 9010S	biela štruktúra
DB 703	perleťovo tmavo šedá

POZN.: Ostatné farby RAL na vyžiadanie za príplatok.

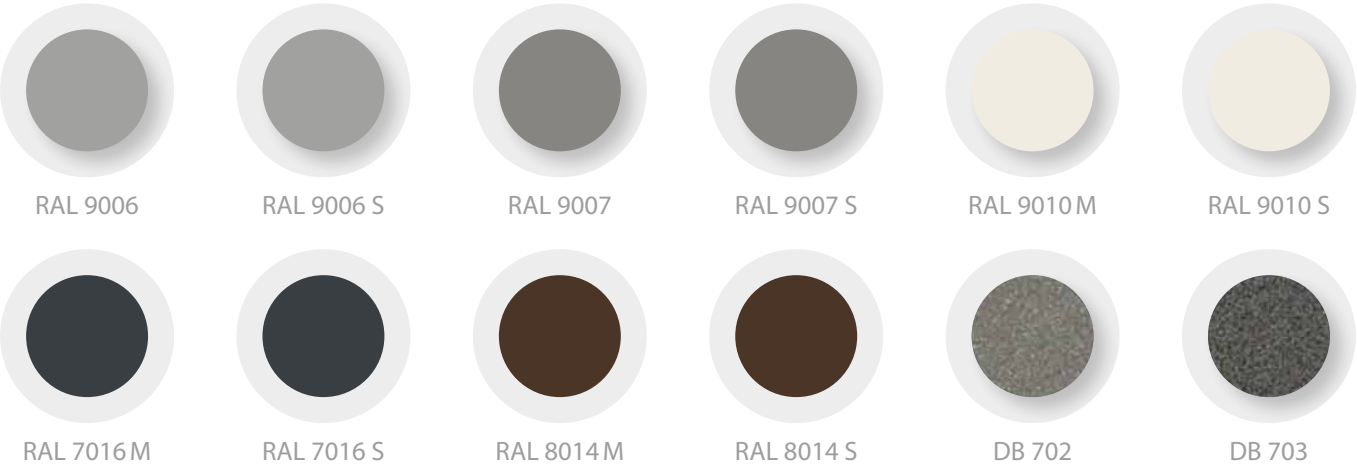

DECORAL

Decoral je možné vyberať iba pre lamely vo výplniach SLOPE, SLOPE ROTATING, FIX, FIX SCREEN.

Látky SCREEN

Screenové látky je možné vyberať iba pre výplne SCREEN a FIX SCREEN.
Možné látky: SLTZ89 a SLTZ 92

Definícia

Posuvný systém ARTOSI SLIDE PANELS je zostava hliníkových panelov, ktoré sú umiestnené medzi spodnou a hornou koľajnicou. Panel je osadený kolieskami, ktoré umožňujú posun po spodnej koľajnici. Hmotnosť panelov je prenášaná cez kolieska na spodnej koľajnici, horná koľajnica slúži ako vedenie. Jednotlivé panely sú na koľajniciach umiestnené za sebou, pri otvorení panely zachádzajú za seba. Samotný panel je zložený z rámu, v ktorom môžu byť umiestnené rôzne druhy výplní. Výrobok ARTOSI SLIDE PANELS je určený na montáž do otvorov v nosných konštrukciách, predovšetkým pergoly, carporty, kde slúži ako bočná výplň.

Posuvný systém ARTOSI SLIDE PANELS je prvkom tieniacej techniky a jeho primárnou úlohou je tieniť. Neslúži ako plnohodnotná náhrada dverí a dverných konštrukcií, v zmysle výplne stavebného otvoru.

Posuvný systém nezaisťuje 100% tesnosť proti vode, snehu a vetru.

Pôsobením vetra môže dochádzať k vibráciám a priehybu panelov. Vibrácie môžu byť počuteľné aj viditeľné. Prípadný priehyb panelov je vratný, neovplyvňuje funkčnosť posuvu.

V závislosti od druhu výplne môže byť hmotnosť jedného panelu až 50 kg. Túto hmotnosť je potrebné brať na zreteľ pri voľbe kotvenia a posudzovania nosnosti podkladu. Zvlášť pozor pri stiahnutí všetkých panelov na jednu stranu. Podklad pre montáž posuvného systému by mal byť rovný, nosný, spevnený a bez prasklín.

Pozor na nosnú konštrukciu, do ktorej je kotvená horná koľajnica posuvného systému. Pri priehybe tejto konštrukcie môže dôjsť ku kontaktu hornej koľajnice s panelmi a k prenosu zaťaženia od nosnej konštrukcie do panelov. Toto zaťaženie môže spôsobiť nemožnosť posunu panelov, v horšom prípade nevratné poškodenie panelu. Táto situácia môže nastať pri montáži do pergoly a následným nadmerným zaťažením strechy pergoly snehom.

Štandardné rozmery

	Šírka S (mm)		Výška H (mm)	
	min.	**max.**	**min.**	**max.**
Otvor na vyplnenie	1000	7000	550	2700
Jednotlivý panel	500	1250	550	2700

Bližšie informácie o vyrobiteľných rozmeroch nájdete v kapitole: Technická špecifikácia

Zástavbové rozmery

„S“ – šírka otvoru
„H“ – výška otvoru

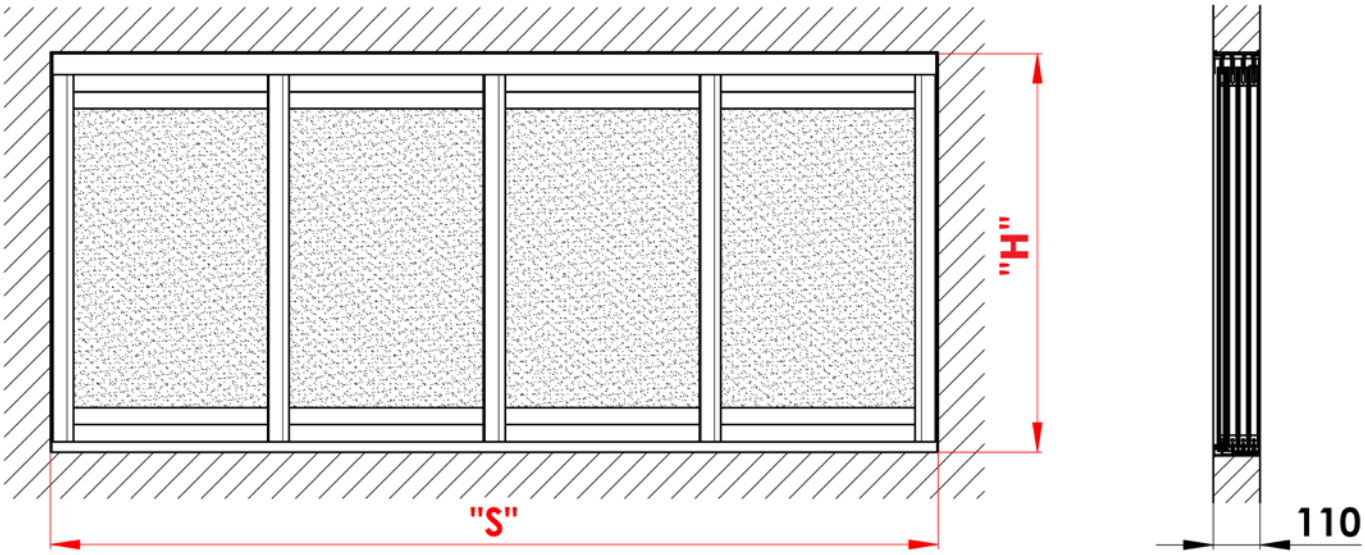

Dĺžková rozťažnosť hliníkových profilov

Hliník vykazuje pri zahriatí charakteristickú rozťažnosť, tzv. tepelnú dilatáciu. Koeficient tepelnej expanzie hliníkovej zliatiny je 23,5 [µm/(m * K)].

Príklad tepelnej dilatácie:

Hliníkový profil pri teplote 20 °C meria 7000 mm. Ak sa zahreje na teplotu 50 °C – posuvný systém v slnečnom dni, bude následne vďaka tepelnej expanzii merať 7005 mm. Ako výsledok zmeny teploty hliníka dôjde k nárastu dĺžky v hodnote +5 mm.

Pozor:

Pri návrhu a montáži posuvných systémov je **nevyhnutné zohľadniť teplotnú rozťažnosť hliníkových prvkov,** a to ako samotných posuvných profilov, tak aj priľahlých nosných konštrukcií, do ktorých sú tieto systémy kotvené. Pri zameriavaní a zástavbe je dôležité vziať do úvahy teplotnú rozťažnosť hliníkového profilu vo vzťahu k teplote okolitého prostredia.

Z toho dôvodu odporúčame vykonávať zameranie pri okolitej teplote 23 °C ± 5 °C.

Tolerancia rozmerov

Dĺžka	Tolerancia	Šírka	Tolerancia
do 2000 mm	± 2,4	do 2000 mm	± 2,4
do 3000 mm	± 2,6	do 3000 mm	± 2,6
do 4000 mm	± 2,8	do 4000 mm	± 2,8
do 5000 mm	± 3	do 4500 mm	± 3
do 6000 mm	± 3,2		
do 7000 mm	± 3,4		

Technická špecifikácia

Rozloženie panelov: sťahovanie vľavo

Veľkosť otvoru	Šírka S (mm)		Výška H (mm)	
	min.	max.	max.	max.
2 panely (2-L)	1000	2500	550	2700
3 panely (3-L)	1500	3750	550	2700
4 panely (4-L)	2000	5000	550	2700

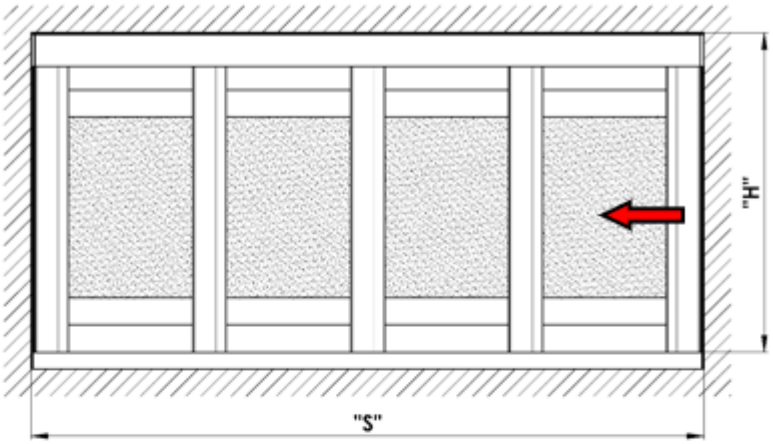

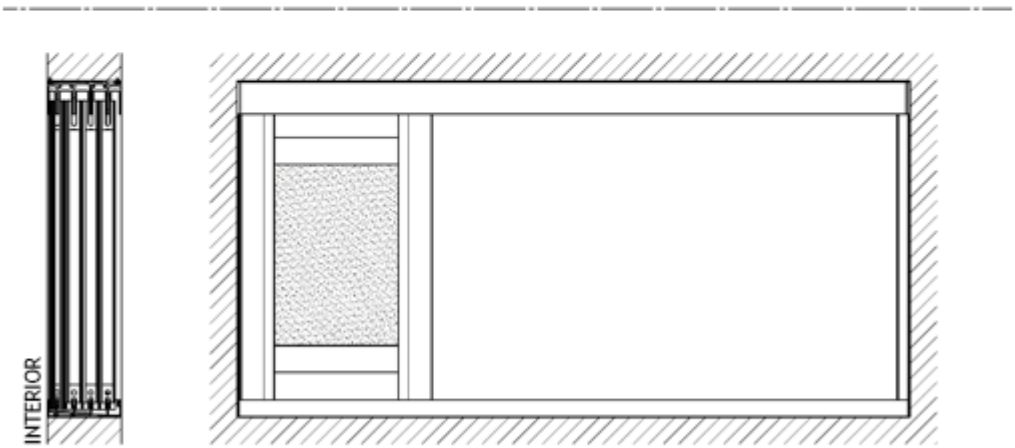

Rozloženie panelov: sťahovanie vpravo

Veľkosť otvoru	Šírka S (mm)		Výška H (mm)	
	min.	max.	max.	max.
2 panely (2-P)	1000	2500	550	2700
3 panely (3-P)	1500	3750	550	2700
4 panely (4-P)	2000	5000	550	2700

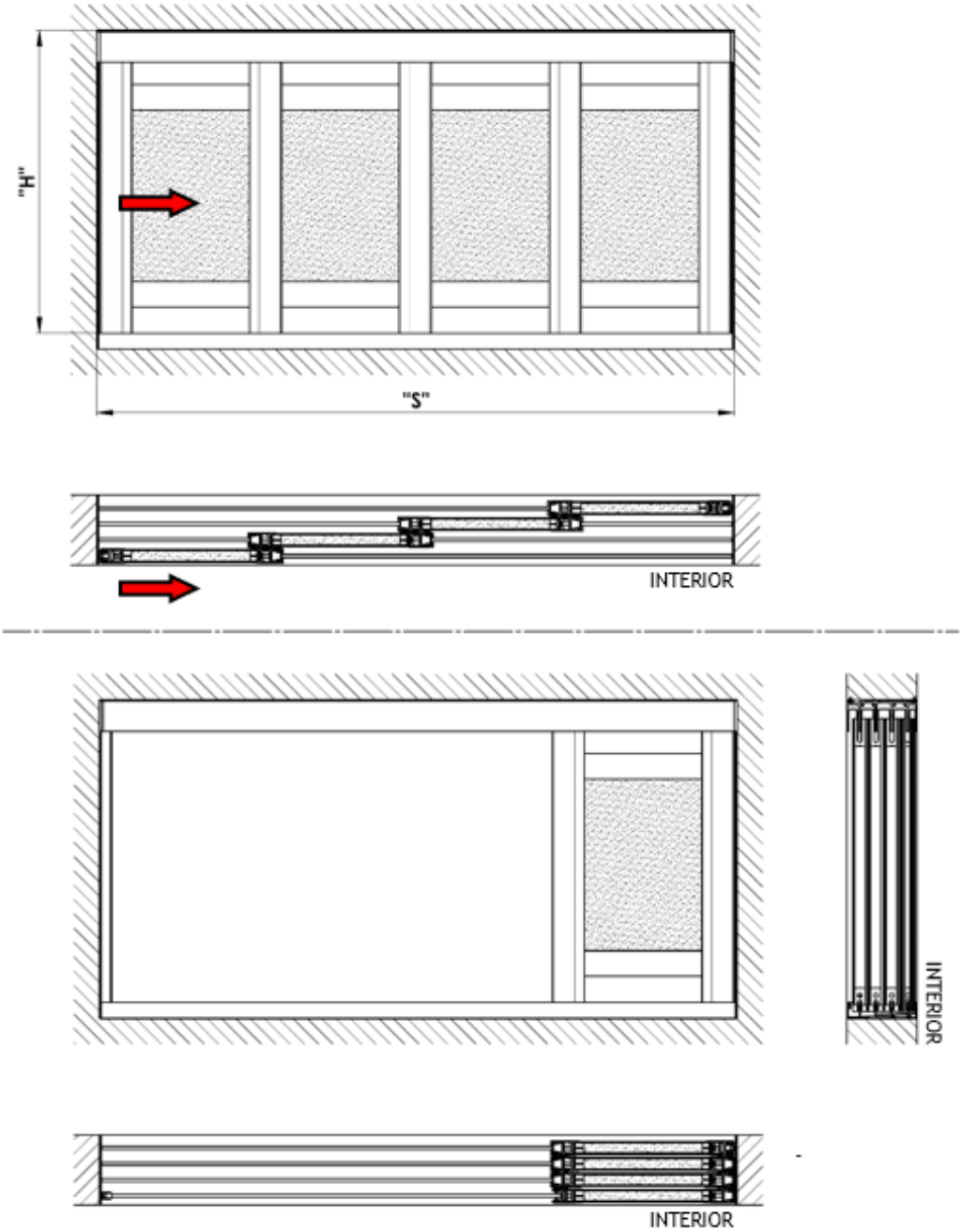

Rozloženie panelov: sťahovanie vľavo aj vpravo (opona)

Veľkosť otvoru	Šírka S (mm)		Výška H (mm)	
	min.	max.	max.	max.
4 panely (2+2-LP)	2000	5000	550	2700
6 panelů (3+3-LP)	3000	7000	550	2700
8 panelů (4+4-LP)	4000	7000	550	2700

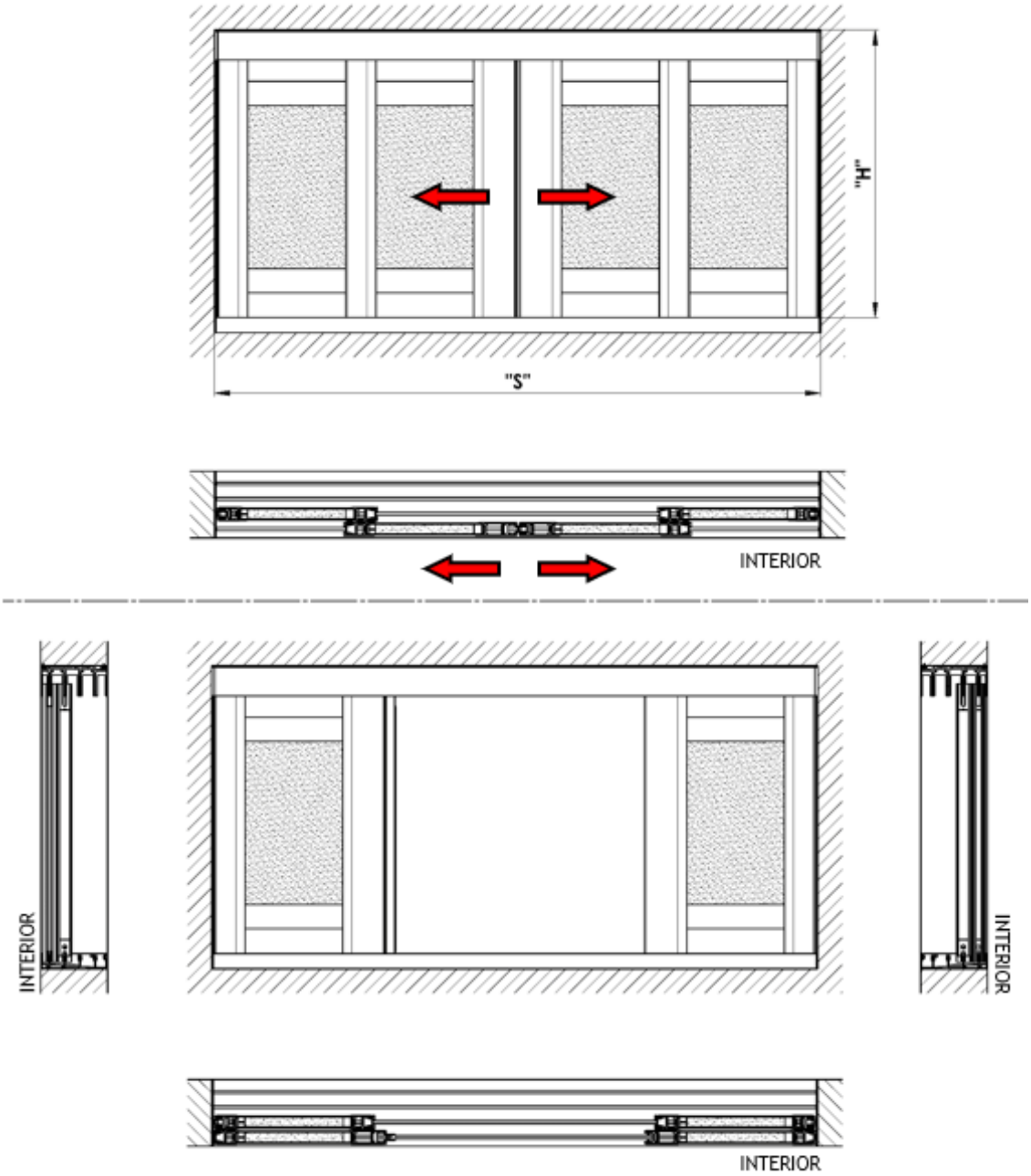

Horná koľajnica

Horná koľajnica slúži pre horné vedenie panelov.

Horná koľajnica je hliníkový extrudovaný profil. Na koncoch profilu sú hliníkové bočnice. Na krajoch profilu sú po celej dĺžke tesniace gumy.

Horná koľajnica musí byť nosne zakotvená do nosnej konštrukcie. V koľajnici sú z výroby prichystané kotviace otvory s priemerom 5 mm v rozstupe 400 mm, viď. obr.

Hlava skrutky nesmie byť vyššia ako 5 mm a priemer hlavy nesmie byť väčší ako 12 mm.

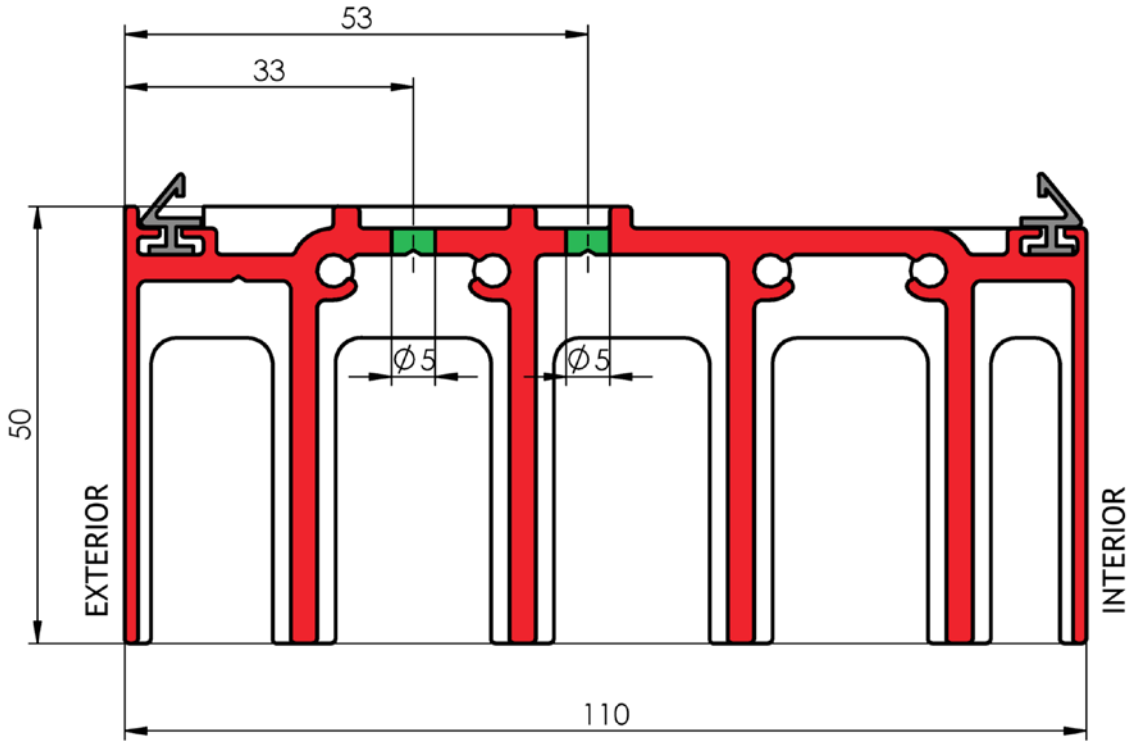

Dolná koľajnica

Dolná koľajnica slúži na vedenie panelov a prenáša celú ich hmotnosť do nosného podkladu. Ďalej slúži na odvod dažďovej vody, ktorá steká po paneloch.

Dolná koľajnica musí byť nosne zakotvená do nosnej konštrukcie. V koľajnici môžu byť z výroby prichystané kotviace otvory priemeru 6 mm v rozstupe 400 mm, viď. obr.

Hlava skrutky nesmie byť vyššia ako 5 mm a priemer hlavy nesmie byť väčší ako 12 mm.

Dolná koľajnica 4-K

Dolná koľajnica je lakovaný hliníkový extrudovaný profil, ktorý má 4 rebrá pre vedenie 4 radov panelov. Na konci rebier sú umiestnené vložky z eloxovaného hliníka. Na koncoch profilu sú lakované hliníkové bočnice.

Tento variant dolnej koľajnice je možné použiť vo všetkých variantoch rozloženia panelov.

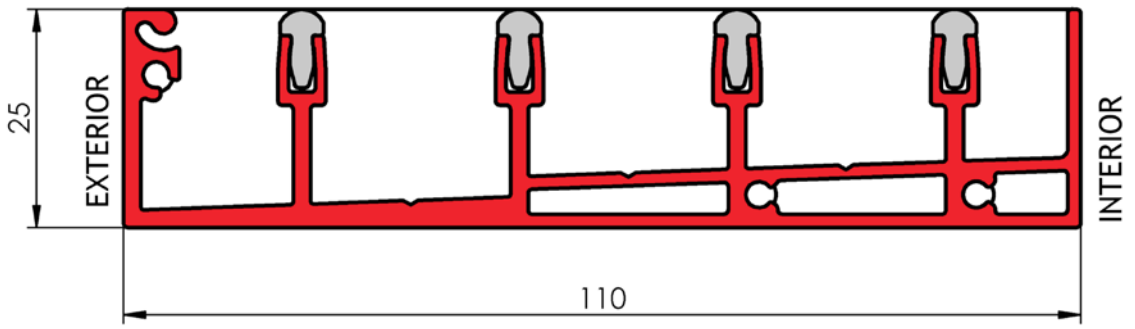

Dolná koľajnica 4-K+K

Dolná koľajnica je lakovaný hliníkový extrudovaný profil, ktorý má 3 rebrá pre vedenie 3 radov panelov. Na konci rebier sú umiestnené vložky z eloxovaného hliníka. Na koncoch profilu sú lakované hliníkové bočnice. Posledné rebro je prekryté lakovanou hliníkovou krytkou.

Tento variant dolnej koľajnice je možné použiť vo variantoch rozloženia panelov, kedy sú za sebou iba 3 rady panelov, teda: 2L, 3L, 2P, 3P, 2+2-LP, 3+3-LP.

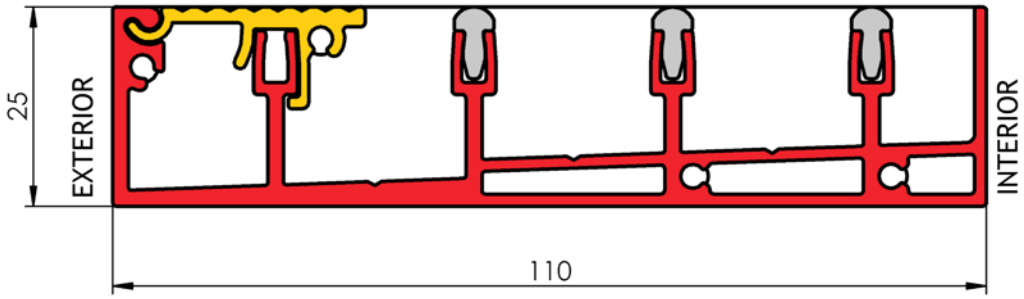

Dolná koľajnica – Kotvenie

Dolná koľajnica musí byť nosne zakotvená do nosnej konštrukcie. V koľajnici môžu byť z výroby prichystané kotviace otvory priemeru 6 mm v rozstupe 400 mm, viď.obr.

Hlava skrutky nesmie byť vyššia ako 5 mm a priemer hlavy nesmie byť väčší ako 12 mm.

Podklad pre montáž zasklievacieho systému by mal byť rovný, nosný, spevnený a bez prasklín.

Dolná koľajnica musí byť montovaná vodorovne a nesmie sa vlniť. Pozor na spádovanie terás a ich krivosť. Dolnú koľajnicu je možné vypodložiť podložkami. V takom prípade je potrebné dbať na zvýšenú opatrnosť pri vymeriavaní, aby nedošlo po montáži k zníženiu výšky otvoru.

Hmotnosť jedného panelu môže byť až 50 kg. Zvlášť pozor pri stiahnutí na jednu stranu. Túto hmotnosť je potrebné brať na zreteľ pri voľbe kotvenia a posudzovania nosnosti podkladu.

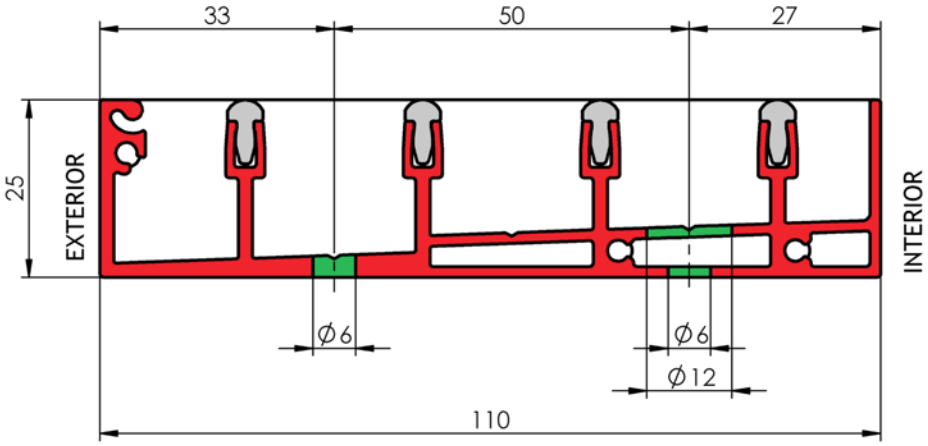

Dolná koľajnica - Odvod vody

Do dolnej koľajnice steká všetka dažďová voda z panelov. Túto vodu je potrebné odviesť z koľajnice preč, aby nepretiekla smerom do interiéru.

Pre montáž na finálny povrch je vhodný variant s odtokom do boku (SIDE). V koľajnici sú prestrihy medzi jednotlivými rebrami a v čelnej stene dolnej koľajnice sú otvory na odvod vody, ktoré sú prekryté krytkou.

Pre zapustenú montáž je možné dodať dolnú koľajnicu aj bez týchto otvorov. Je však nutné dorobiť odvodnenie koľajnice na stavbe.

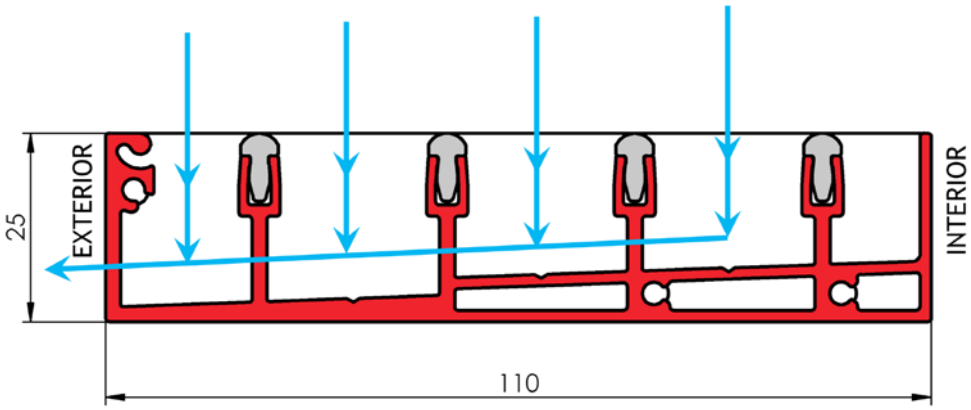

Panel

Samostatný panel je zložený z rámu a výplne. Jednotlivé panely sa potom posúvajú po spodnej koľajnici a sú vedené hornou koľajnicou.

1 – Horizontálny rám horný
2 – Vertikálny rám ľavý
3 – Vertikálny rám pravý
4 – Výplň
5 – Horizontálny rám dolný

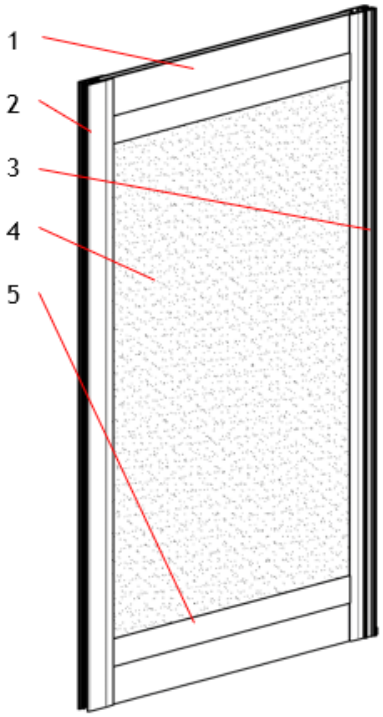

Panel – horizontálny rám horný

Slúži na vedenie panelu v hornej koľajnici. Po celej dĺžke horného rámu je umiestnená kefka. Na krajoch sú plastové vložky pre presnejšie vedenie.

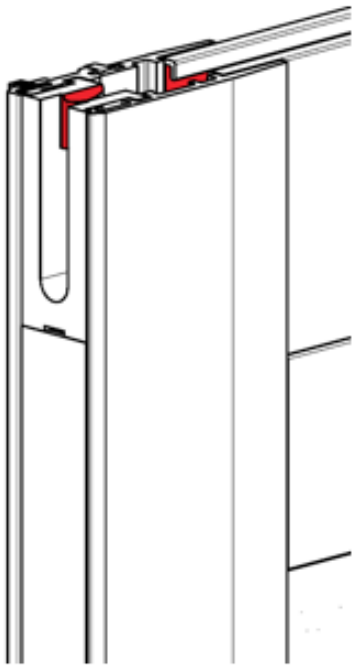

Panel – horizontálny rám dolný

Slúži na vedenie panelu v dolnej koľajnici. Po celej dĺžke dolného rámu je umiestnená kefka. Na krajoch sú umiestnené vozíčky s kolieskami, po ktorých panel jazdí. Vozíčky je možné nastaviť výškovo, čím je možné vykompenzovať drobné nerovnosti v montáži spodnej koľajnice. Nastavenie sa vykonáva pomocou skrutky s vnútorným šesťhranom, ktorý je prístupný zboku, cez otvor v spodnej krytke.

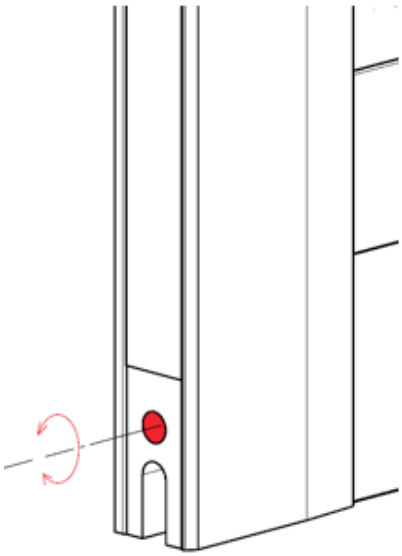

Panel – vertikálny rám – spoj dvoch panelov

Jednotlivé panely majú medzi sebou doraz. Pri zatváraní sa preto navzájom „naberajú“ a stačí zatvárať iba jedným panelom.

Pri otváraní panelu medzi sebou doraz nemajú, a je potrebné ručne posunúť každý panel zvlášť.

Po celej dĺžke rámu sú v spoji medzi panelmi kefky.

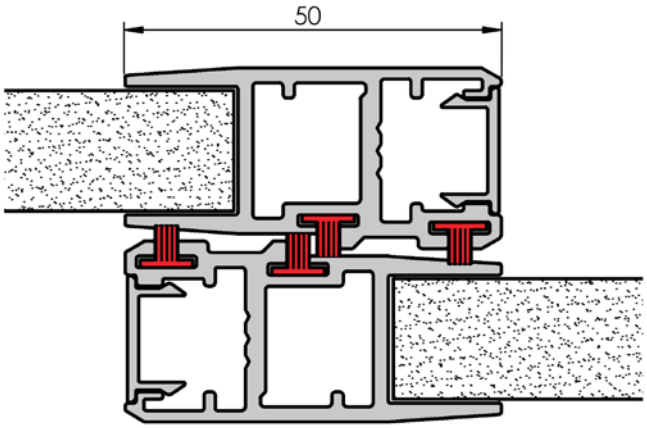

Panel – vertikálny rám – koncový doraz

Koncové panely majú krajný vertikálny profil (1) z čela otvorený. Po celej dĺžke profilu sú kefky (2). Na nosnú konštrukciu sa potom umiestni dorazová lišta (3), ktorá sa pri zatvorení zasunie do rámu panelu. Dorazová lišta aj koncový profil majú gumové vložky (4) pre „mäkký“ doraz.

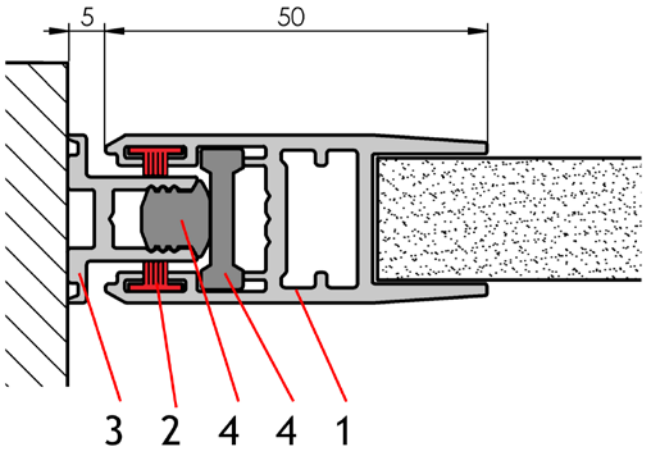

Panel – vertikálny rám – spoj opony

Stredové panely pri opone majú krajné vertikálne profily širšie. Na ľavom paneli (1) je vertikálny profil doplnený o dorazovú lištu (3). Pravý panel (2) je z čela otvorený a po celej dĺžke profilu sú kefky (4).

Dorazová lišta aj otvorený profil majú gumové vložky (5) pre „mäkký“ doraz.

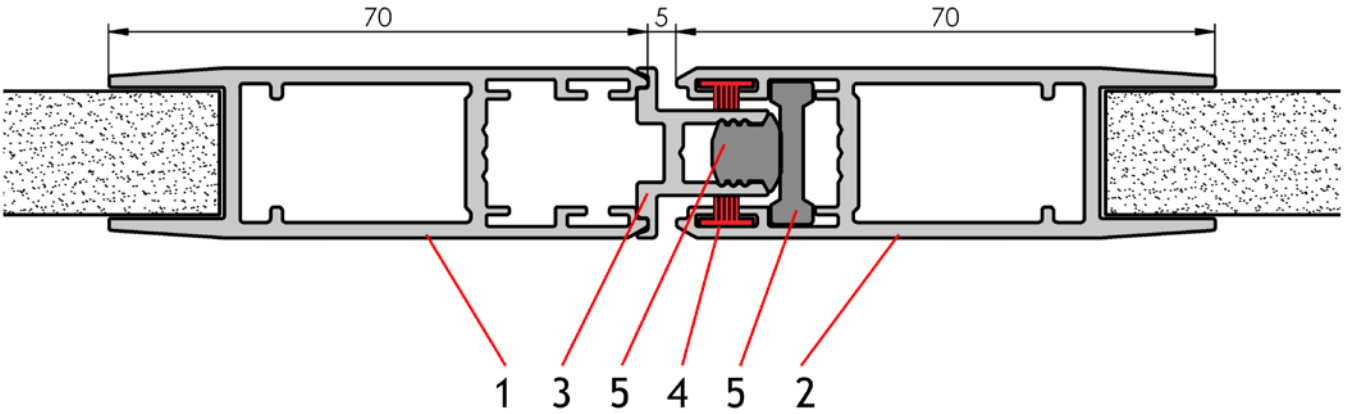

Držadlo a zámok, aretácia

Pre zvýšenie užívateľského komfortu, bezpečnosti a možnosti zaistenia posuvných panelov môže byť systém doplnený o držadlo a uzamykací mechanizmus. Navrhnuté riešenie umožňuje jednoduché ovládanie panelu pri jeho otváraní a zatváraní a súčasne zaisťuje stabilnú aretáciu panelu v uzavretej polohe.

Držadlo je konštrukčne prispôsobené profilu posuvného panelu tak, aby nenarušovalo jeho vzhľad ani plynulý pohyb v koľajnicovom systéme. Fabkový zámok je integrovaný do zostavy držadla a umožňuje mechanické zaistenie panelu proti nežiaducemu posunutiu či vniknutiu. Jednotlivé komponenty sú navrhnuté s ohľadom na jednoduchú montáž, spoľahlivú funkciu, dlhodobú životnosť a jednoduchú obsluhu.

Držadlo je možné umiestniť iba na panel, ktorý je najbližšie k interiéru. Tento panel je primárne určený ako priechodný.

Zámok je možné umiestniť iba do panelu spoločne s držadlom. Zámok je ovládaný pomocou cylindrickej vložky (FAB).

Aretáciu je možné umiestniť iba do panelu najbližšie k exteriéru. Tento panel nie je určený primárne ako priechodný. Aretácia slúži na zaistenie panelu proti nechcenému posunutiu.

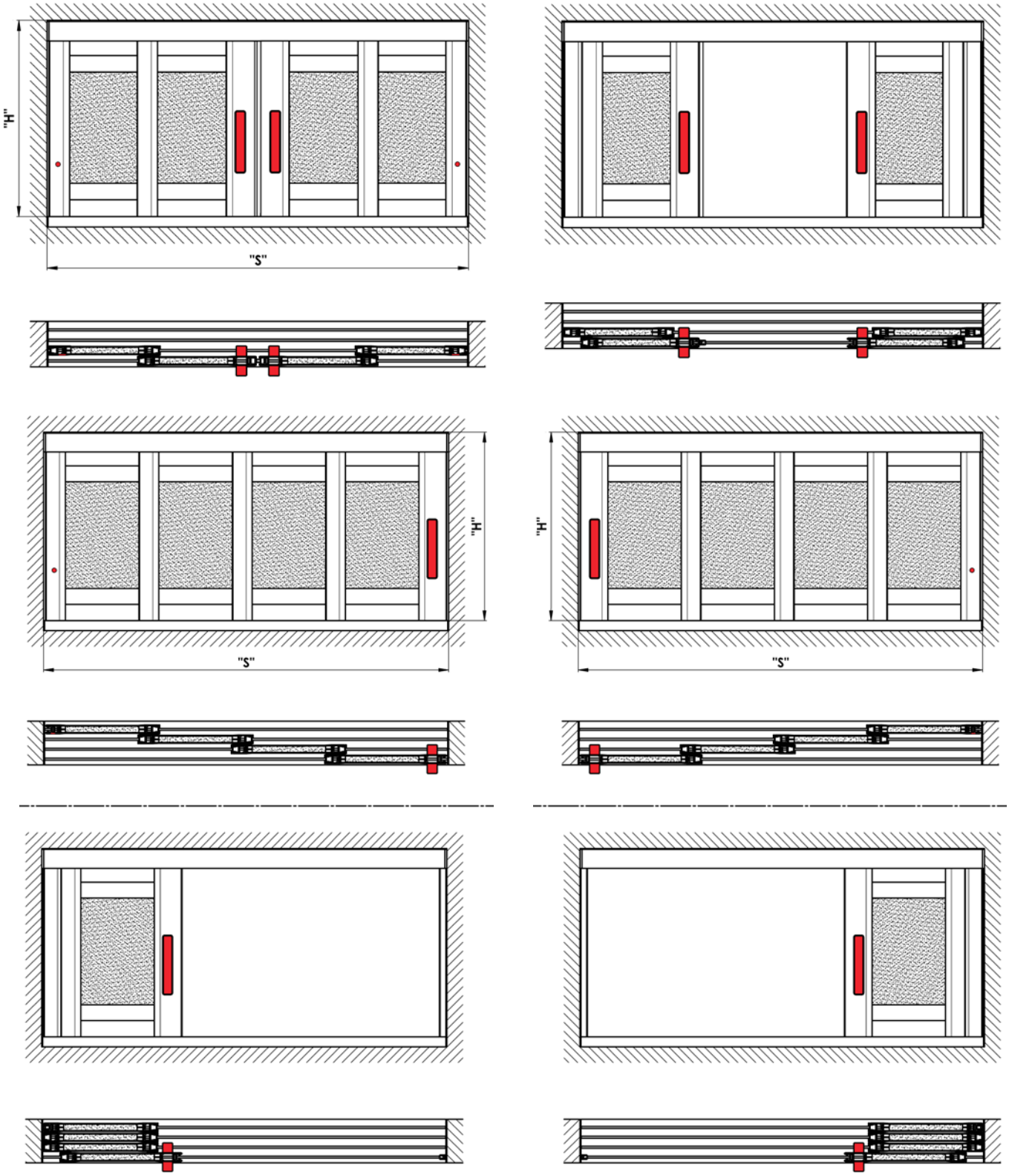

Držadlo a zámok

- Držadlo je možné umiestniť ako z interiéru, tak z exteriéru, tak aj z oboch strán.
- Držadlo je možné osadiť zámkom, ktorý je ovládaný pomocou cylindrickej vložky na kľúč z interiéru aj exteriéru, či na kľúč a gombík.
- Umiestnenie držadla na paneli je možné voliť.
- Štandardné umiestnenie držadla X = 1000mm, viď obrázok

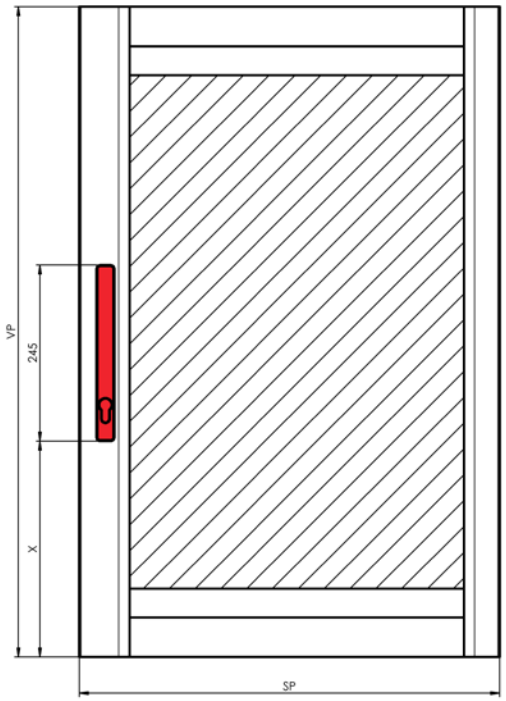

Držadlo bez zámku

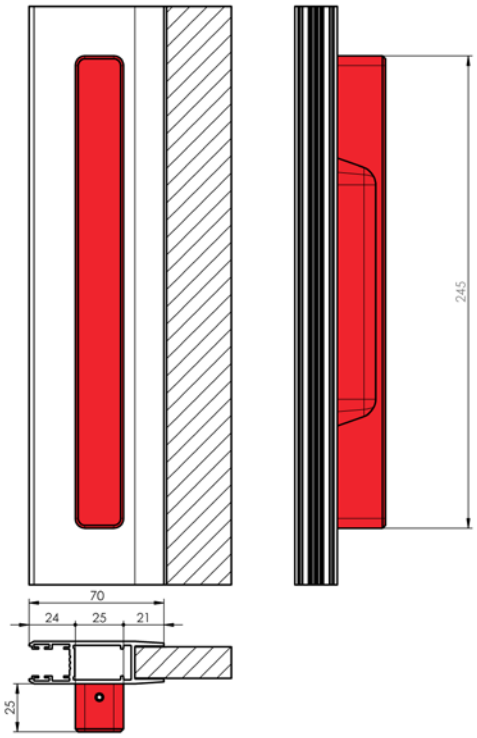

Držadlo so zámkom, ovládanie na kľúč

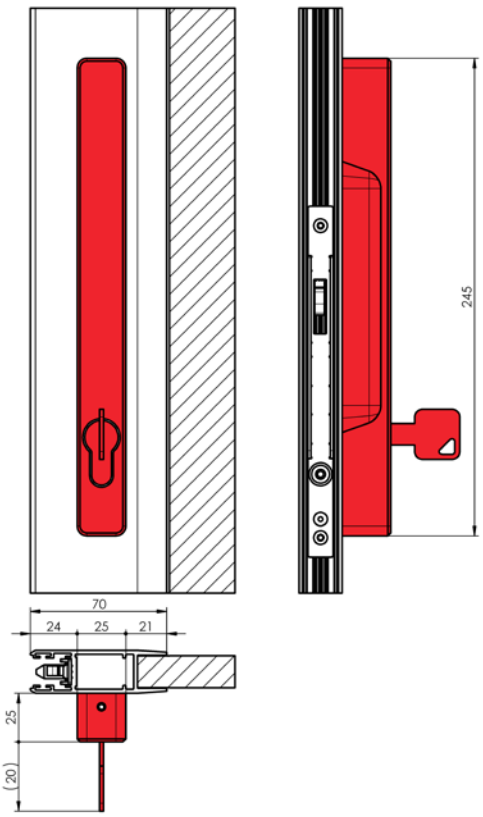

Držadlo so zámkom, ovládanie na gombík

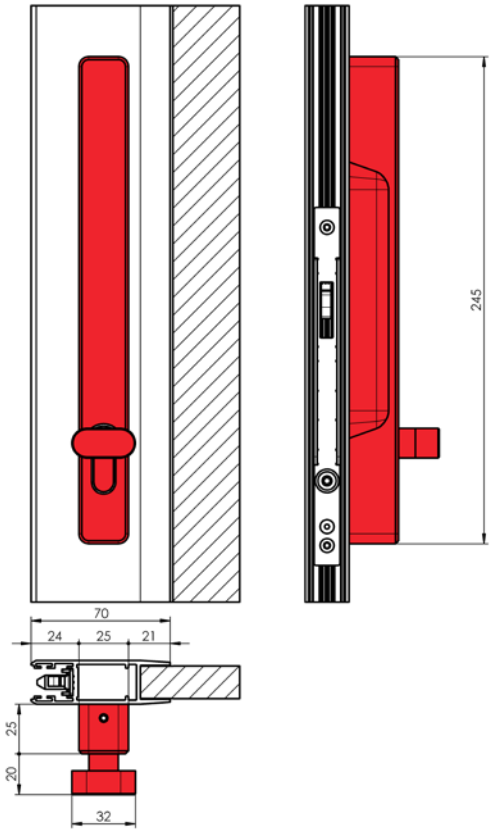

Varianty vyhotovenia

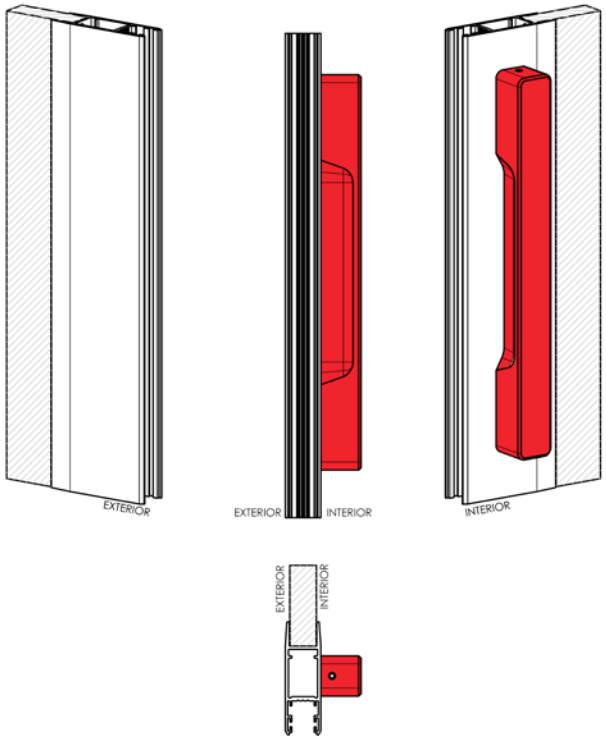

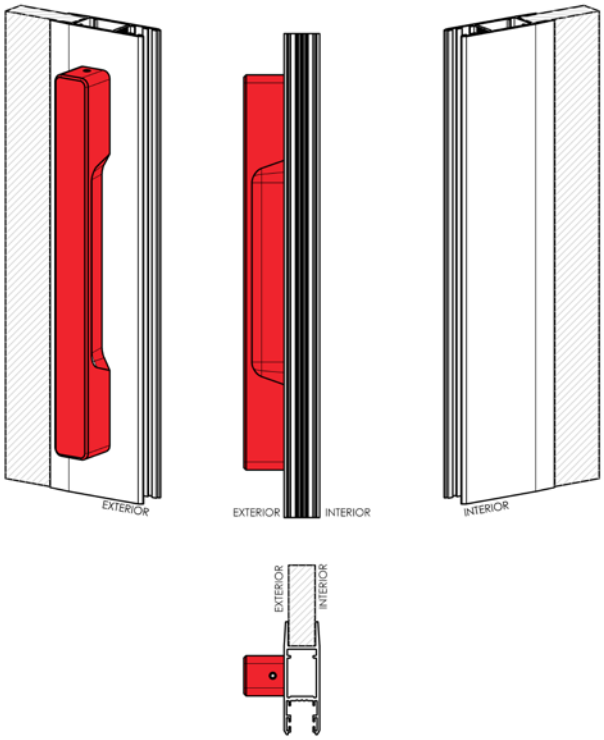

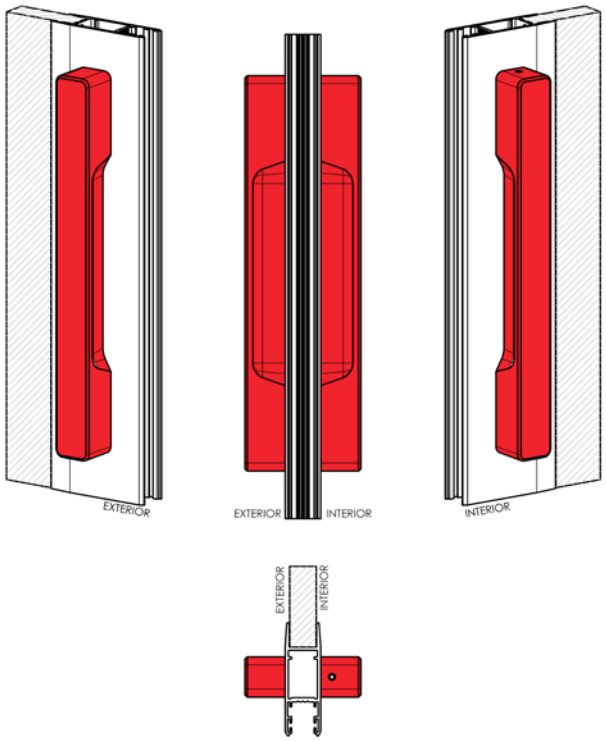

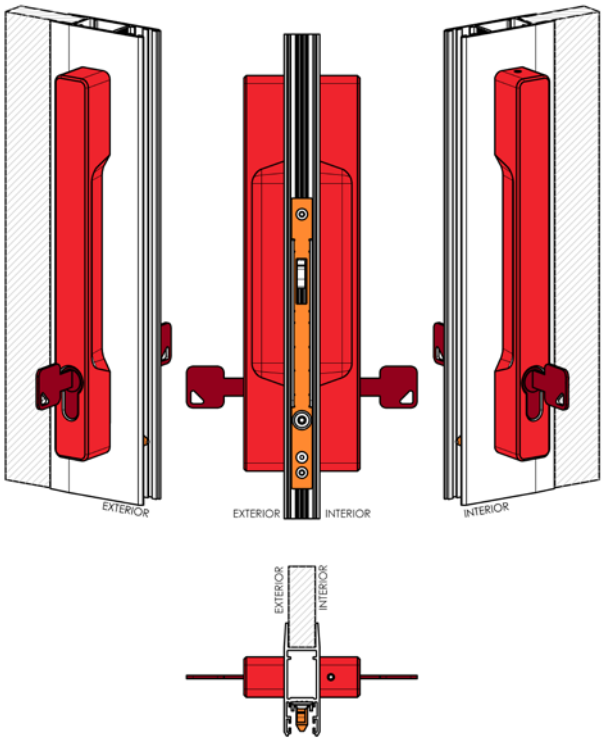

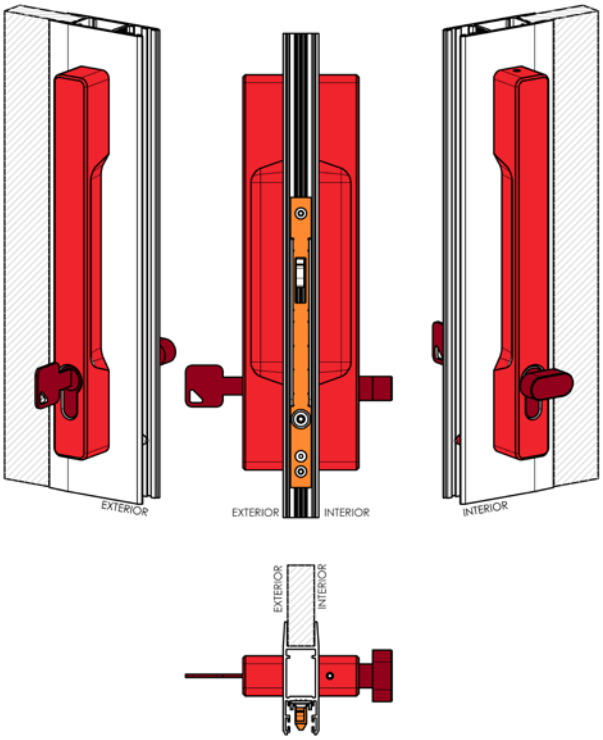
EXTERIOR
EXTERIOR
INTERIOR
INTERIOR
EXTERIOR
INTERIOR

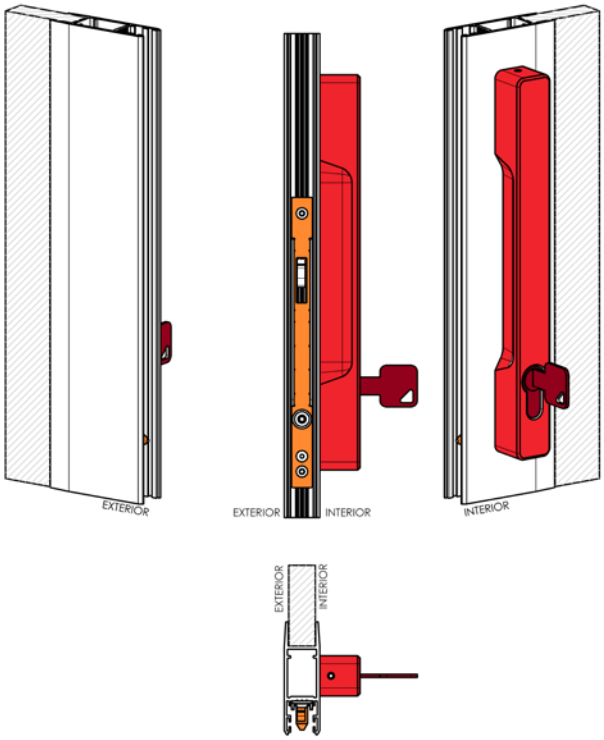
EXTERIOR
EXTERIOR
INTERIOR
INTERIOR
EXTERIOR
INTERIOR

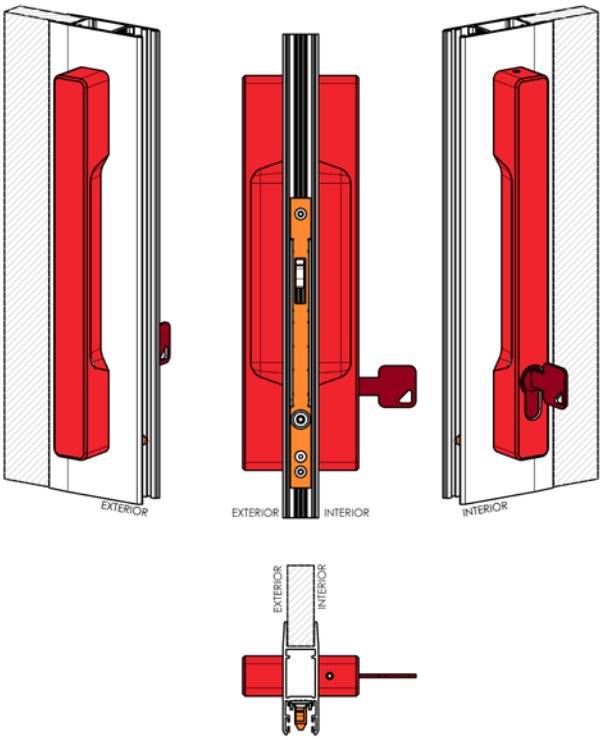
EXTERIOR
EXTERIOR
INTERIOR
INTERIOR
EXTERIOR
INTERIOR

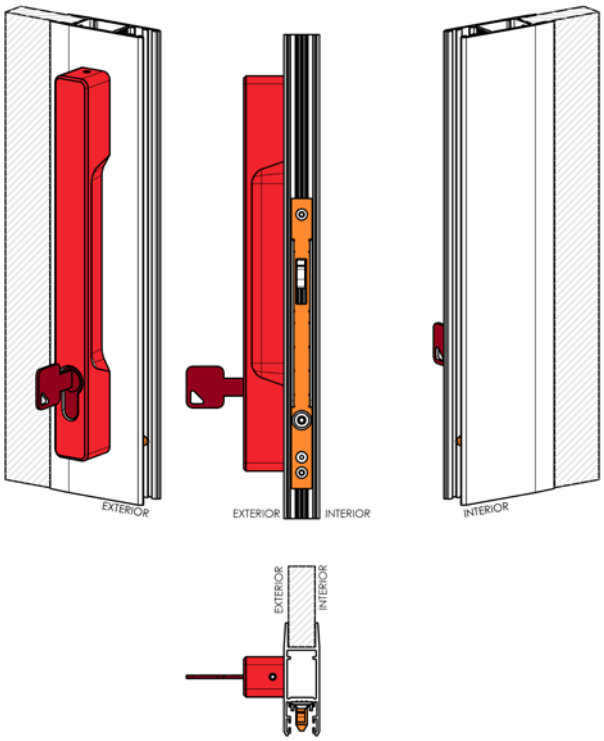
EXTERIOR
EXTERIOR
INTERIOR
INTERIOR
EXTERIOR
INTERIOR

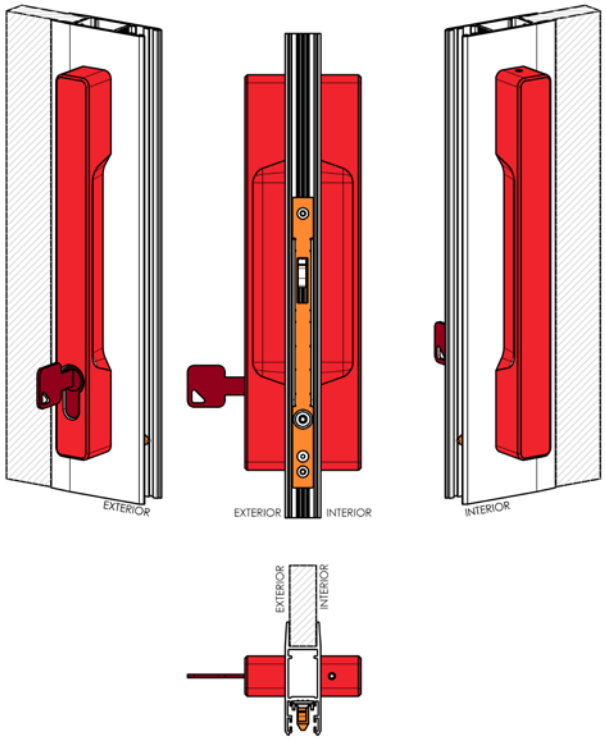
EXTERIOR
EXTERIOR
INTERIOR
INTERIOR
EXTERIOR
INTERIOR

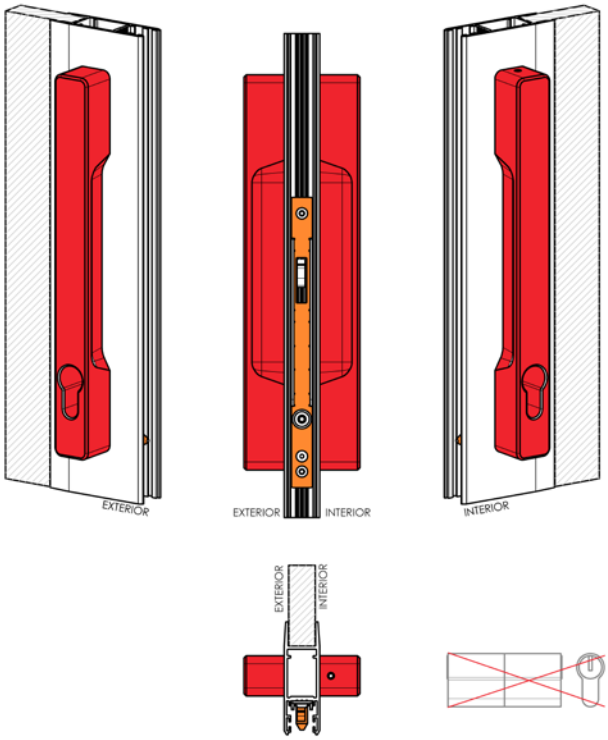
EXTERIOR
EXTERIOR
INTERIOR
INTERIOR
EXTERIOR
INTERIOR

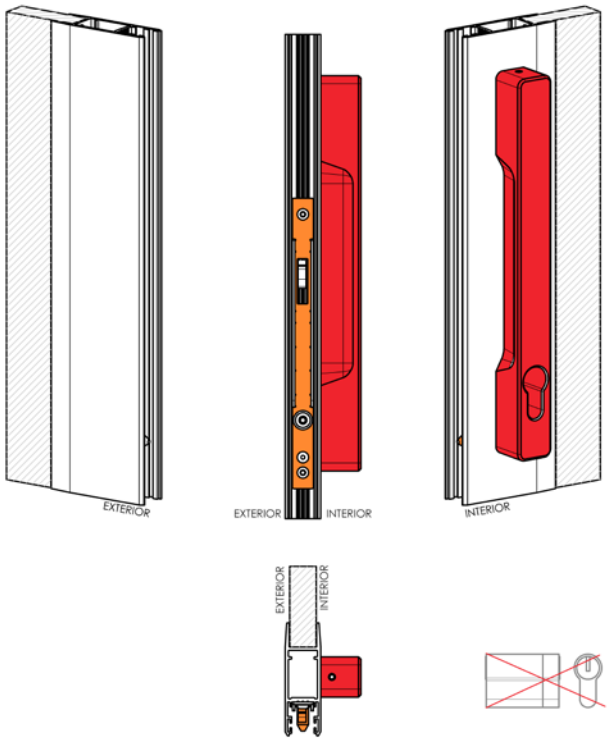
EXTERIOR
EXTERIOR
INTERIOR
INTERIOR
EXTERIOR
INTERIOR

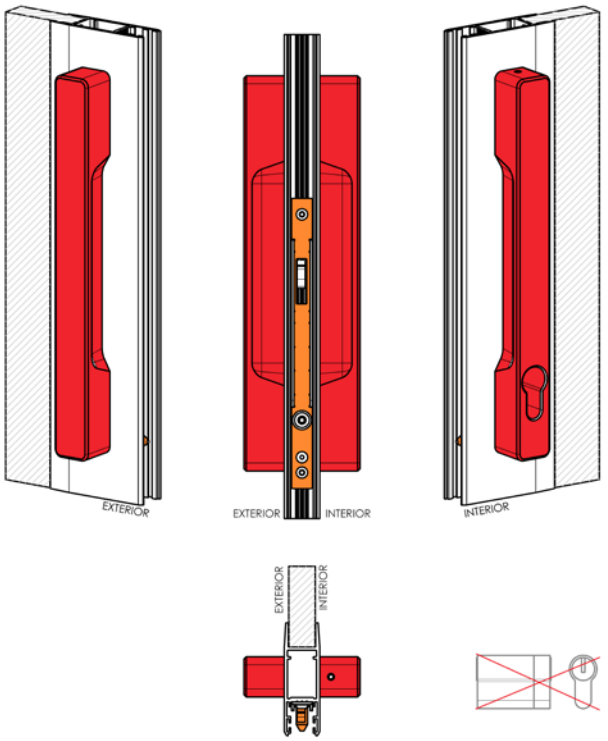
EXTERIOR
EXTERIOR
INTERIOR
INTERIOR
EXTERIOR
INTERIOR

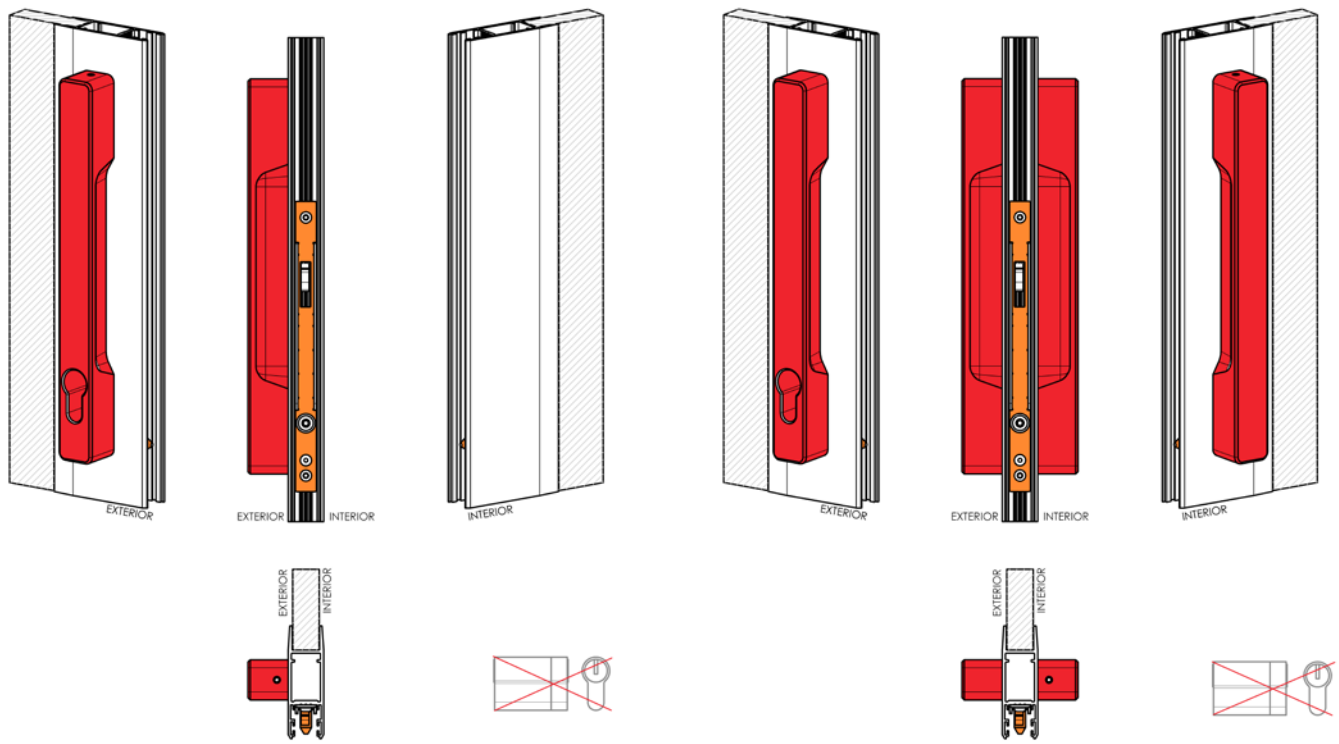

Aretácia panelu

- Ovládanie aretácie je prístupné iba z interiéru.
- Odomknutý stav – vodorovná poloha drážky
- Uzamknutý stav – zvislá poloha drážky

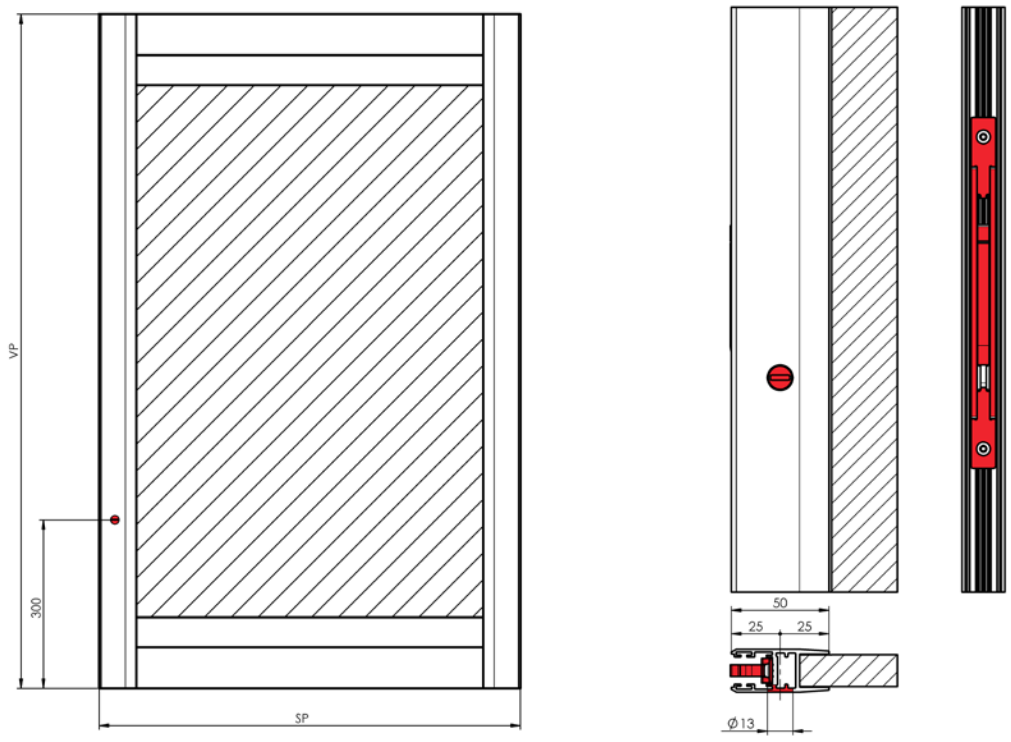

Možnosti prevedenia

Panel - Výplň - FIX - lamela pevná

Výplň FIX sú hliníkové lamely s obdĺžnikovým tvarom. Medzi lamelami je medzera tak, aby vznikla medzera na vetranie. Tieniaca funkcia panelu je obmedzená.

Lamely sú pevné a nemožno s nimi otáčať.

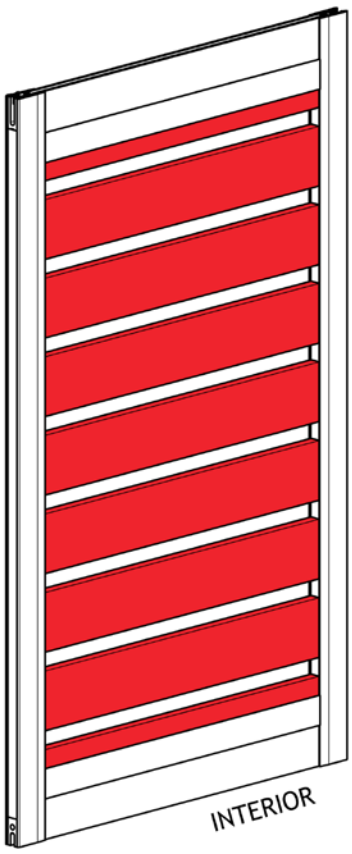

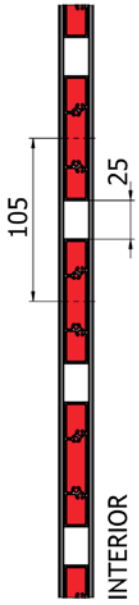

Panel - Výplň - FIX FABRIC - lamela pevná s látkou

Výplň FIX FABRIC sú hliníkové lamely s obdĺžnikovým tvarom. Medzi lamelami je medzera tak, aby vznikla medzera na vetranie. Za týmito lamelami je cez celú plochu umiestnená screenová látka, ktorá zlepšuje tieniacu funkciu panelu.

Lamely sú pevné a nemožno s nimi otáčať. Screenová látka je pevná a nemožno ju odstrániť.

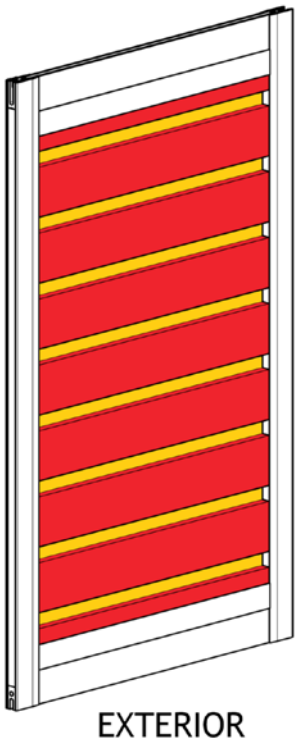

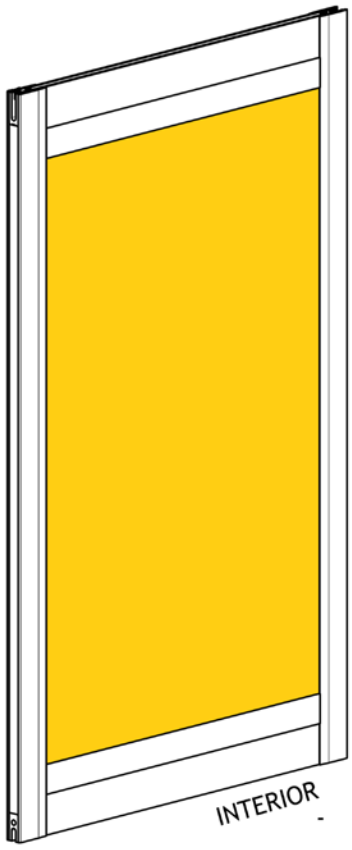

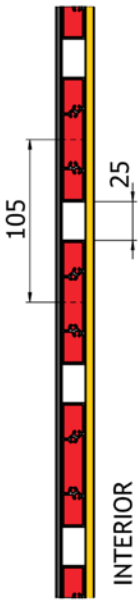

Panel - Výplň - FABRIC - látka

Výplň FABRIC je pevne vypnutá screenová látka. Na spevnenie rámu je uprostred priečka z hliníkovej lamely vo farbe rámu.

Screenová látka je pevná a nemožno ju odstrániť.

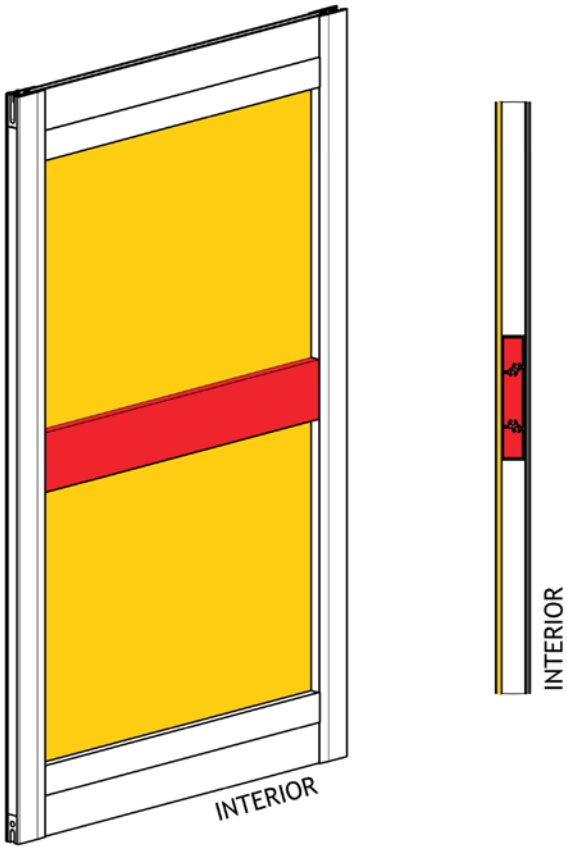

Panel - Výplň - SLOPE - lamela skosená

Výplň SLOPE sú hliníkové lamely so skoseným tvarom. Lamely sa ľahko prekrývajú tak, aby medzi lamelami vnikla medzera na vetranie, a zároveň, aby lamely tienili proti slnku. Lamely sú pevné a nemožno s nimi otáčať.

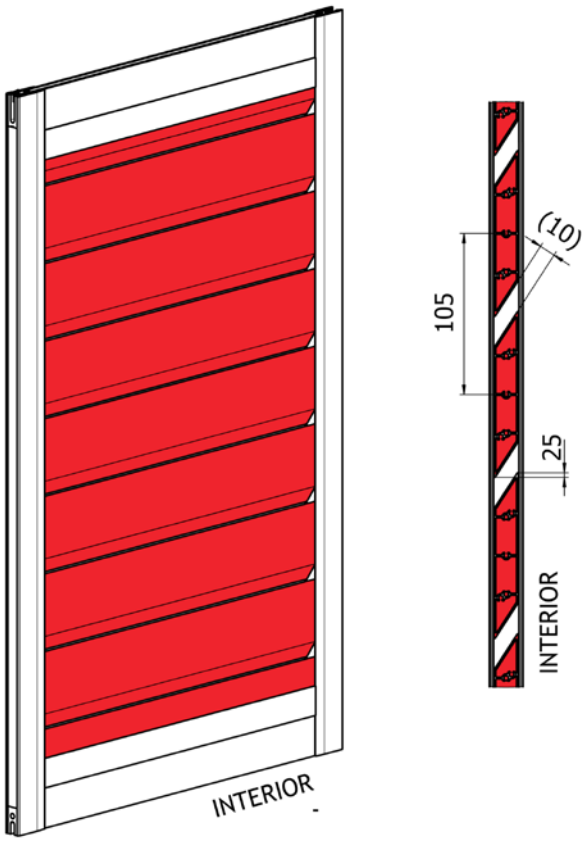

Panel - Výplň - SLOPE ROTATING - lamela skosená otočná

Výplň SLOPE ROTATING sú hliníkové lamely so skoseným tvarom. Lamely sa ľahko prekrývajú tak, aby medzi lamelami vznikla medzera na vetranie, a zároveň, aby lamely tienili proti slnku.

Prvá, posledná a stredová lamela sú pevné a nemožno s nimi otáčať. V hornej a spodnej sekcii, sú lamely otočné.

POZOR: Posun panelu je možný iba ak sú lamely v zatvorenom stave, inak dôjde ku kolízii lamiel so susedným panelom.

POZOR: Pri posune panelu je potrebné skontrolovať, či má susedný panel zatvorené lamely, inak dôjde ku kolízii lamiel s panelom.

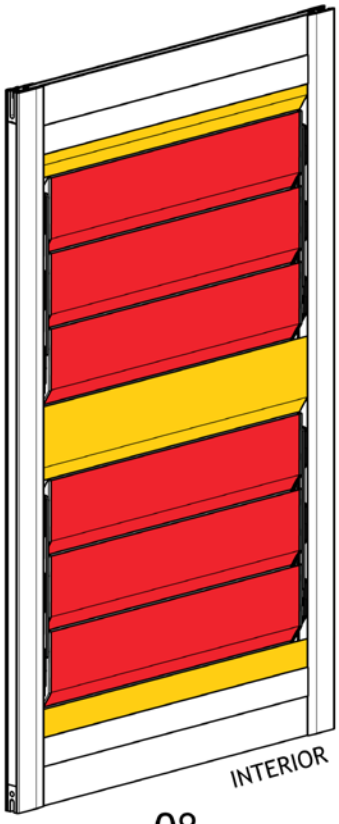

0°

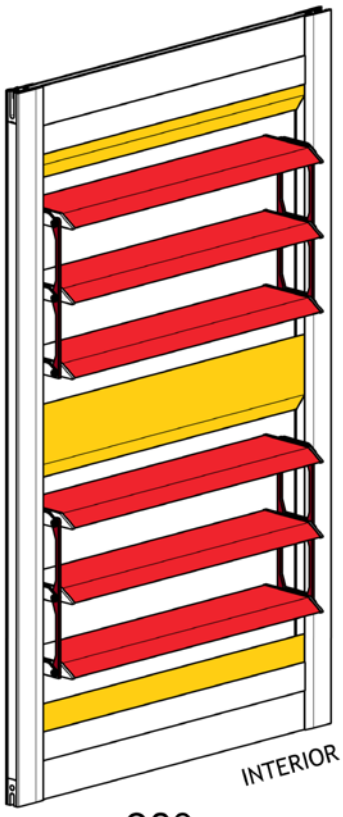

90°

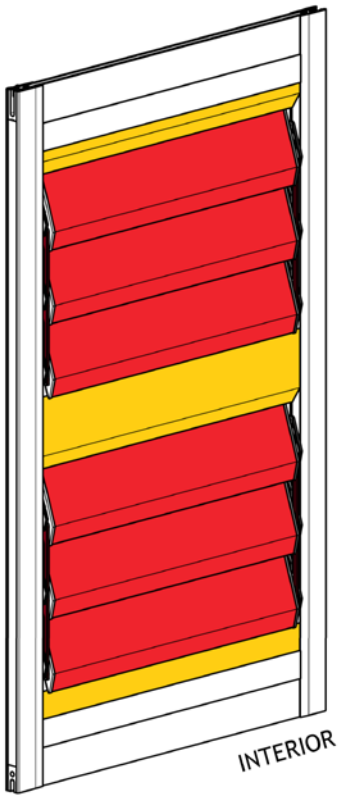

160°

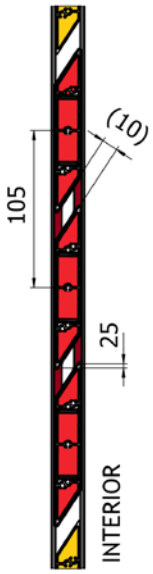

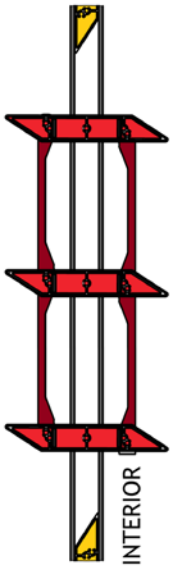

Panel - Výplň - GLASS

Výplň GLASS je výplň panelu pomocou skla

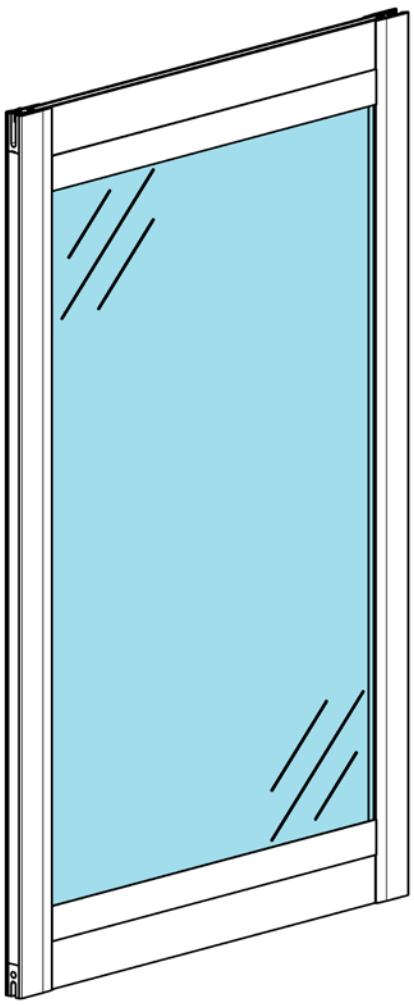

Jednosklo, 6mm, číre

- Kalené sklo ESG, Hrúbka 6mm, Číre

Izolačné dvojsklo 16mm (4-8-4)

- Vonkajšie sklo – Kalené sklo ESG, Hrúbka 4mm, Číre
- Medzera medzi sklami 8mm
- Vnútorné sklo – Kalené sklo ESG, Hrúbka 4mm, Číre
- Prestup tepla sklom U = 2,9 W/m^{2}K

Screen ALFA a ALFA PLUS v spoločnom boxe 110 mm s posuvnou panelovou stenou ARTOSI SLIDE PANELS

- Posuvnú panelovú stenu je možné inštalovať pod box screenovej rolety. Toto riešenie umožňuje využiť panely na vyplnenie priestoru pergoly ARTOSI, prípadne iného vhodného stavebného otvoru.

Profil 3-kolejnice pro posuvné panely

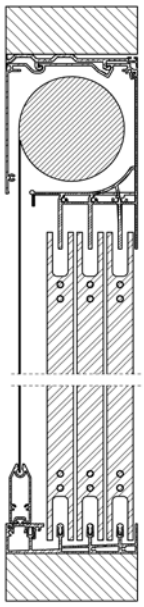

Posuvné stěny - Kolejnice s klapou - Prodej
2-01888-0001

Box musí byť vždy pevne ukotvený do nadväzujúcej nosnej konštrukcie, napr. do stojky pergoly ARTOSI alebo inej vhodnej stavebnej konštrukcie.

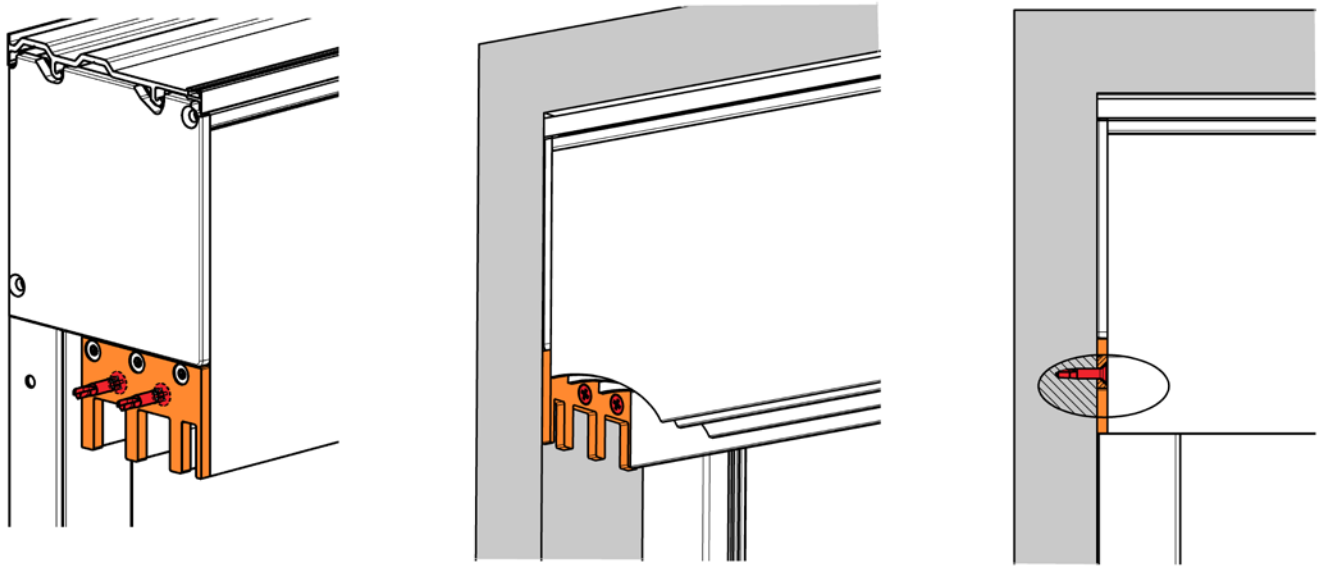

Horné koľajnice

Pokiaľ je horná koľajnica posuvnej panelovej steny súčasťou spoločnej konfigurácie s vonkajšou roletou ALFA alebo ALFA PLUS, sú jej rozmery už zohľadnené v konfigurácii. Nie je preto nutné vykonávať žiadne dodatočné rozmerové odpočty.

Dodatočná montáž posuvnej panelovej steny pod existujúcu screenovú roletu ALFA / ALFA PLUS

V prípade dodatočnej montáže posuvnej panelovej steny pod existujúcu screenovú roletu **ALFA / ALFA PLUS** musia byť splnené nasledujúce podmienky:

- Screenová roleta musí byť namontovaná pomocou držiaka pre pergolu. Dodatočná montáž posuvnej panelovej steny pod samonosnú screenovú roletu nie je možná.
- Screenová roleta ALFA musí byť vykonaná s vodiacou lištou typu A840 (skladaná).
- Pre kombináciu s posuvnou panelovou stenou je nutné použiť spoločný box screenovej rolety ALFA s integrovanou hornou koľajnicou na vedenie posuvných panelov. Pokiaľ existujúca screenová roleta nie je vybavená týmto boxom, je nutné predný diel boxu vymeniť. Predný diel boxu s integrovanou koľajnicou je možné objednať samostatne v rámci konfigurácie koľajníc pre posuvné panelové steny.

Vymeranie a montáž

Zameranie montážneho otvoru

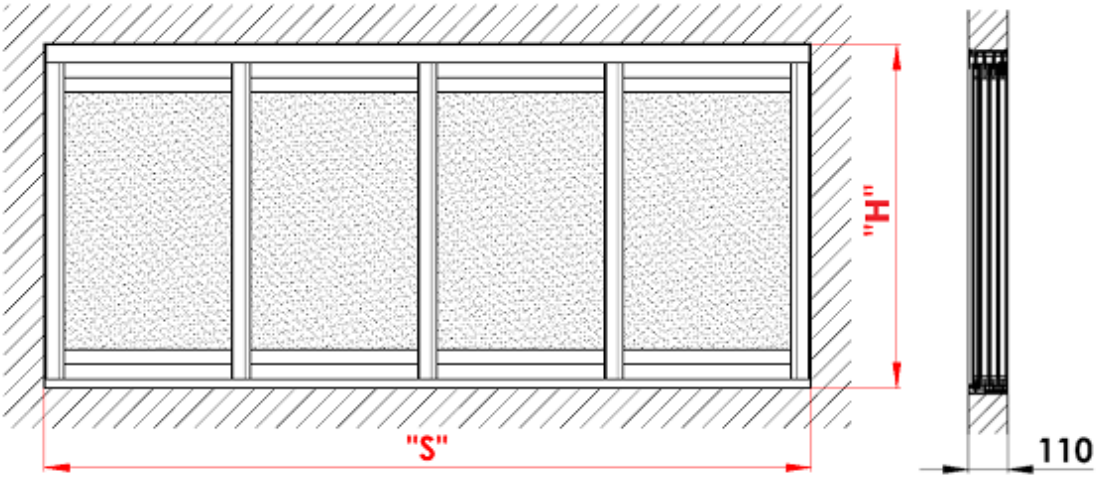

Pre posuvné systémy ARTOSI SLIDE PANELS všeobecne zadávame skutočnú najmenšiu nameranú šírku a výšku otvoru, do ktorého sa budú posuvné systémy inštalovať. Hĺbka rámu nosnej konštrukcie by mala byť minimálne 110 mm.

Podklad pre montáž posuvného systému by mal byť rovný, nosný, spevnený a bez prasklín. V prípade montáže posuvného systému do existujúcich kovových alebo drevených konštrukcií, nesmú tieto konštrukcie vykazovať známky akéhokoľvek poškodenia nosných a kotevných prvkov, vodorovného i zvislého priehybu.

Štandardné rozmery

	Šírka S (mm)		Výška H (mm)	
	min.	**max.**	**min.**	**max.**
Otvor na vyplnenie	1000	7000	550	2700
Jednotlivý panel	500	1250	550	2700

Bližšie informácie o vyrobiteľných rozmeroch nájdete v kapitole: Technická špecifikácia

Zameranie do voľného otvoru pre samotný posuvný systém

Tu zameriavame ako šírku, tak aj výšku ako skutočnú veľkosť otvoru, a to v niekoľkých bodoch. Vždy je nutné zohľadniť pravouhlosť a rovinnosť meraného otvoru. Objednávací rozmer je vždy najmenšia nameraná hodnota.

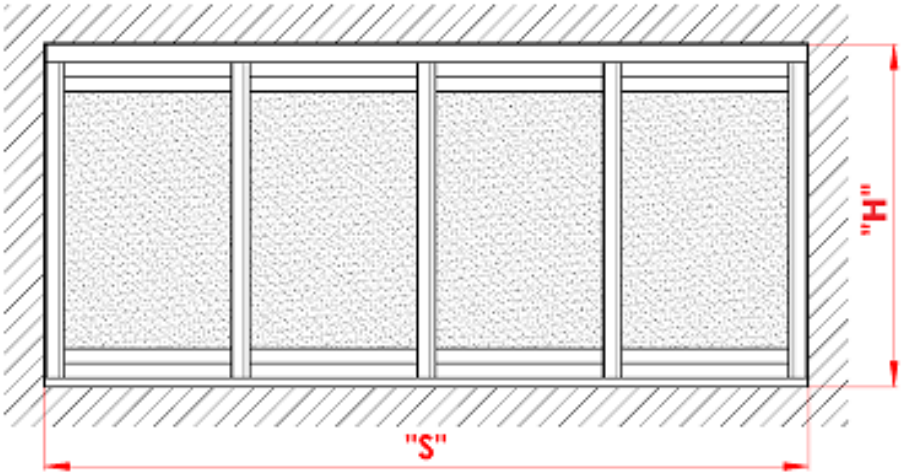

Vlastnosti a charakteristika posuvného systému ARTOSI SLIDE PANELS, ktoré je nutné zohľadniť pri zameraní a tiež pri samotnej montáži:

Podklad pre montáž zasklievacieho systému by mal byť rovný, nosný, spevnený a bez prasklín.

Hmotnosť jedného panelu môže byť až 50 kg. Zvlášť dbajte na zvýšenú pozornosť pri stiahnutí panelov na jednu stranu. Túto hmotnosť je potrebné brať na zreteľ pri voľbe kotvenia a posudzovania nosnosti podkladu.

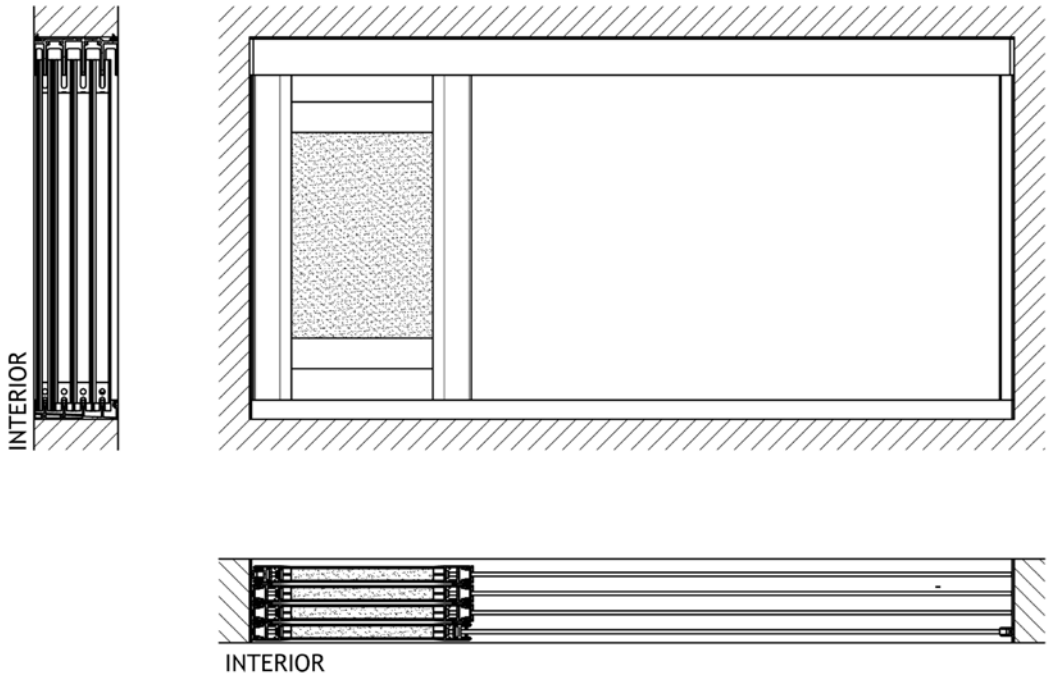

Pozor na nosnú konštrukciu, do ktorej je kotvená horná koľajnica posuvného systému. Pri priehybe hornej koľajnice môže dôjsť k jej kontaktu s panelmi a prenosu zaťaženia od nosnej konštrukcie do panelov. Toto zaťaženie môže spôsobiť nemožnosť posunu, v horšom prípade nevratné poškodenie panelu. Táto situácia môže nastať pri montáži do pergoly a napr. nadmerným zaťažením strechy pergoly snehom.

Posuvný systém ARTOSI SLIDE PANELS je posuvný systém ľahkého typu, ktorý je prvkom tieniacej techniky a neslúži ako plnohodnotná náhrada dverí a dverných konštrukcií, v zmysle výplne stavebného otvoru. V závislosti od zvolenej výplne slúži systém ako tieniaci prvok.

Posuvný systém nezaisťuje 100% tesnosť proti vode, snehu a vetru.

Pôsobením vetra môže dochádzať k vibráciám a priehybu panelov. Vibrácie môžu byť počuteľné aj viditeľné. Prípadný priehyb panelov je vratný, a neovplyvňuje funkčnosť posuvu.

Screen ALFA a ALFA PLUS v spoločnom boxe 110 mm s posuvnou panelovou stenou ARTOSI SLIDE PANELS

Pri spoločnej konfigurácii screenovej rolety **ALFA/ALFA PLUS** a posuvnej panelovej steny **ARTOSI SLIDE PANELS** sú potrebné rozmery jednotlivých prvkov zohľadnené v rámci konfigurácie.

Dodatočná montáž k existujúcej screenovej rolete ALFA / ALFA PLUS

V prípade doplnenia posuvnej panelovej steny k existujúcej screenovej rolete **ALFA** je nutné objednať **spoločný box (predný diel) s integrovanou hornou koľajnicou na vedenie posuvných panelov, jednotlivé posuvné panely či zostavu panelov a spodnú koľajnicu.**

- Spoločný box (predný diel) sa objednáva v rámci konfigurácie **samostatnej koľajnice.**

Pre zadanie objednávkového rozmeru platí:

Dĺžka hornej koľajnice = dĺžka extrudovaného profilu bez bočných krytiek.

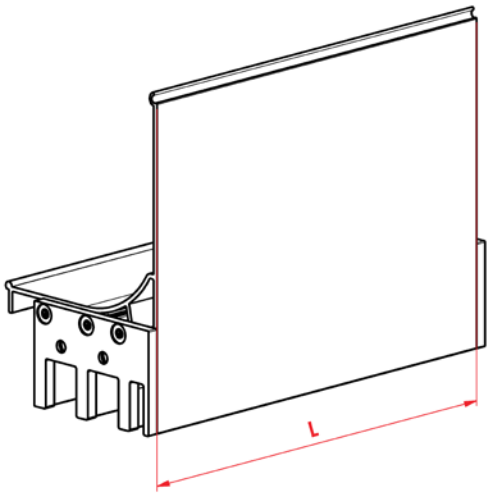

Zadávaná šírka = šírka stavebného otvoru

Zadávaná výška (pre samostatný panel alebo zostavu panelov) = výška panelu; túto hodnotu je nutné **vypočítať.**

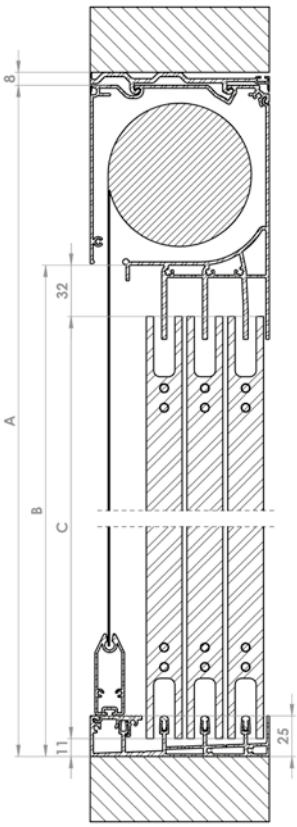

Montáž

Pred samotnou montážou skontrolujeme rozmery a úplnosť dodávky.

Pozor: kotviaci materiál nie je súčasťou dodávky.

Podklad pre montáž posuvného systému by mal byť rovný, nosný, spevnený a bez prasklín.

V prípade montáže posuvného systému do existujúcich kovových alebo drevených konštrukcií, nesmú tieto konštrukcie vykazovať známky akéhokoľvek poškodenia nosných a kotevných prvkov, vodorovného i zvislého priehybu.

1. Najprv montujme horný a spodný profil

Na montáž je nutné využiť všetky predpripravené otvory v oboch profiloch. Spodnou vodiacou koľajnicou umiestnime odtoky do exteriéru. Na uchytenie použiť vhodný kotviaci materiál, zvolený podľa patričného podkladu. Pri nerovnosti, na vyrovnanie použijeme dodané plastové podložky vhodnej veľkosti.

Prípadné vzniknuté medzery medzi nosnou konštrukciou a vodiacimi koľajnicami vyplníme vhodným tmelom. Pri spodnej nosnej koľajnici, pri medzerách väčších ako 6 mm odporúčame medzery vyplniť nízko expanznou penou a následne hrany začistiť vhodným tmelom, poprípade vhodným hliníkovým L profilom.

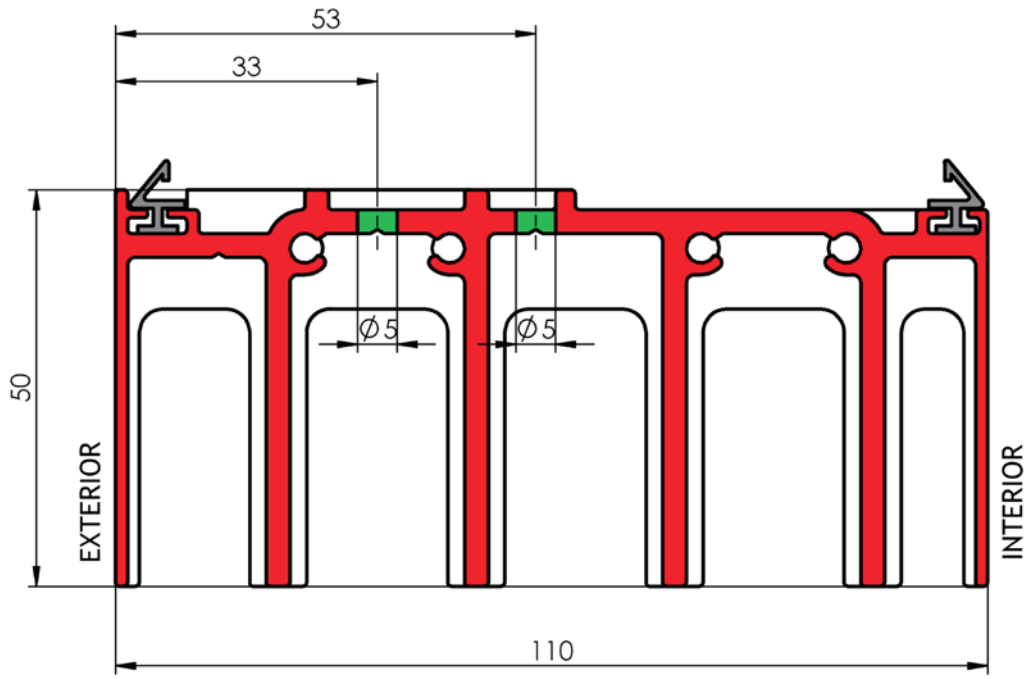

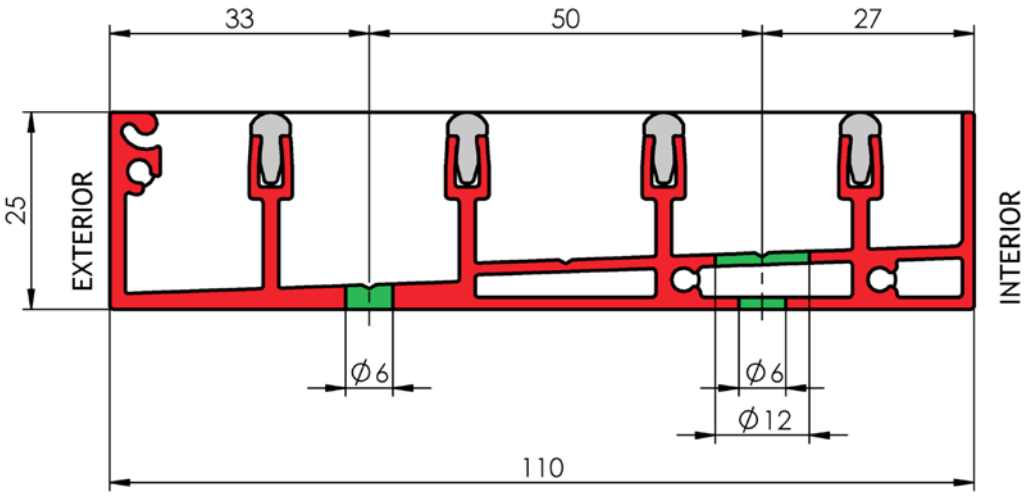

2. Montáž samotných panelov

Pri demontáži panelov z prepravnej podlahy postupujeme s najväčšou opatrnosťou.

Je nutné brať do úvahy veľkosť, ale hlavne váhu jednotlivých panelov.

Posuvné panely sú zoradené a označené postupne a takto sa aj inštalujú do vodiacich líšt.

Najprv sa nasunie horná časť do drážky koľajnice a následne sa spustí do spodnej nosnej koľajnice. Takto postupujeme so všetkými panelmi postupne podľa ich označenia.

Je nutné dbať na radenie panelov podľa pôvodnej objednávky, tak aby bol dosiahnutý požadovaný smer posunu panelov.

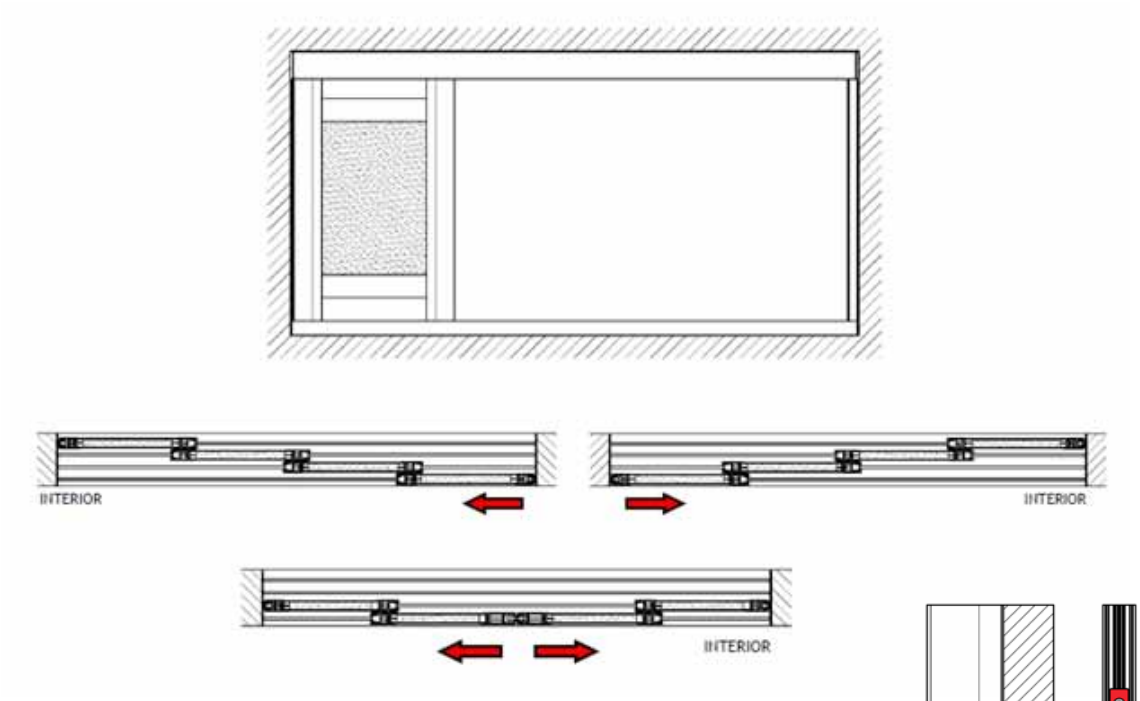

3. Nastavenie panelov

Každý panel je vybavený nastaviteľnými vodiacimi kolieskami z oboch strán panelu.

Na nastavenie použijeme kľúč imbus č.4. V spodnej časti z boku panelu sa nachádza otvor na vsunutie imbusového kľúča. Otáčaním imbusu, buď z jednej, alebo z druhej strany docielime rovnanie zvislých strán panelov, tak aby boli, pohľadovo medzi sebou, vždy v zákryte. Takýmto spôsobom docielime nastavenie rovinnosti krídiel medzi sebou.

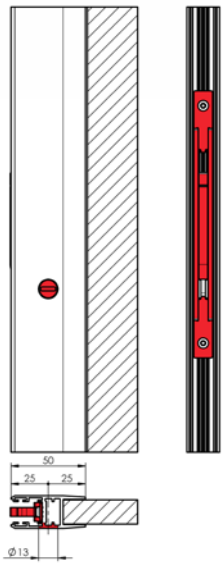

4. Montáž zvislých ukončovacích profilov

Nasadenie ukončovacieho profilu do zvislej drážky prvého a posledného panelu určí vždy montážnu zvislú os pre montáž týchto profilov.

Po prirazení k podložke, označte zvislú os na podložku a následne priskrutkujte profily vhodným kotviacim materiálom. V prípade vertikálnej nerovnosti vyrovnajte dodanými plastovými podložkami. Prebytočný materiál podložiek odstráňte.

Prípadné vzniknuté medzery medzi konštrukciou a zvislými ukončovacími profilmi je možné začistiť vhodným tmelom, poprípade vhodným hliníkovým L profilom.

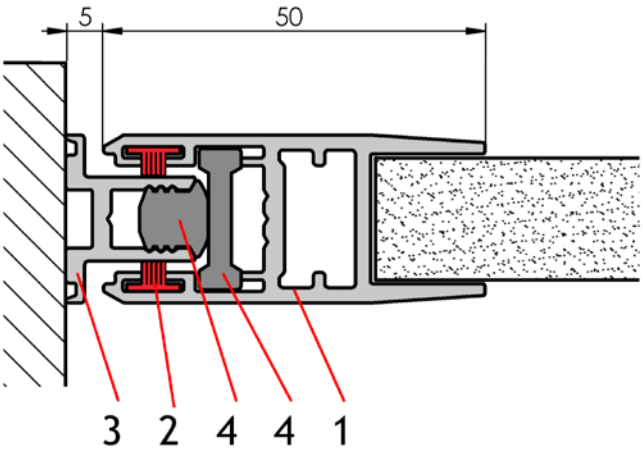

5. MONTÁŽ - DRŽADLO, ZÁMOK A ARETÁCIA

Držadlo, zámok a aretácia sú štandardne predmontované z výroby. Výnimkou je vyhotovenie **OPONA**, pri ktorom je nutné držadlo na jeden z panelov namontovať pri montáži výrobku.

Pri vyhotovení **OPONA** je jeden stredový panel dodaný s predmontovaným držadlom, prípadne s držadlom a zámkom. Držadlo pre protiľahlý panel je dodané samostatne ako príbal. Súčasťou príbalu je jednorazová montážna šablóna, ktorá slúži na presné umiestnenie a predvŕtanie otvorov pre držadlo.

Na základe požiadavky zákazníka je možné držadlo dodať ako príbal aj pri ostatných prevedeniach. Táto požiadavka musí byť uvedená v poznámke k zákazke. **Zámok je vždy dodávaný predmontovaný na paneli.**

MOŽNOSTI NASTAVENIA

5.1. PROTIKUS ZÁMKU / ARETÁCIA

Protikus zámku alebo aretácia umožňuje nastavenie vo vodorovnom (horizontálnom) aj zvislom (vertikálnom) smere.

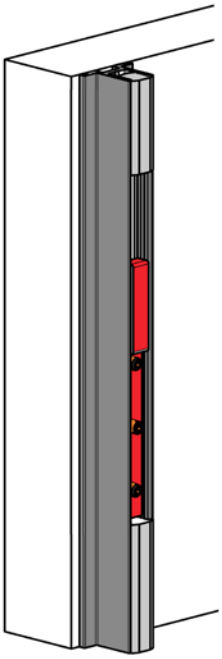

Nastavenie polohy protikusu v horizontálnom smere = nastavenie šírky

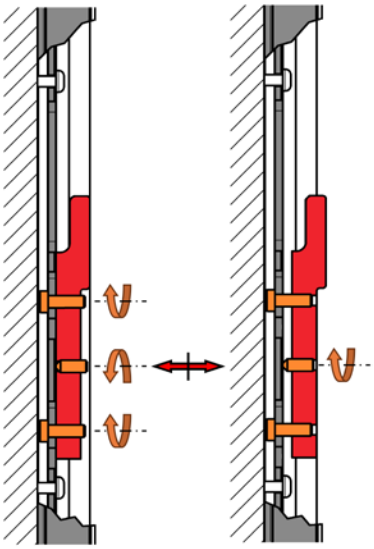

Nastavenie polohy protikusu vo vertikálnom smere = nastavenie výšky

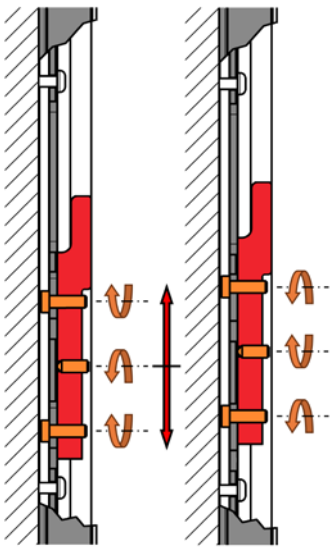

5.2. ZÁMOK / MADLO

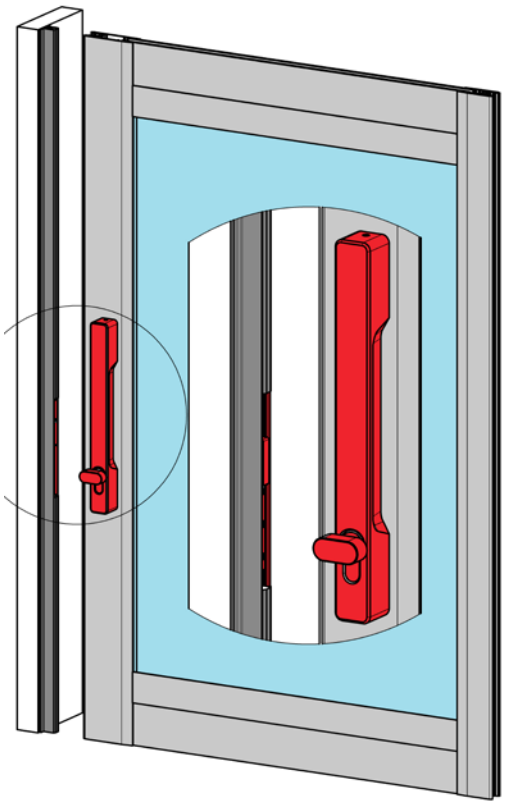

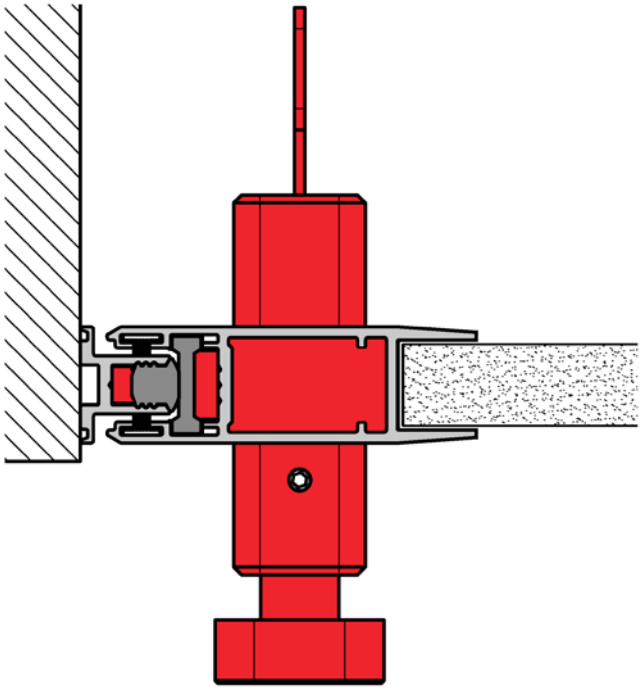

1. Presuňte panel s držadlom a zámkom až k dorazovej lište.
2. Otočte zámkom do uzamknutej polohy. Zo zámku sa vysunie hák.
3. Nastavte protikus zámku podľa postupu uvedeného v bode *1. Protikus zámku / aretácia* do rovnakej výšky ako drážka na háku, viď obrázok.

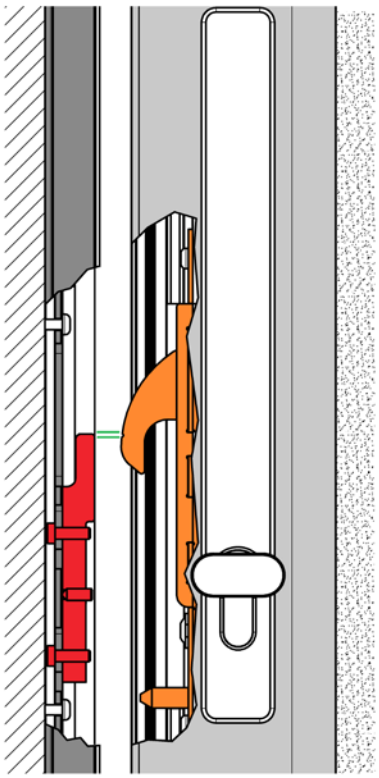

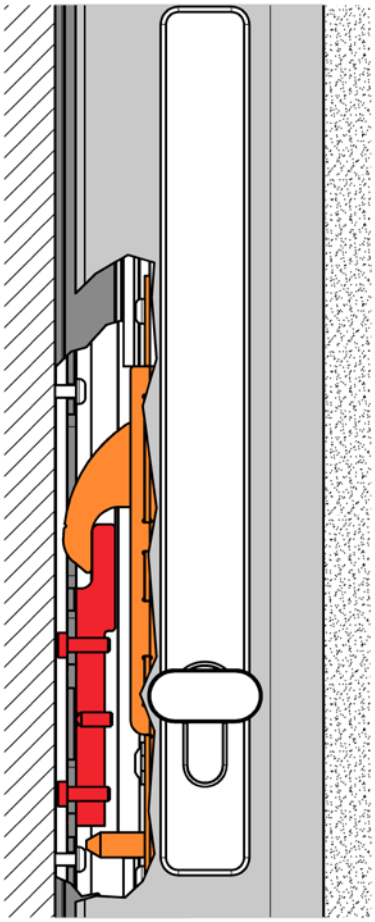

4. Po správnom nastavení je možné panel uzamknúť a odomknúť.

5.3. ARETÁCIA

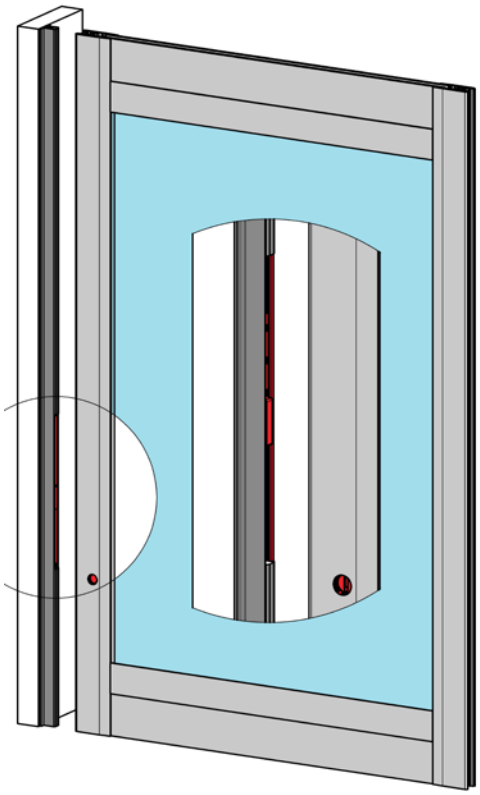

1. Presuňte panel s aretáciou až k dorazovej lište.
2. Zaistite aretáciu.
3. Nastavte protikus aretácie a nastavte jeho polohu podľa postupu uvedeného v bode *1. Protikus zámku / aretácia* do rovnakej výšky ako drážka na háku, viď obrázok.
4. Po správnom nastavení je možné panel s aretáciou bezpečne zaistiť a následne opäť odistiť.

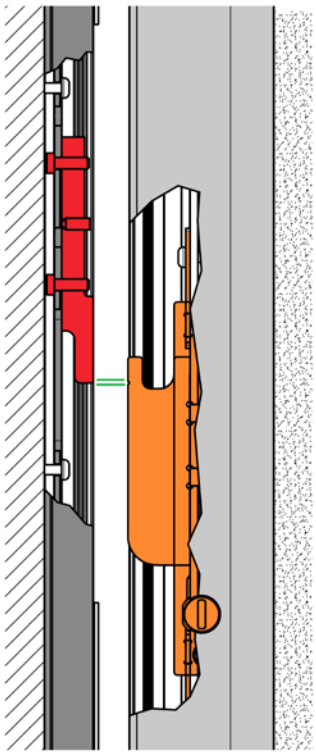

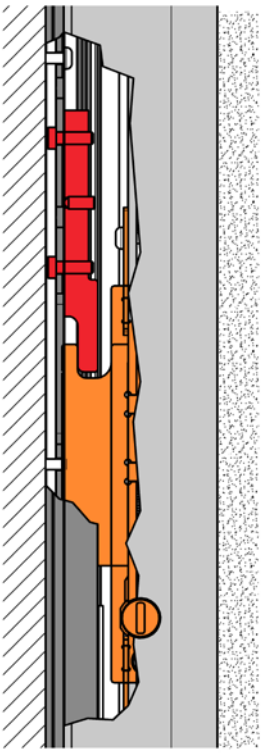

Poloha drážky na paneli s aretáciou

Poloha drážky signalizuje aktuálny stav aretácie:

- **drážka vo vodorovnej polohe** – panel je **odistený,**
- **drážka vo zvislej polohe** – panel je **zaistený.**

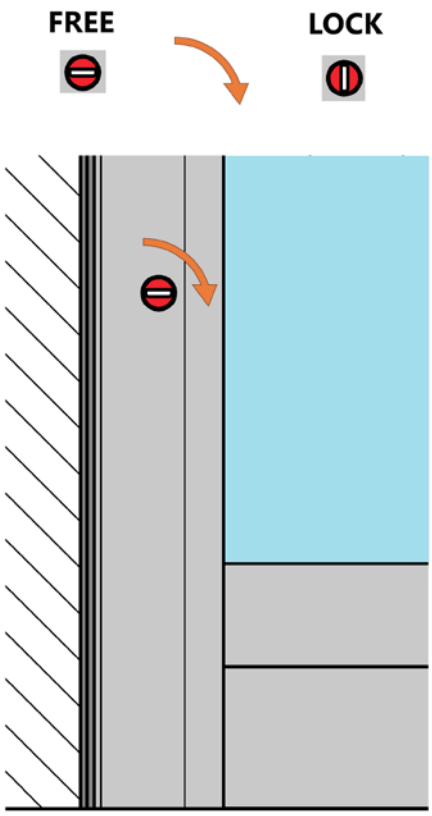

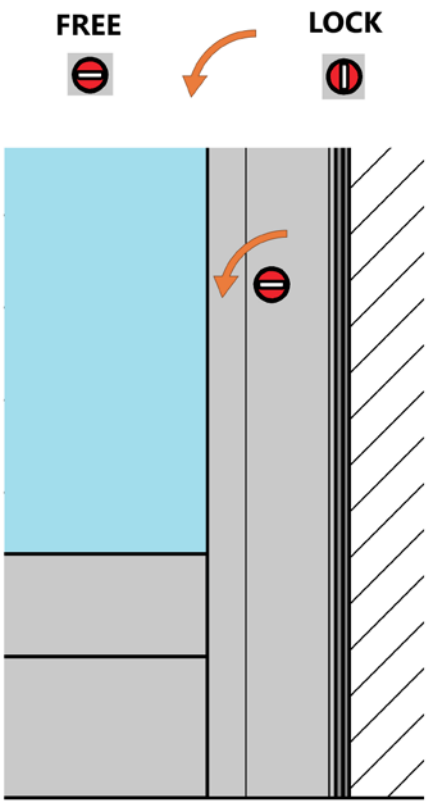

MONTÁŽ DRŽADLA – VYHOTOVENIE OPONA

Pri vyhotovení **OPONA** je jeden stredový panel dodaný s už namontovaným držadlom, prípadne s držadlom a zámkom. Držadlo pre druhý, protiľahlý panel je dodané samostatne ako príbal.

Montáž držadla vykonajte ako posledný krok, až po dokončení nastavenia panelov, zámku, držadla a protikusu.

Pre správne umiestnenie držadla použite dodanú jednorazovú montážnu šablónu. Šablóna umožňuje preniesť polohu držadla z už osadeného panelu na protiľahlý panel a presne určiť miesta na predvŕtanie otvorov.

Pri vŕtaní postupujte podľa spôsobu montáže držadla:

- **držadlo montované iba z jednej strany panelu** – predvŕtajte otvor pre upevňovaciu skrutku s priemerom **Ø 3 mm**
- **držadlo montované z oboch strán panelu** – predvŕtajte otvor pre upevňovaciu skrutku s priemerom **Ø 6 mm**

Po vyvŕtaní otvorov priskrutkujte čapy, nasaďte držadlo a zaistite červíky. Skontrolujte jeho správnu polohu a pevné uchytenie.

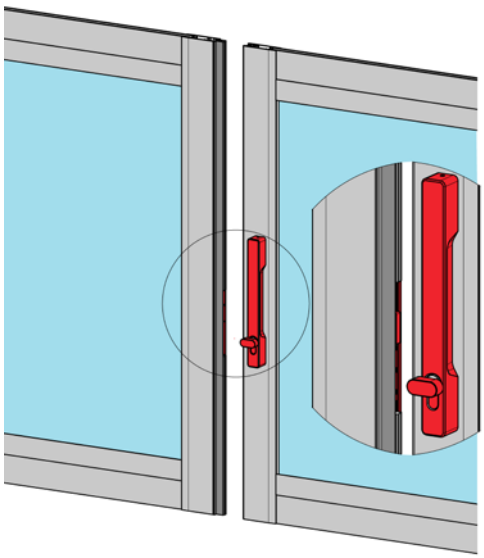

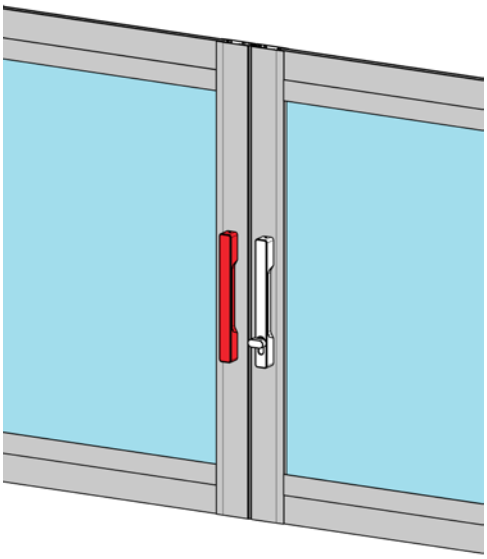

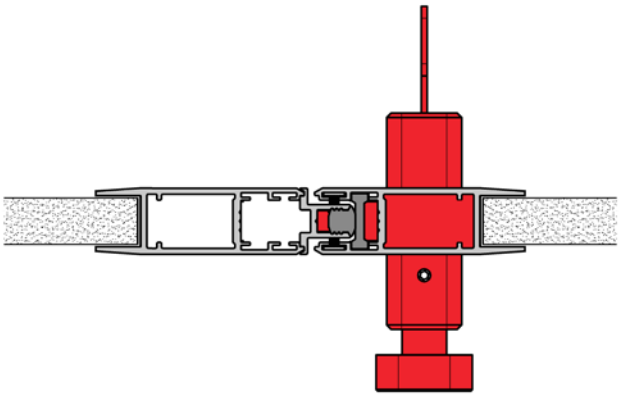

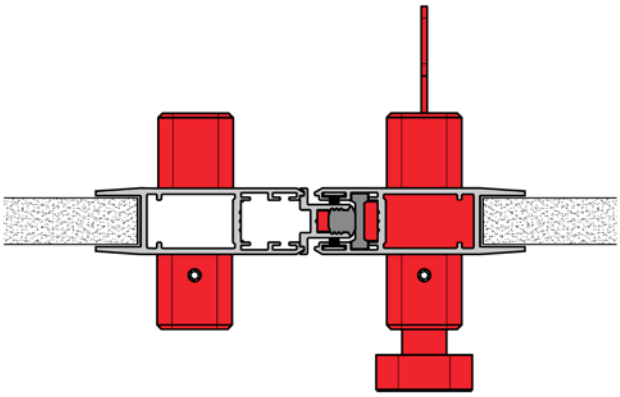

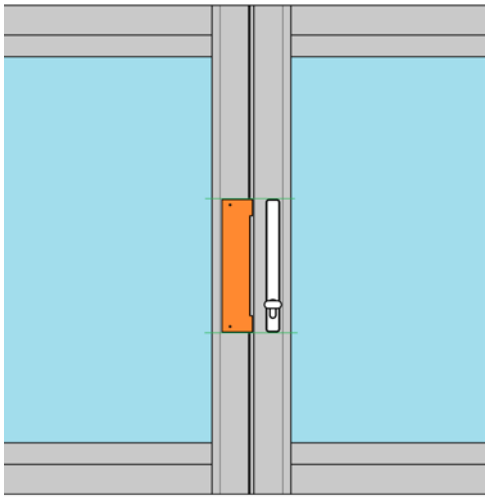

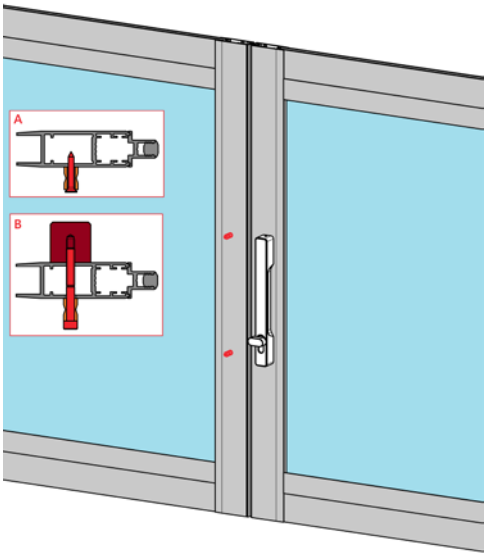

Screen ALFA a ALFA PLUS v spoločnom boxe 110 mm s posuvnou panelovou stenou ARTOSI SLIDE PANELS

Montáž

Box musí byť vždy pevne ukotvený do nadväzujúcej nosnej konštrukcie, napr. do stojky pergoly ARTOSI alebo inej vhodnej stavebnej konštrukcie.

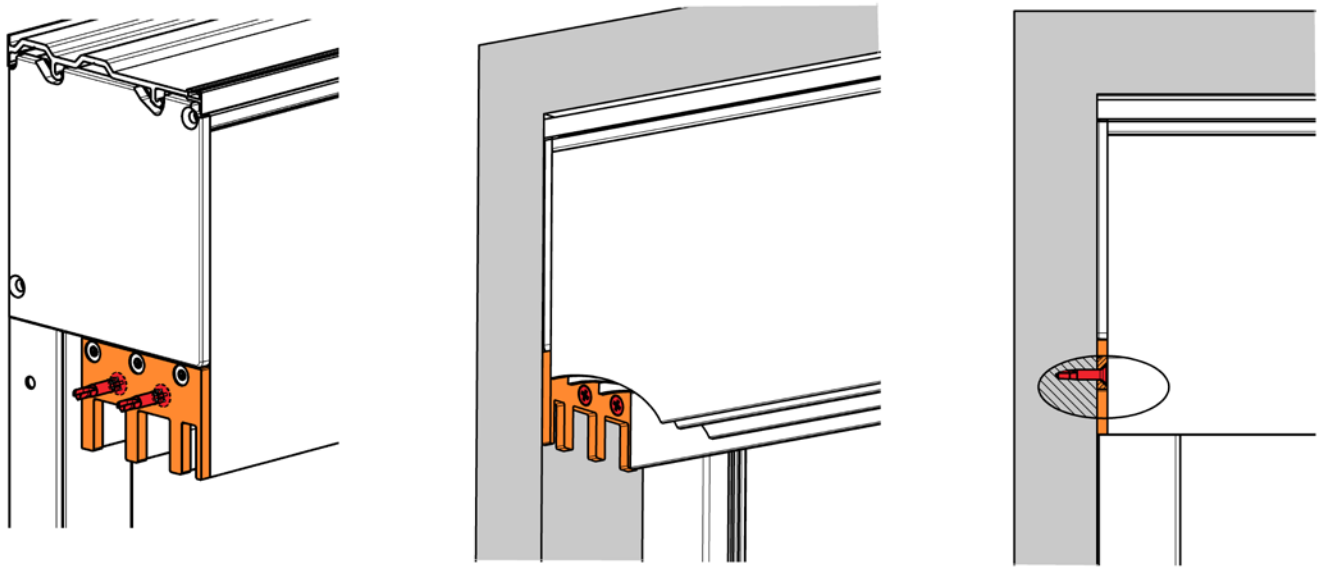

Doplnenie posuvných panelových stien SLIDE PANELS pod už namontovaný screen ALFA / ALFA PLUS

Požadovaná konfigurácia / východiskový stav:
- Namontovaný screen ALFA / ALFA PLUS s boxom 110 mm
- Spôsob uchytenia PERGOLA, prípadne STENA / STROP
- Screen ALFA / ALFA PLUS musí byť namontovaný medzi nosnými prvkami (napr. medzi stojanmi pergoly ARTOSI)
- Skladanú vodiacu lištu A 840 je nutné skrátiť s ohľadom na montáž spodnej koľajnice. **Odporúčané skrátenie je 25 mm (výška spodnej koľajnice)**

Ako objednať posuvnú stenu SLIDE PANELS pre montáž pod existujúci screen ALFA / ALFA PLUS

1. Objednanie kompletnej zostavy SLIDE PANELS

Pri konfigurácii celej zostavy panelovej steny zvoľte v prvom kroku variant montáže **„Pod screen – už namontovaný“.**

V tejto konfigurácii bude dodané:
- nový predný diel boxu screenu s integrovanou hornou koľajnicou posuvnej steny,
- dolné koľajnice,
- zostava panelov podľa zvolenej konfigurácie.

2. Objednanie samostatných panelov a koľajníc SLIDE PANELS

Tento variant je určený najmä na dodatočné objednanie jednotlivých dielov alebo na riešenie atypických montážnych situácií.

Samostatne je možné objednať:
- hornú koľajnicu vrátane nového predného dielu boxu screenu ALFA / ALFA PLUS,
- dolnú koľajnicu,
- zostavu panelov alebo jednotlivé panely posuvnej steny bez koľajníc.

ISOTRA a.s.

Bílovecká 2411/1, 746 01 Opava

Tel.: **+420 553 685 111**
E-mail: isotra@isotra.cz

www.isotra.sk

Vydanie 10/2026

ISOTRA Partner

... chráni vaše súkromie.